STOR'FLEX

Blinds with passion

1

ESSENTIAL COLLECTION

2022/8

SOMMAIRE

INFORMATIONS GENERALES	5 - 6
INFORMATION QUALITE DU PRODUIT	7 - 11
CHILD SAFETY	12
FICHES TECHNIQUES STORES VENITIENS BOIS	
25MM	13 - 20
50MM	21 - 33
65 + 70MM	35 - 44
APERCU DES REFERENCES DE COULEUR	45 - 49
LISTE DE PRIX STORES VENITIENS BOIS 25MM	
STANDARD MANUEL	51 - 54
LISTE DE PRIX STORES VENITIENS BOIS 50MM	
STANDARD MANUEL	55 - 71
RETRO	72 - 75
MOTORISATION	76 - 117
LISTE DE PRIX STORES VENITIENS BOIS 65+70MM	
65MM STANDARD MANUEL	119 - 121
65MM MOTORISATION	122 - 127
70MM STANDARD MANUEL	128 - 129
70 MM MOTORISATION	130 - 135
ACCESSOIRES	137 - 138

OVERZICHT

ALGEMENE INFORMATIE	5 - 6
PRODUCT KWALITEITSINFORMATIE	7 - 11
CHILD SAFETY	12
TECHNISCHE GEGEVENS HOUTEN JALOEZIEEN	
25MM	13 - 20
50MM	21 - 33
65 + 70MM	35 - 44
KLEUREN REFERENTIEKAART	45 - 49
PRIJSLIJST HOUTEN JALOEZIEEN 25MM	
STANDAARD MANUEEL	51 - 54
PRIJSLIJST HOUTEN JALOEZIEEN 50MM	
STANDAARD MANUEEL	55 - 71
RETRO	72 - 75
MOTORISATIE	76 - 117
PRIJSLIJST HOUTEN JALOEZIEEN 65 + 70MM	
65MM STANDAARD MANUEEL	119 - 121
65MM MOTORISATIE	122 - 127
70MM STANDAARD MANUEEL	128 - 129
70 MM MOTORISATIE	130 - 135
ACCESSOIRES	137 - 138

INFORMATIONS GÉNÉRALES
ALGEMENE INFORMATIE

A. ALGEMENE INFORMATIE OVER DE PRIJZEN

De prijzen zijn de adviesprijzen uitgedrukt in euro's (EUR) : prijs per eenheid, stuk, set.
De prijzen omvatten de installatiekosten niet.
De prijslijst betreft alleen de standaardversie van de goederen.
De prijzen gelden vanaf de datum vermeld op de eerste pagina.
De prijzen gelden tot nader order.
De jaloezieën van tussenliggende afmetingen worden naar boven afgerond (bv. voor de afmeting 510mm x 1290mm zal de prijs van afmeting 600mm x 1300mm worden toegepast).
De afbeeldingen in de prijslijst zijn indicatief.

B. ALGEMENE INFORMATIE OVER DE AFMETINGEN

De bestelde afmetingen zijn de afgewerkte maten : bij de bestelling moet de klant dus de breedte en de hoogte van de totale afmetingen van de jaloezie vermelden.
De aanbevolen maximale afmetingen staan in de tabel.

C. ALGEMENE INFORMATIE OVER DE BESTELLINGEN, RETOURS EN GARANTIE (2 JAAR)

De productietermijn voor bestellingen die na 11 uur geplaatst zijn begint de daaropvolgende werkdag.
De jaloezieën zijn op maat gemaakt en kunnen daarom niet geretourneerd worden.
De garantie van twee jaar begint op de factuurdatum en dekt de onderdelen en de arbeid.
De klant kan geen vervoerkosten of dienstkosten verhalen.
Het verkeerd gebruik of het gebruik van onderdelen die niet van onze fabriek afkomen, is door de garantie niet gedekt.

D. ALGEMENE INFORMATIE OVER HET PRODUCT

De jaloezieën zijn gerealiseerd met een houten kooflijst en onderlat, beide in een kleur die overeenkomt met die van de lamellen.
De oriëntatie en trekkoorden zijn aan weerszijde (opgesplitst) geplaatst voor de breedtes < 50cm en op dezelfde kant geplaatst voor de breedtes > 50cm.
De koorden en ladderkoorden zijn van een kleur die overeenkomt met die van de lamellen.
De houtnerf, de knoesten en de verschillende structuren maken deel uit van de natuurlijke uitstraling van het hout.

E. LEVERING IN BELGIË

Verzendkosten voor jaloezieën < 250cm : 15€.
Verzendkosten voor jaloezieën tussen 251cm en 300cm : 25€.
Gratis levering voor bestellingen over 350€.

F. BESTEK

Het bestek is alleen geldig als deze door onze kantoren wordt bevestigd.
Het is geldig voor een periode van drie maanden en uiterlijk tot 31 december van het lopende jaar.
Het bestek zal opnieuw worden berekend als uw bestelling verschillende afmetingen vermeldt.

A. INFORMATIONS GÉNÉRALES SUR LES PRIX

Les prix sont les prix de vente conseillés exprimés en EURO (EUR) : prix par unité, pièce, set.
Les prix n'incluent pas les coûts d'installation.
La liste de prix concerne uniquement les versions standards des produits.
Les prix sont valables à partir de la date mentionnée à la première page de la liste de prix.
Les prix sont valables jusqu'à nouvel ordre.
Les stores de dimensions intermédiaires sont arrondis vers le haut (ex. la mesure 510mm x 1290mm verra s'appliquer le prix de la mesure 600mm x 1300mm).
Les dessins figurant dans la liste de prix sont indicatifs

B. INFORMATIONS GÉNÉRALES SUR LES DIMENSIONS

Les dimensions commandées sont les dimensions finies : lors de sa commande, l'acheteur est donc tenu de fournir la largeur et la hauteur des dimensions totales du store.
Les dimensions conseillées maximales sont indiquées dans le tableau.

C. INFORMATIONS GÉNÉRALES SUR LES COMMANDES, RETOURS ET GARANTIE (2 ANS)

Pour les commandes passées après 11 heures, le délai de fabrication débute le jour ouvrable suivant.
Les stores étant faits sur mesure, il ne nous est en aucun cas possible de les reprendre.
La garantie de 2 ans démarre à la date de facturation et couvre les pièces ainsi que la main d'oeuvre.
Le client ne pourra en aucun cas faire valoir des frais de déplacement ou de prestation.
Une mauvaise utilisation du store ou un emploi de composants ne provenant pas de notre usine ne sera pas couvert dans le cadre de la garantie.

D. INFORMATIONS GÉNÉRALES SUR LE PRODUIT

Les stores sont réalisés avec une cantonnière en bois et une sous-latte en bois, toutes deux de couleur assortie à la couleur des lattes.
En standard, les cordes d'orientation et de traction sont placées à des côtés opposés pour les largeurs < 50cm et du même côté pour les largeurs > 50cm.
Les cordes et échelles sont de couleur assortie aux lattes.
Le grain, les noeuds et les différentes structures sont une décoration naturelle du bois.

E. LIVRAISON EN BELGIQUE

Port payant pour les stores < 250cm : 15€.
Port payant pour les stores entre 251cm et 350cm : 25€.
Livraison gratuite pour les commandes au-delà de 350€.

F. DEVIS

Le devis n'a de valeur que s'il est confirmé par nos bureaux.
Il est valable pour une période de 3 mois et au plus tard jusqu'au 31 décembre de l'année en cours.
Le devis sera recalculé si votre commande mentionne des mesures différentes.

INFORMATION QUALITE DU PRODUIT
PRODUCT KWALITEITSINFORMATIE

INFORMATION QUALITE DU PRODUIT - PRODUCT KWALITEITSINFORMATIE

TOLERANCES DES DIMENSIONS ET FORMES DES STORES EN BOIS DANS LE CAS D'USAGE NORMAL
TOLERANTIES VAN DE AFMETINGEN EN VORMEN VAN DE HOUTEN JALOEZIEEN BIJ NORMAAL GEBRUIK

GAUCHISSEMENT DU STORE KROMTREKKING VAN JALOEZIE		
Bois / Hout Bambou / Bamboe	2mm/m	
COURBURE / BUIGING:	Largeur lamelle (m) Lengte lamel (m)	Max. courbure accepté Max aanvaardde buiging
Bois / Hout Bambou / Bamboe	0,6 < 1,5	5 mm
	1,5 < 2,5	10 mm
	2,5 < 3,6	15 mm

STABILITE DIMENSIONNELLE
VORMVASTHEID

La stabilité dimentionnelle varie à cause de la nature du produit.
Hauteur ± 3%, Largeur ± 0,5%.
De vormvastheid van de jaloezie is onderhevig aan veranderingen van natuurlijke origine
Hoogte ± 3%, Breedte ± 0,5%.

Photo 1- foto 1
Gauchissement du store
Kromtrekking van jaloezie

Photo 2- foto 2
Courbure
Buiging

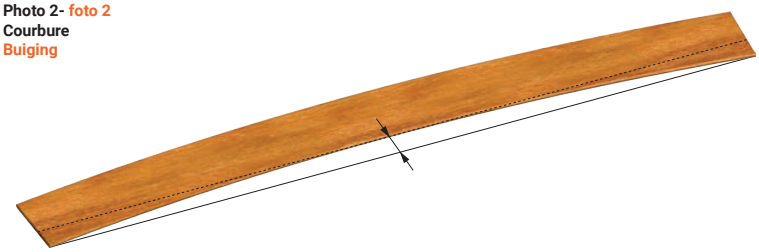

Photo 3- foto 3
Courbure
Buiging

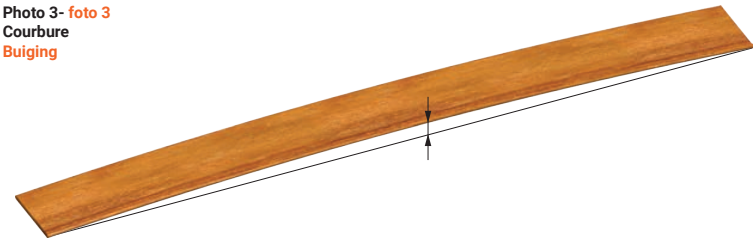

INFORMATION QUALITE DU PRODUIT - PRODUCT KWALITEITSINFORMATIE

INFORMATIONS SUPPLEMENTAIRES
BIJKOMENDE INFORMATIE

Photo 4- foto 4

Photo 5- foto 5

Photo 6- foto 6

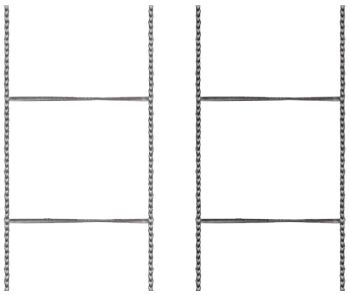
Photo 7- foto 7

Les couleurs des lamelles, cordes, échelles, boîtiers peuvent varier de celles présentées dans ce catalogue (photo 4, 5, 6, 7).
Werkelijke kleuren van lamellen, (ladder)koorden en bovenbakken kunnen lichtjes verschillen van deze gepresenteerd in deze catalogus (foto 4, 5, 6, 7).

Les lamelles en bois sont un produit naturel. De légères variations de couleur et structure sont possibles (photo 8, 9, 10)
Houten lamellen zijn een product van natuurlijke oorsprong waardoor lichte variaties in kleur en structuur zich kunnen voordoen (foto 8, 9, 10)

Photo 8- foto 8

Photo 9- foto 9

Photo 10- foto 10

L'angle de vision et la lumière peuvent influencer l'aspect de la structure, de la couleur et de la brillance du bois (photo 11, 12)
De kijkshoek alsook het licht (warm, koud) kunnen een invloed hebben op het zicht van de structuur, kleur, glans van het hout (foto 11, 12)

Photo 11- foto 11

Photo 12- foto 12

Les noeuds et les cavités peuvent parfoit influencer la purité du bois (photo 13, 14)
Knoesten en holtes kunnen zich soms voordoen die de puurheid van het natuurlijke hout benadrukken (foto 13, 14)

Photo 13- foto 13

Photo 14- foto 14

INFORMATION QUALITE DU PRODUIT - PRODUCT KWALITEITSINFORMATIE

INFORMATIONS SUPPLEMENTAIRES
BIJKOMENDE INFORMATIE

- Certains pigments employés dans le traitement des lamelles en bois peuvent provoquer une légère odeur.
- Lorsque le store en bois est relevé, le paquet peut présenter une courbe vers l'arrière ou vers l'avant. (photo 15, 16)
- On n'utilise pas de pigment pour un coloris naturel (seulement un vernis incolore)
- De légères variations de couleur sont possibles dans le même lot de bois.
- Les lamelles sont choisies au hasard
- Les fibres de bambou sont assemblées et collées
- De légères varations de couleurs, de nuances et de structures sont possibles. (photo 17,18)
- Des petites perforations dans les lamelles de bambou sont acceptées. (photo 19)
- Les lamelles en bois et en bambou sont des produits d'origine naturelle. Le bois est sélectionné par le producteur. Les trous et noeuds du bois sont la preuve d'un produit naturel et ne permettent pas le refus du produit. (photo 17, 18)

Vue latérale
Zijaanzicht

Photo 15 - foto 15

Vue latérale
Zijaanzicht

Photo 16 - foto 16

- Sommige pigmenten gebruikt in de behandeling van de houten lamellen kunnen soms een lichte geur afscheiden.
- Het pakket opgetrokken lamellen kan lichtjes naar voren of achteren leunen afhangende van de afmetingen van de jaloezie (foto 15, 16).
- Er is geen gebruik gemaakt van pigmenten (alleen kleurloze vernis), de kleur van de lamellen is de natuurlijke kleur van het hout waar ze van gemaakt zijn.
- Lichte variaties in schakeringen kunnen zich soms voordoen, ook binnen dezelfde lading hout.
- De lamellen worden willekeurig geselecteerd,
- Lamellen van bamboe worden gemaakt uit bij elkaar gedrukte en gelijmde bamboe stokjes
- Lichte variaties in de kleur, schakering en structuur van de bamboe stokjes kunnen zich soms voordoen (foto 17, 18)
- kleine perforaties in bamboe lamellen zijn toegestaan (foto 19)
- houten en bamboe lamellen zijn een product van natuurlijke origine. Het hout wordt op voorhand geselecteerd door de producent. De eventuele knoeten en holtes die zich soms kunnen voordoen in de lamel zijn een bewijs van de puurheid van het natuurlijke hout en zijn geen reden om het product te weigeren. (foto 17,18)

Photo 17 - foto 17

Photo 18 - foto 18

Photo 19 - foto 19

Photo 20 - foto 20

- Les échelles de cordes peuvent provoquer la décoloration des lamelles, surêment quant le coloris est contrasté (photo 20)
- De ladderkoorden gebruikt bij houten jaloezieën kunnen kleur afgeven op de lamellen, zeker in geval van contrasterende kleuren. (foto 20)

- La hauteur finie d'un store est mesurée du haut du caisson jusqu'en bas de la sous latte horizontale. Attention : il est impossible de livrer la hauteur exacte.
- Aucun store en bois ou bambou ne garantit 100% d'occultation. Attention : les lamelles ne ferment que d'un seul côté. (photo 21, 22)
- De afgewerkte hoogte van de jaloezie wordt gemeten vanaf de bovenrand van de bovenbak tem de onderkant van de onderlat wanneer de jaloezie open is. Let op: het is onmogelijk om de exacte bestelde hoogte te leveren.
- Geen enkele houten of bamboe jaloezie garandeert 100% verduistering. Let op: lamellen sluiten maar langs 1 kant. (foto 21, 22)

Différence acceptable d'un côté à l'autre
Aanvaardbaar verschil van links naar rechts

± 1cm

Vue de face
Frontaal zicht

INFORMATION QUALITE DU PRODUIT - PRODUCT KWALITEITSINFORMATIE

INFORMATIONS SUPPLEMENTAIRES
BIJKOMENDE INFORMATIE

- L'élasticité et la distance entre les échelles de cordes peuvent varier d'une production à l'autre. Pour pouvoir garantir l'alignement des lamelles, il faut le préciser sur le bon de commande (seulement possible pour des stores de tailles exactement similaires) (photo 23)
- De elasticiteit en de tussenafstand van de ladderkoorden kunnen variëren per productieserie en afmeting van de jaloezie. Om de coherentie van de uitlijning tussen
- verschillende jaloezieën te garanderen, gelieve bijkomende informatie te voorzien op uw bestelbon (enkel geldig bij jaloezieën van dezelfde afmetingen (foto 23)

Photo 21 - foto 21

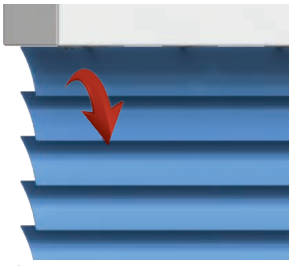

Photo 22 - foto 22

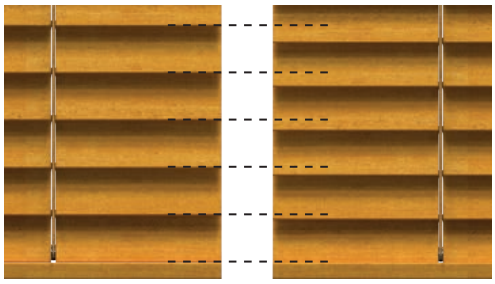

Photo 23 - foto 23

ACCEPTATION DES PLAINTES
ACCEPTATIE VAN KLACHTEN

- Si une plainte concerne le cache boîter,seul le côté visible sera pris en compte
- Si un défaut n'est pas visible à 1 m de distance, celui-ci ne sera pas pris en compte
- Le contrôle du défaut doit être effectué dans une bonne lumière (angle de vue 0-45°)

- Indien de klacht refereert naar een beschadigde kooflijst, zal enkel de zichtbare kant in beraad genomen worden
- Indien het defect niet zichtbaar is vanaf 1m afstand, zal deze niet worden behandeld
- Het proces van verificatie van de klacht neemt plaats in goed verlichte
- omstandigheden (kijkhoek 0-45°)

DEFAUTS RECURRENTS QUI NE SONT PAS ACCEPTÉS COMME PLAINTES
VAAK VOORKOMENDE DEFECTEN IN HOUT DIE NIET ONDERHEVIG ZIJN AAN KLACHTEN

- Les légères griffures sur les lamelles, cache-boitier, sous-latte qui ne sont pas visbles à partir de 1 m de distance.
- Les joints d'assemblage (photo 24, 25, 26)
- Variations dans les nuances de bois (photo 24)
- Différences dans les direction et largeurs des nervures

- Lichte krassen op het oppervlakte van de lamellen, kooflijst, onderlat niet zichtbaar vanaf 1m afstand
- Vingerlasverbindingen (foto 24, 25, 26)
- Variaties in schakeringen van hout (24)
- Verschillen in nerf grootte en nerf richting (uitlijning)

Photo 24 - foto 24

Photo 25 - foto 25

Photo 26 - foto 26

SÉCURITÉ ENFANTS

COMMANDE À CORDE - SUPPORT DE CORDE

Norme EN13120 : norme de sécutité enfants.

La norme européenne exige que toute protection solaire intérieur satisfait à la norme.
Pour des stores vénitiens en bois cela signifie que la longueur et la fixation de la corde de commande doivent être conformes à cette norme.
Ceci compte pour tous les espaces où des enfants de 0-42 mois peuvent avoir accès.
Le but est de réduire à néant le risque d'étranglement avec la corde.
Storflex fournit ses stores vénitiens en bois avec un support de corde ou de chaînette à fixer.
La corde ou la chaînette doit être tendue dans le support.

La corde se trouve toujours dans le support à une distance de 150cm au minimum du sol.

CHILD SAFETY

KOORDBEDIENING - KOORDHOUDER

Norm EN13120 : Child safety

De Europese standaard eist dat alle binnenzonwering aan de norm voldoet.
Voor houten jaloezieën betekent dit dat de lengte en de bevestiging van de bedieningskoord moet voldoen aan die norm.
Dat geldt voor alle plaatsen waar kinderen van 0-42 maand toegang tot kunnen hebben en heeft als doel het risico tot verhanging met het koord tot nul te herleiden.
Stor'flex voorziet haar houten jaloezieën van een vast te maken koordhouder of kettinghouder
De koord of de ketting bevindt zicht steeds in het koordhouder of de kettinghouder op min. 150cm van de grond.

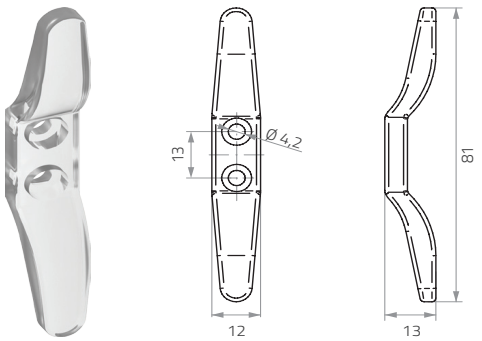

Support fournit pour les stores à commande par cordes.
Steun voorzien voor de houten jaloezieën met koorden.

Couleur disponible : Transparent
Beschikbare kleur : Doorzichtig

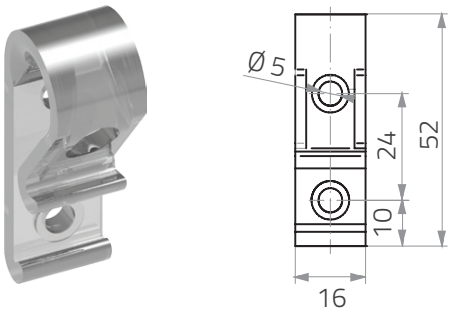

Support fournit pour les stores à commande par chaînette.
Steun voorzien voor de houten jaloezieën met ketting.

Couleur disponible : Transparent
Beschikbare kleur : Transparant

FICHES TECHNIQUES
TECHNISCHE GEGEVENS

25mm

25mm

FICHES TECHNIQUES
TECHNISCHE GEGEVENS

STORES EN BOIS 25MM HOUTEN JALOEZIEËN

DIMENSIONS
AFMETINGEN

	Largeur min. Breedte	Largeur max. Breedte	Hauteur max. Hoogte	Surface max. Oppervlakte
Standard manuel / Standaard manueel	260mm	2700mm	3000mm	6m²
Bambou / Bamboo	260mm	1800mm	3000mm	4,5m²
Monocommande (échelle de corde) Monocommando (ladderkoord)	380mm	2400mm	3000mm	4,44m²

ATTENTION:
Ce sont les dimensions possibles par sorte de store. Chaque coloris a ses propres limites. Pour tous les détails, veuillez-vous référer à la page 46-49

LET OP:
Dit zijn de algemene afmetingen per type jaloezie. Elke kleur kent zijn eigen limieten. Voor gedetaillerde afmetingen zie de Overzicht kleuren referenties op P. 46-49

POIDS / SURFACE
GEWICHT / OPPERVLAKTE

TOLÉRANCE EN HAUTEUR = jusqu'à + 10mm (en raison de l'espace entre les lamelles, déterminé par l'échelle)
HOOGTE TOLERANTIE = tot +10mm (vanwege de ruimte tussen de lamellen, bepaald door het ladderkoord)

2,25 kg/m2* **3 kg/m2* (Bambou / Bamboo)**
***le poids du produit = estimation du poids**
***Het gewicht van het product = schatting van het gewicht**

Veuillez noter:
De légères différences dans le ton des cordes et échelles sont possibles.
Les composants du store sont faits de matériaux naturels (bois) qui peuvent occasionnellement subir des déformations.

Er wordt op gewezen dat:
Lichte verschillen tussen de tinten van de koorden en ladderkoorden zijn mogelijk
De onderdelen van de jaloezie zijn gemaakt uit natuurlijke materialen (hout) die soms vervormingen ondergaan

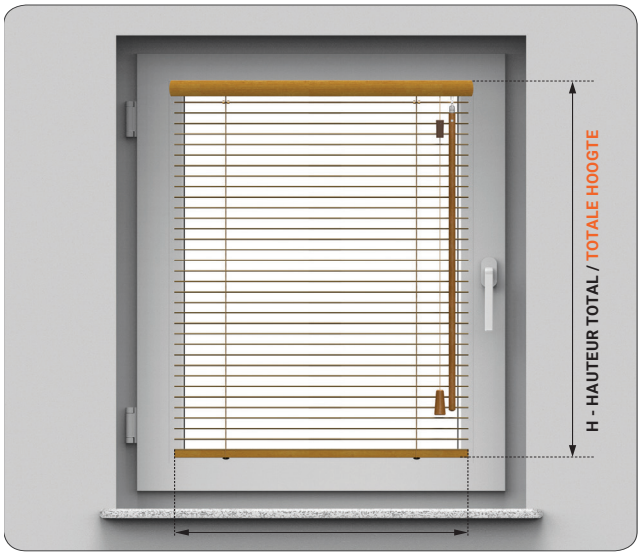

L / B - LARGEUR TOTALE / TOTALE BREEDTE

ENCOMBREMENT
PAKKETHOOGTE

La formule pour la hauteur du paquet des stores en bois 25mm avec caisson de 25x25 et sous-latte
De formule voor de hoogte van het pakket van de 25mm houten jaloezieën met 25x25 bovenbak en onderlat

Caisson
Bovenbak

25X25mm

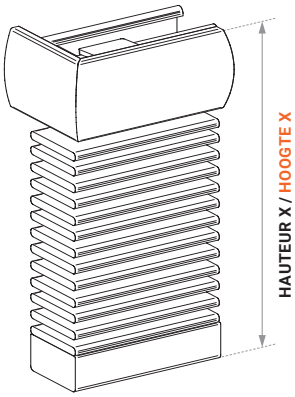

$$\text{Hauteur / Hoogte } X = \frac{\text{Hauteur du store (mm) / Hoogte van de jaloezie (mm)} \times 160}{1000} + 35$$

Hauteur du caisson et du paquet une fois le store en bois de 25mm remonté
Hoogte van de bovenbak en het pakket eens de houten jaloezie opgetrekt is

Hauteur du store Hoogte van jaloezie (mm)	Hauteur X / Hoogte X (mm)
300	83
400	99
500	115
600	131
700	147
800	163
900	179
1000	195
1100	211
1200	227
1300	243
1400	259
1500	275
1600	291
1700	307
1800	323
1900	339
2000	355
2100	371
2200	387
2300	403
2400	419
2500	435
2600	451
2700	467
2800	483
2900	499
3000	515

FICHES TECHNIQUES
TECHNISCHE GEGEVENS

STORES EN BOIS 25MM HOUTEN JALOEZIEËN

CAISSON
BOVENBAK

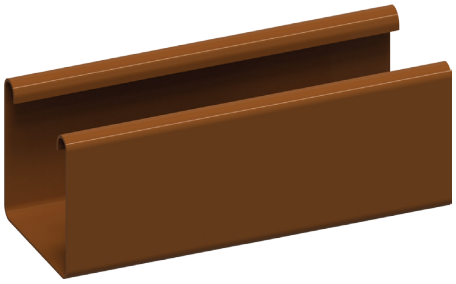

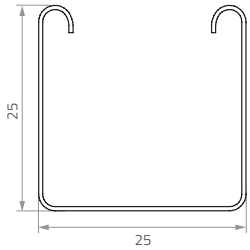

SPÉCIFICATION
- Caisson en acier
- 0.4 – 0.5 mm* épaisseur

*La différence d'épaisseur peut dépendre de l'épaisseur du revêtement

SPECIFICATIE
- Stalen bovenbak
- Dikte: 0,4 - 0,5 mm*

*Het verschil in dikte kan afhangen van de dikte van de coating

	Standard manuel Standaard manueel	Monocommande Monocommando
Caisson 25x25mm / 25x25mm bovenbak	✓	✓

CACHE-BOÎTIER
AFDEKLAT

Avec deux côtés
Met twee zijden **A**

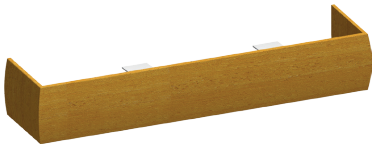

Longueur du cache-boitier = largeur du store + 24mm
Lengte van de afdeklat = breedte van de jaloezie + 24mm

Avec le côté à gauche
Met linkerzijde **B**

Longueur du cache-boitier = largeur du store + 12mm
Lengte van de afdeklat = breedte van de jaloezie + 12mm

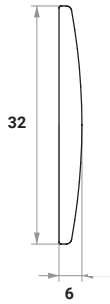

Avec le côté à droite
Met rechterzijde **C**

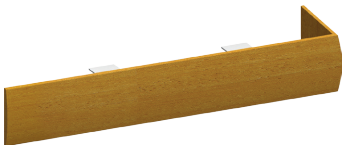

Longueur du cache-boitier = largeur du store + 12mm
Lengte van de afdeklat = breedte van de jaloezie + 12mm

Cache-boitier droit
Rechte afdeklat **D**

Longueur du cache-boitier = largeur du store
Lengte van de afdeklat = breedte van de jaloezie

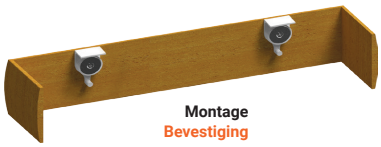

Montage
Bevestiging

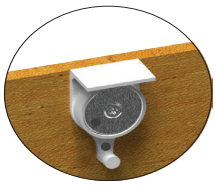

Aimant / magneet
Support magnétique
Magnetische steun

SOUS-LATTE
ONDERLAT

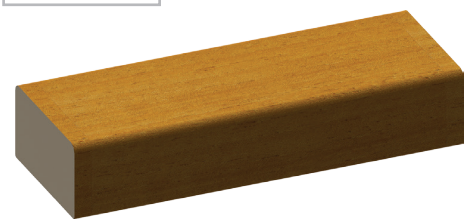

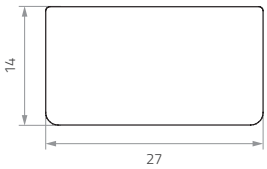

25mm

FICHES TECHNIQUES
TECHNISCHE GEGEVENS

STORES EN BOIS 25MM HOUTEN JALOEZIEËN

SUPPORTS
STEUNEN

Nombre de supports / points de fixation du caisson 25x25 pour des stores de différentes largeurs
Aantal steunen / bevestigingspunten voor 25x25 bovenbak voor jaloezieën van verschillende breedtes.

≤800mm	800 - 1100mm	1101 - 1400mm	1401 - 1700mm	1701 - 2000mm	2001 - 2300mm	2301 - 2700mm
2	3	4	5	6	7	8

Support (haut) B
Steun (boven) B

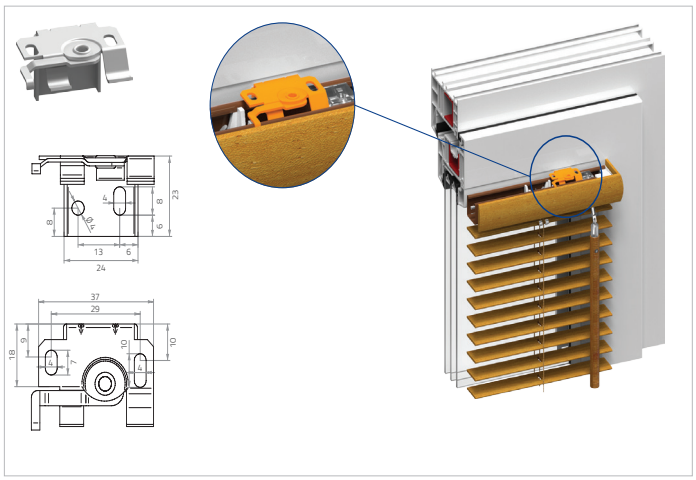

Couleur disponible : Chromé
Beschikbare kleur : Chroom

Support (haut) C
Steun (boven) C

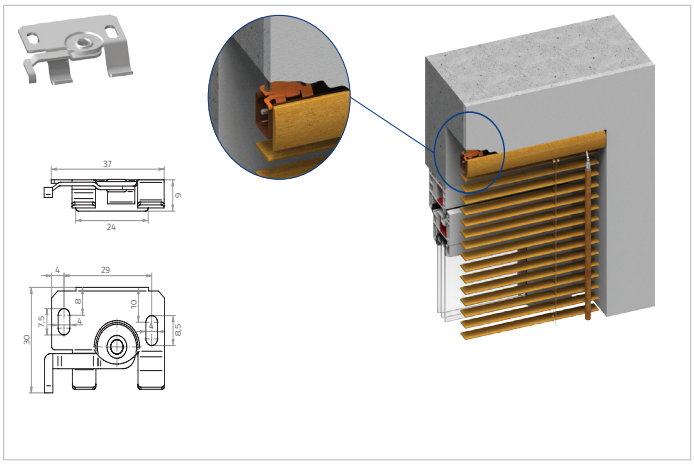

Couleur disponible : Chromé
Beschikbare kleur : Chroom

Support (haut) KTO
Steun (boven) KTO

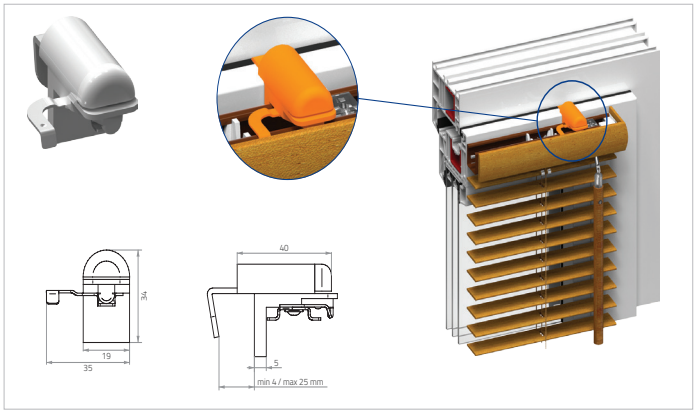

Couleur disponible : Blanc ou brun
Beschikbare kleur : Wit of bruin

STORES EN BOIS 25MM HOUTEN JALOEZIEËN

MANOEUVRE STANDARD
STANDAARD BEDIENING

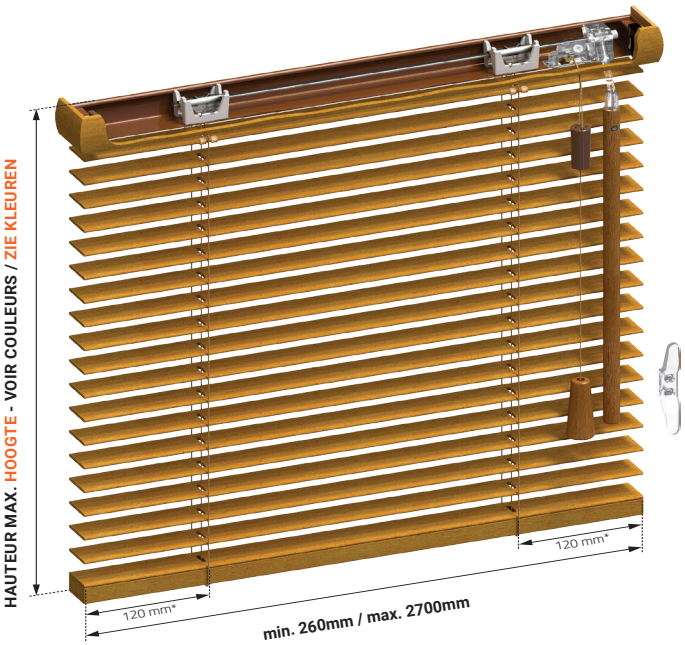

Hauteur du store Hoogte van de jaloezie	Longueur du bâton Stoklengte
≤799mm	300mm
800 - 1399mm	600mm
1400 - 1599mm	750mm
1600 - 2199mm	1000mm
2200 - 2399mm	1200mm
2400 - 3000mm	1500mm

***Pour les stores plus étroits que 400mm, les échelles peuvent être déplacées plus près du bord des lamelles en bois.**

***Voor jaloezieën smaller dan 400mm kunnen de ladders dichter bij de rand van de houten lamellen worden verplaatst.**

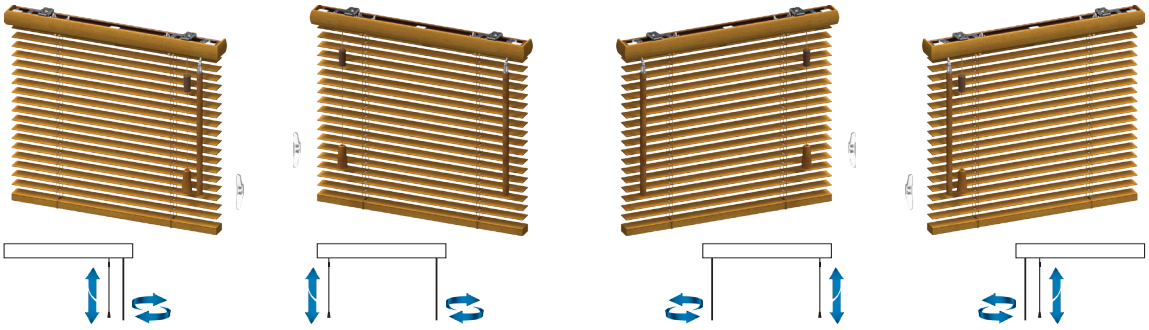

ATTACHE DE SOUS-LATTE
FIXEERBEUGEL

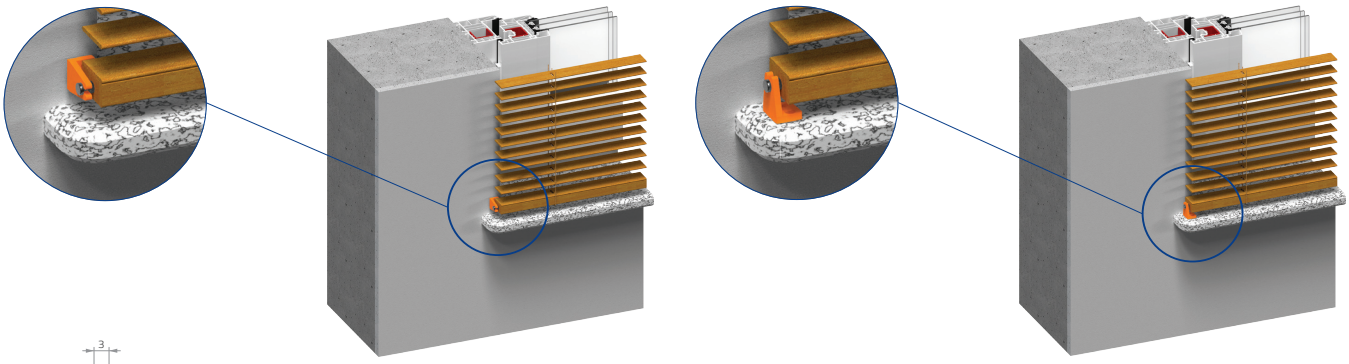

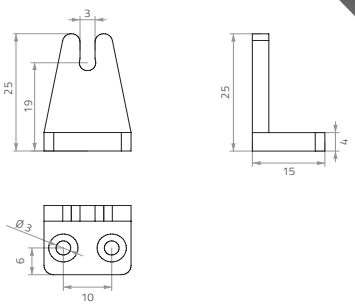

Couleur disponible : Transparent
Beschikbare kleur : Transparant

STORES EN BOIS 25MM HOUTEN JALOEZIEËN

MONOCOMMANDE
MONOCOMMANDO

Mécanisme qui permet de monter/descendre le store ainsi que de faire pivoter ses lamelles à l'aide d'une chainette et d'une seule commande intégrée.
Le système combine un frein à ressort et un engrenage 1:5.
Couleur du mécanisme assortie à la couleur des lamelles de 25mm (standardisation du fabricant).

Mechanisme die het mogelijk maakt om de jaloezie omhoog en omlaag te trekken en de lamellen te draaien met behulp van een ketting en één geïntegreerd bediening.
Het systeem combineert een verenrem en een raderwerk
Kleur van het mechanisme passend bij de kleur van de 25mm lamellen (standardiseering van de fabrikant)

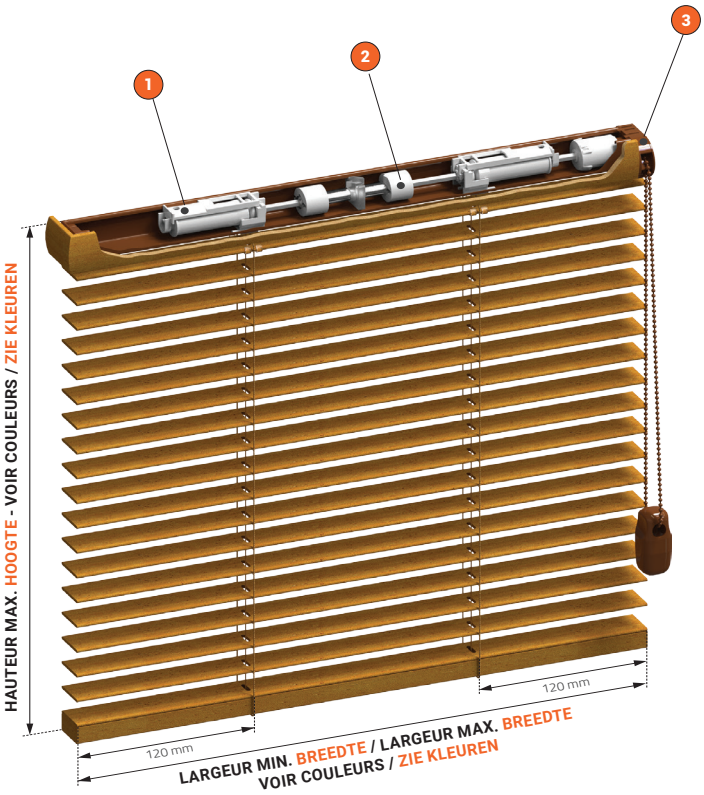

MAX 8 KG

1 Cone CTS / CTS kegel

Somfy a breveté un composant pour monter/descendre les stores ainsi que pour pivoter les lamelles ; la corde s'enroule sur un cone.
Somfy heeft een onderdeel gepatenteerd om de jaloezie omhoog/omlaag te trekken en om de lamellen te draaien ; het koord wikkelt zich om een kegel

2 Limiteur montée/descente / Up-down begrenzer

Monté à l'intérieur du caisson, évite les dommages et déformations du store. Définit le point d'arrêt quand le paquet d'encombrement est monté ou le store est descendu
In de bovenbak gemonteerd, voorkomt schade en vervormingen van de jaloezie. Stelt het stoppunt vast wanneer het pakket omhoog en omlaag is.

3 Engrenage / Raderwerk

Permet la manœuvre fluide et précise ; permet de monter/descendre le store ainsi que de faire pivoter ses lamelles à l'aide d'une chainette intégrée.

Biedt vloeibare en nauwkeurige manœuvres ; maakt het mogelijk om de jaloezie omhoog en omlaag te trekken en de lamellen te draaien met hulp van een ketting en één geïntegreerd bediening.

Chainettes / Kettingen

Tailles de boucles disponibles - Beschikbare grootte van de lussen:
250, 500, 750, 1000, 1250, 1500, 1750, 2000, 2250, 2500, 2750, 3000mm

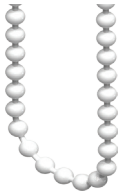

PVC – diamètre des boules: 4.5mm (boucle tous les 25 cm).PVC – diameter van de ballen : 4.5mm (lus om de 25cm).

Métal (option) – diamètre des boules : 4.5mm.
Metaal (optie) diameter van de ballen : 4.5mm

Blanc
Wit

Beige
Beige

Gris
Grijs

Brun
Bruin

Noir
Zwart

Il est possible de sélectionner individuellement la couleur du mécanisme.
Het is mogelijk om individueel de kleur van het mechanisme te kiezen.

GUIDES LATÉRAUX
ZIJGELEIDINGEN

La distance des guides latéraux depuis le bord du store
De afstand van de zijgeleidingen vanaf de rand van de jaloezie

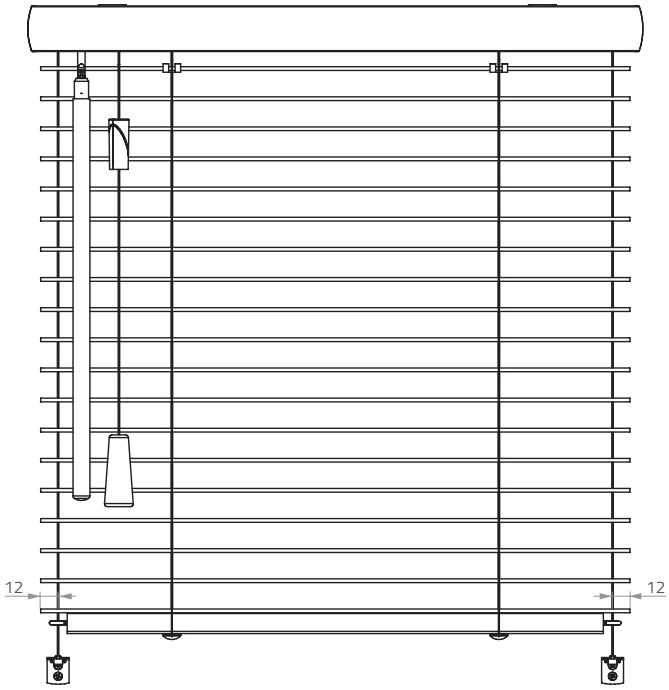

Guides latéraux disponibles en cable d'acier d'épaisseur 1mm recouvert de PVC.
Zijgeleidingen beschikbaar als 1mm PVC gecoatte staalkabel

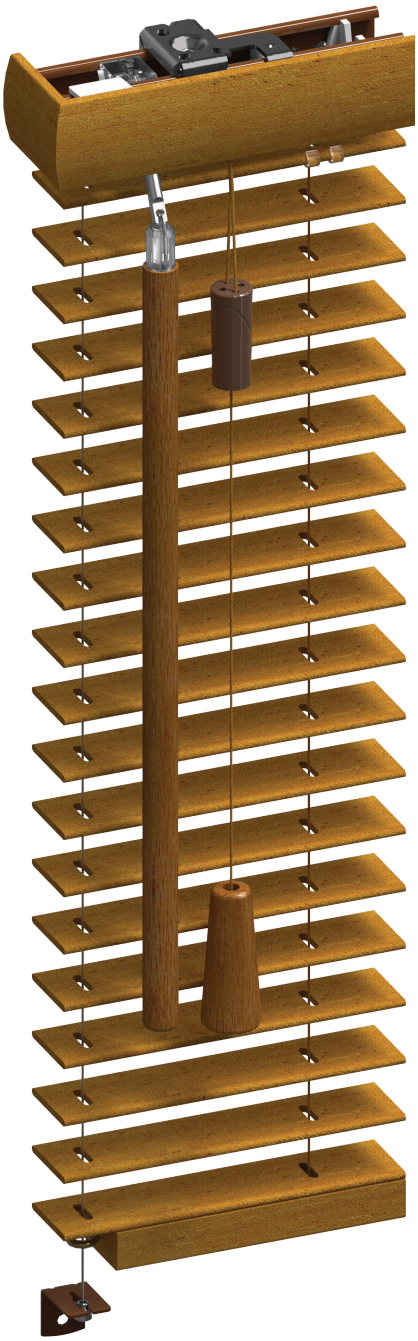

Fixation des guides latéraux dans le caisson.
Bevestiging van de zijgeleidingen in de bovenbak

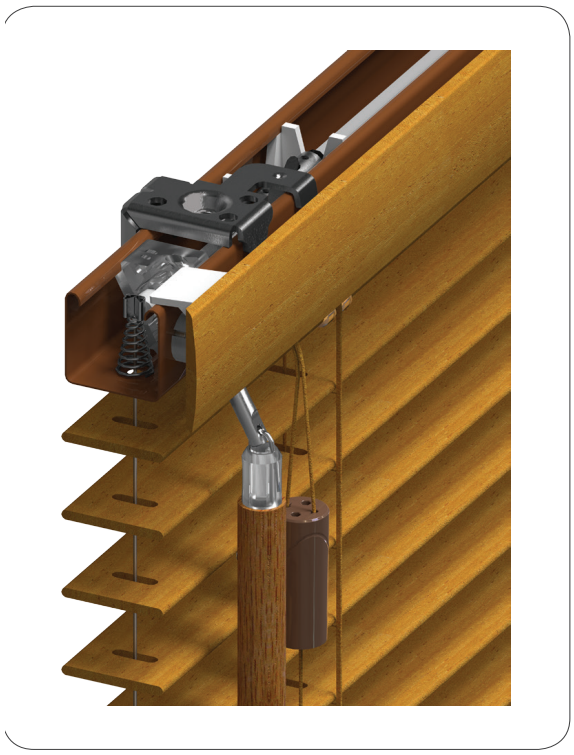

La sous-latte est 38mm plus étroite que la largeur totale du store.

De onderlat is 38mm smaller dan de totale breedte van de jaloezie

GUIDES LATÉRAUX
ZIJGELEIDINGEN

Support pour guide latéral (support B) – montage mural ou sur fenêtre.
Zijgeleiding steun (steun B) – muur-/raambevestiging

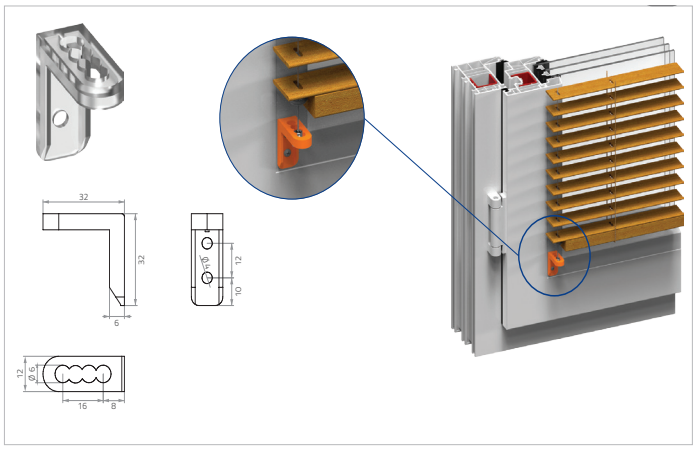

Couleur disponible : Transparent
Beschikbare kleur : Doorzichtig

Support pour guide latéral (support C) – montage sur appui de fenêtre ou au sol.
Zijgeleiding steun (steun C) – vensterbank-vloerbevestiging

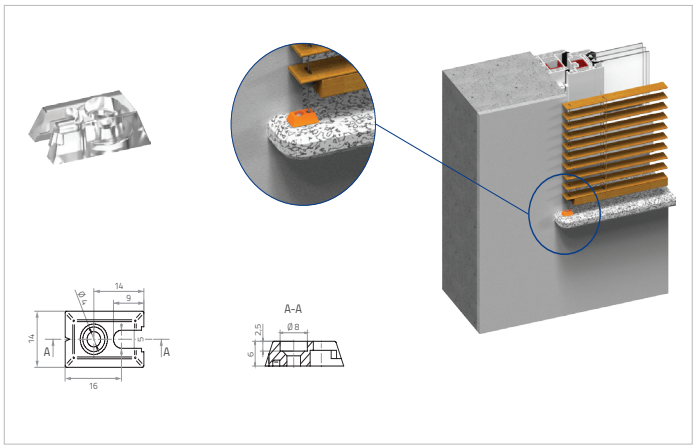

Couleur disponible : Transparent
Beschikbare kleur : Doorzichtig

Support pour guide latéral (support KTU) – montage sur châssis ou porte
Zijgeleiding steun (steun KTU) – Op een venster of een deur bevestiging

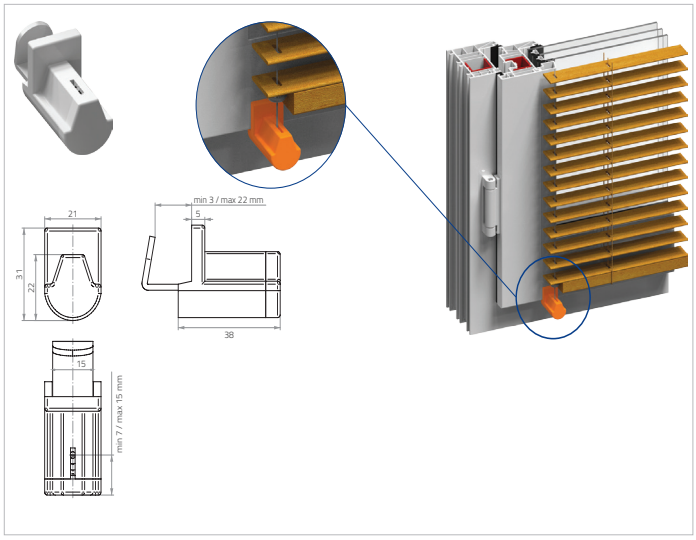

Couleur disponible : Blanc ou brun
Beschikbare kleur : Wit of bruin

Support pour guide latéral (support D) – montage mural ou sur fenêtre.
Zijgeleiding steun (steun D) – muur-/raambevestiging

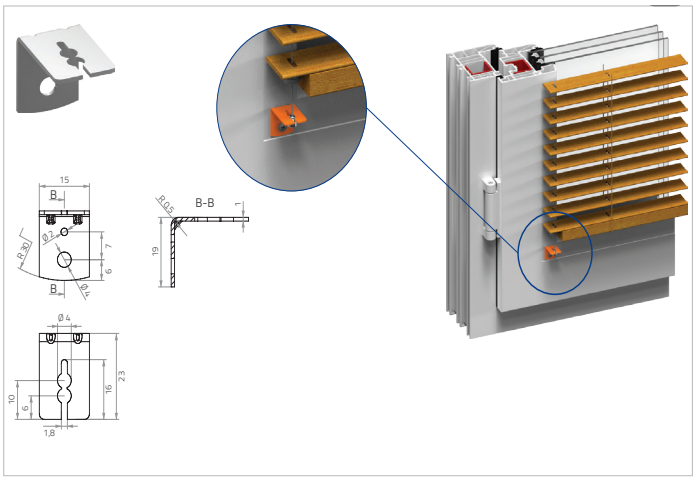

Couleur disponible : Blanc, brun, beige, chromé, noir, zinc
Beschikbare kleur : Wit, bruin, beige, Chroom, zwart, zinc

FICHES TECHNIQUES
TECHNISCHE GEGEVENS

50mm

FICHES TECHNIQUES
TECHNISCHE GEGEVENS

STORES EN BOIS 50MM HOUTEN JALOEZIEËN

DIMENSIONS
AFMETINGEN

	Largeur min.* Breedte *	Hauteur max. ** Hoogte **
Standard manuel Standaard manueel	450mm	3600mm
Monocommande Monocommando	600mm	3000mm
Rétro Retro	400mm	2300mm
Motorisé Gemotoriseerd	800mm	3600mm

ATTENTION:
Ce sont les dimensions possibles par sorte de store. Chaque coloris a ses propres limites. Pour tous les détails, veuillez-vous référer à la page 46-49

* En fonction du coloris
** Hauteur max. dépend de la largeur du store

LET OP:
Dit zijn de algemene afmetingen per type jaloezie. Elke kleur kent zijn eigen limieten. Voor gedetaillerde afmetingen zie de Overzicht kleuren referenties op P. 46-49

* Afhankelijk van de kleur
** Max. Hoogte hangt af van de breedte van de jaloezie

Veuillez noter:
De légères différences dans le ton des cordes et échelles sont possibles.
Les composants du store sont faits de matériaux naturels (bois) qui peuvent occasionnellement subir des déformations.

Er wordt op gewezen dat:
Lichte verschillen tussen de tinten van het koorden en ladderkoorden zijn mogelijk
De onderdelen van de jaloezie zijn gemaakt uit natuurlijke materialen (hout) die soms vervormingen ondergaan

POIDS / SURFACE
GEWICHT / OPPERVLAKTE

Tolérance en hauteur = jusqu'à + 20mm (en raison de l'espace entre les lamelles, déterminé par l'échelle).
Hoogte tolerantie = tot +20mm (vanwege de ruimte tussen de lamellen, bepaald door het ladderkoord).

La hauteur du store se mesure depuis la sous-latte en position basse jusqu'au bord supérieur du caisson.
De hoogte van de jaloezie wordt gemeten vanaf de onderlat in lage positie tot de bovenrand van de bovenbak

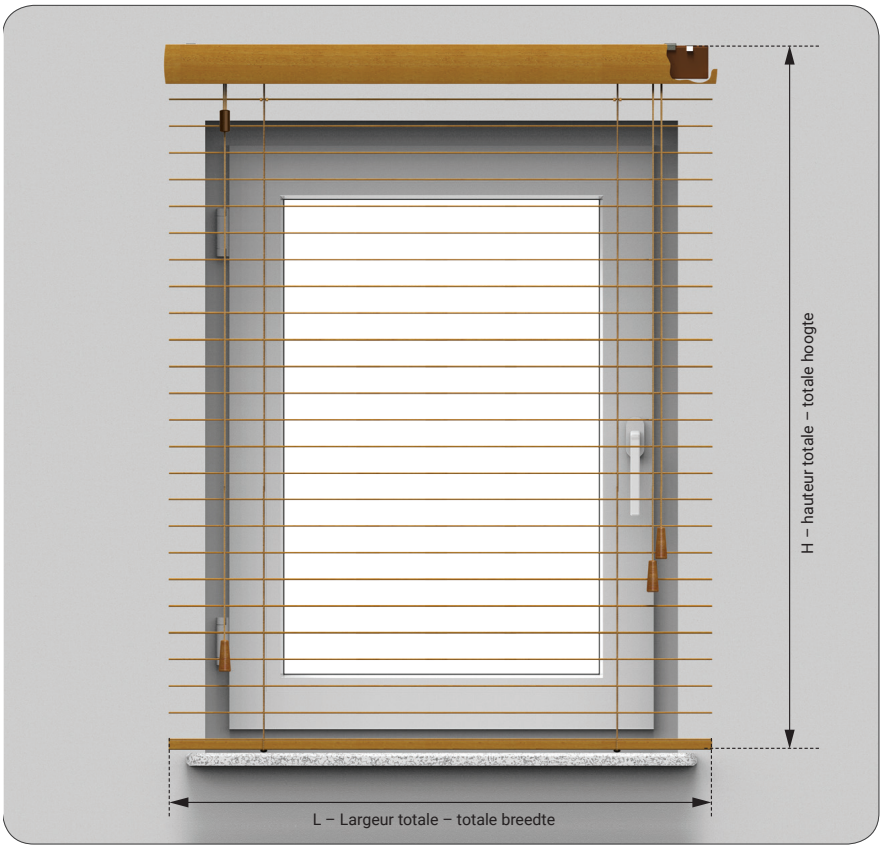

Bois 50mm Hout

3 Kg/m²

50mm PVC

3,6 Kg/m²

Bambou 50mm Bamboe

3,7 Kg/m²

***le poids du produit = estimation du poids**
***Het gewicht van het product = schatting van het gewicht**

50mm

STORES EN BOIS 50MM HOUTEN JALOEZIEËN

ENCOMBREMENT
PAKKETHOOGTE

La hauteur du paquet inclut le paquet de lamelles en bois, le caisson et la sous-latte.
Het pakkethoogte bestaat uit een pakket houten lamellen, de bovenbak en de onderlat.

Échelle – ladderkoord	Galon – ladderband	Système RETRO – RETRO systeem
	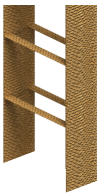	
Hauteur / Hoogte X = (Hauteur du store (mm) / Hoogte van jaloezie (mm) x 100) / 1000 + 70	Hauteur / Hoogte X = (Hauteur du store (mm) / Hoogte van jaloezie (mm) x 110) / 1000 + 70	Hauteur / Hoogte X = (Hauteur du store (mm) / Hoogte van jaloezie (mm) x 100) / 1000 + 80

Caisson 58 x 51 bovenbak

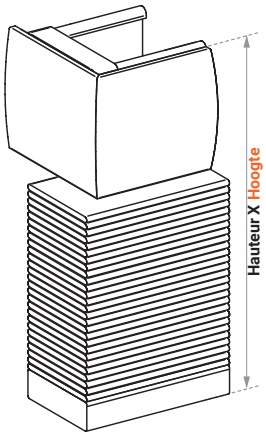

Hauteur du store / Hoogte van jaloezie	Hauteur du paquet / Pakkethoogte		
	Échelle / Ladderkoord	Galon / Ladderband	Système RETRO / RETRO systeem
300	100	103	110
400	110	114	120
500	120	125	130
600	130	136	140
700	140	147	150
800	150	158	160
900	160	169	170
1000	170	180	180
1100	180	191	190
1200	190	202	200
1300	200	213	210
1400	210	224	220
1500	220	235	230
1600	230	246	240
1700	240	257	250
1800	250	268	260
1900	260	279	270
2000	270	290	280
2100	280	301	290

Hauteur du store / Hoogte van jaloezie	Hauteur du paquet / Pakkethoogte		
	Échelle / Ladderkoord	Galon / Ladderband	Système RETRO / RETRO systeem
2200	290	312	300
2300	300	323	310
2400	310	334	
2500	320	345	
2600	330	356	
2700	340	367	
2800	350	378	
2900	360	389	
3000	370	400	
3100	380	411	
3200	390	422	
3300	400	433	
3400	410	444	
3500	420	455	
3600	430	466	

FICHES TECHNIQUES
TECHNISCHE GEGEVENS

STORES EN BOIS 50MM HOUTEN JALOEZIEËN

CAISSON
BOVENBAK

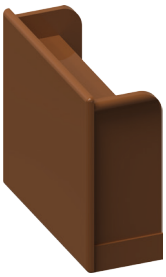

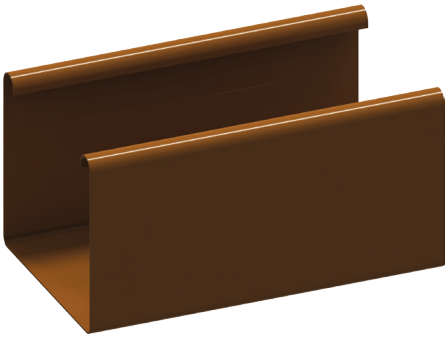

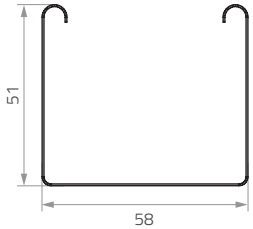

SPECIFICATIONS
-Caisson en acier
-0.5 mm épaisseur*

*La différence d'épaisseur peut dépendre de l'épaisseur du revêtement

SPECIFICATIES
-Stalen bovenbak
-0.5 mm dikte*

*Het verschil in dikte kan afhangen van de dikte van de coating

CACHE-BOÎTIER
AFDEKLAT

50mm

Avec deux côtés
Met twee zijden **A**

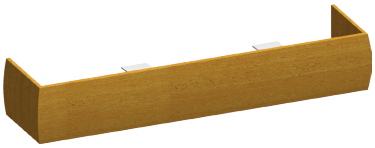

Longueur du cache-boitier = largeur du store + 24mm
Lengte van de afdeklat = breedte van de jaloezie + 24mm

Avec le côté à gauche
Met linkerzijde **B**

Longueur du cache-boitier = largeur du store + 12mm
Lengte van de afdeklat = breedte van de jaloezie + 12mm

Avec le côté à droite
Met rechterzijde **C**

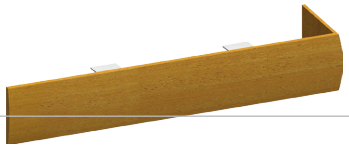

Longueur du cache-boitier = largeur du store + 12mm
Lengte van de afdeklat = breedte van de jaloezie + 12mm

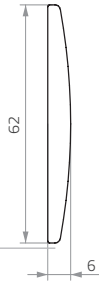

Cache-boitier droit
Rechte afdeklat **D**

Longueur du cache-boitier = largeur du store
Lengte van de afdeklat = breedte van de jaloezie

Montage
Bevestiging

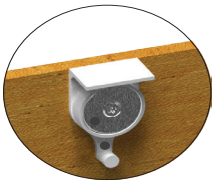

Aimant / magneet
Support magnétique
Magnetische steun

SOUS-LATTE
ONDERLAT

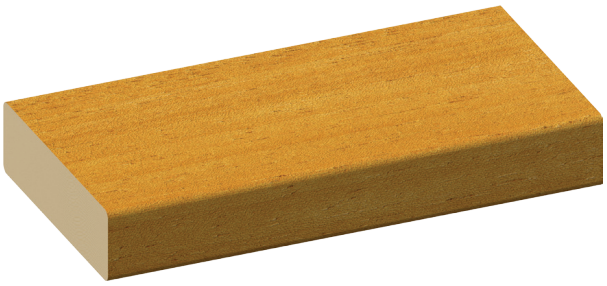

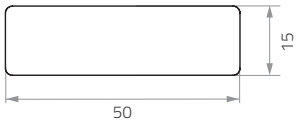

SUPPORTS
STEUNEN

Nombre de supports pour caisson 58x51
Aantal steunen voor 58x51 bovenbak

≤800mm	801 - 1500mm	1501 - 2100mm	2101 - 2700mm	2701 - 3300mm	3301 - 3600mm
2	3	4	5	6	7

Support supérieur / Bovensteun

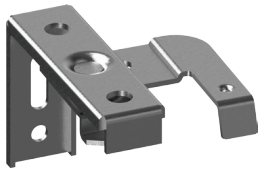

Montage plafond / plafondbevestiging

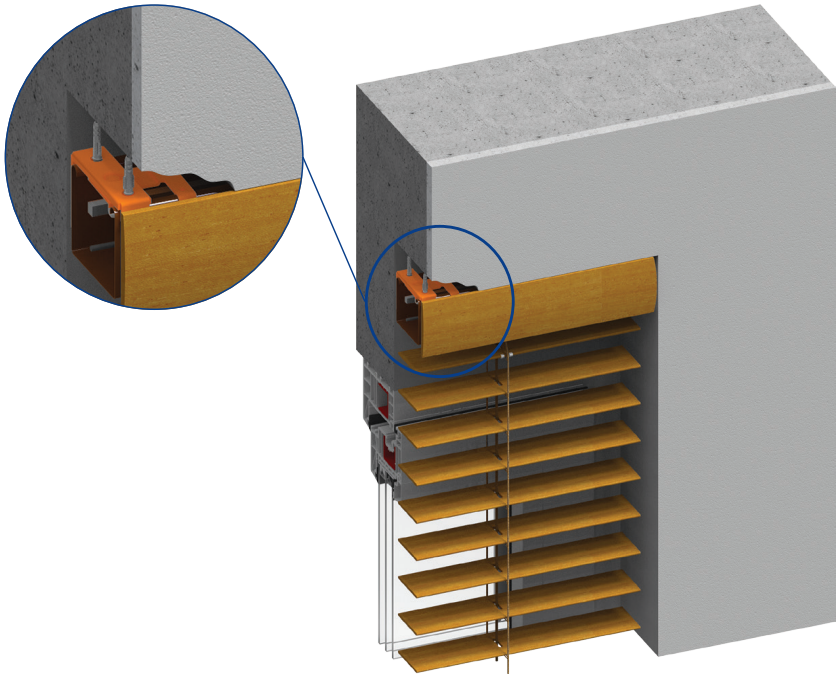

Montage mural – muurbevestiging

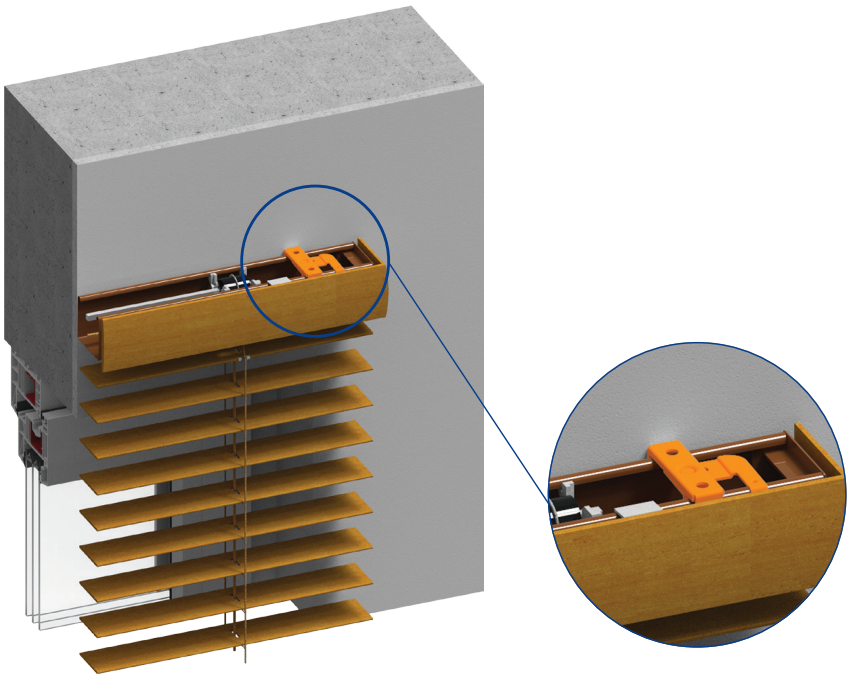

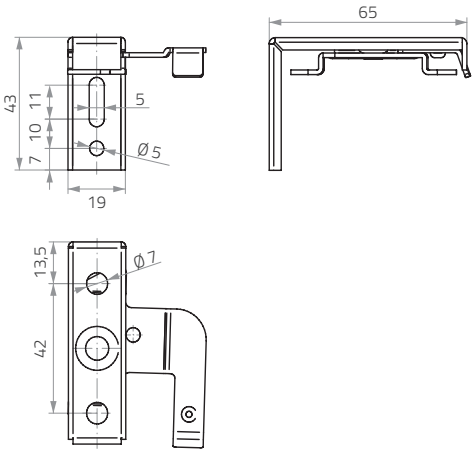

Couleur disponible : Zinc / beschikbare kleur : Zinc

50mm

STORES EN BOIS 50MM HOUTEN JALOEZIEËN

ÉCHELLES ET GALONS
LADDERKOORD EN LADDERBAND

Échelle – ladderkoord

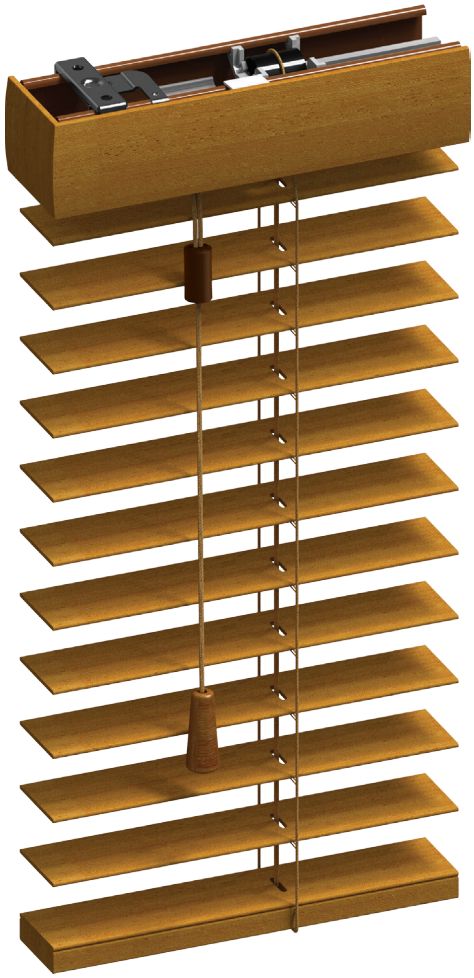

Distance entre les lamelles / Afstand tussen de lamellen
42mm

Galon* – ladderband*

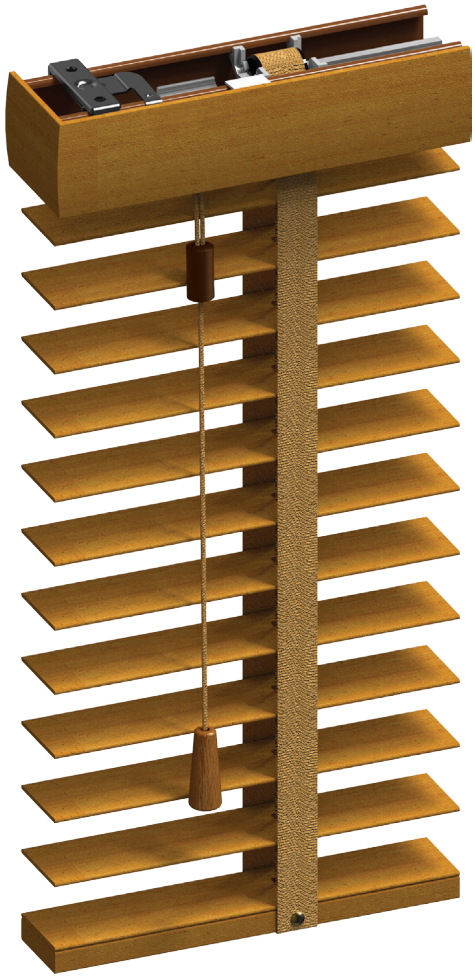

Distance entre les lamelles / Afstand tussen de lamellen
45mm

Galon de 25mm
25mm ladderband*

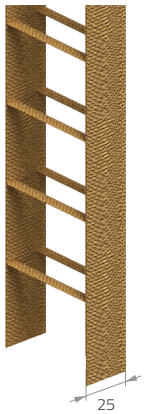

Galon de 38mm
38mm ladderband*

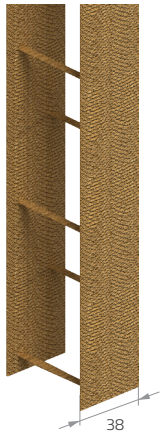

* Les stores motorisés avec galons: sont seulement disponible sur demande
* Gemotoriseerde jaloezieën met ladderbanden zijn enkel beschikbaar op aanvraag

Pour les stores motorisés et ceux plus étroits que 500mm, l'échelle peut avoir besoin d'être déplacée plus près des bords des lamelles en bois
Voor gemotoriseerde jaloezieën en jaloezieën die smaller zijn dan 500mm, moet het ladderkoord mogelijk dichter bij de randen van de houten lamellen worder geplaatst

Echelles dans les différents systèmes / Ladders in verschillende systemen

	Standard manuel Standaard manueel	Monocommande Monocommando	Rétro Retro	Motorisé Gemotoriseerd
Échelle - ladderkoord	✓	✓	✓	✓
Galon 25mm ladderband	✓	✓		Sur demande / Op aanvraag
Galon 38mm ladderband	✓		✓	Sur demande / Op aanvraag

Nombre d'échelles / Aantaal ladders

LAMELLES EN BOIS ET BAMBOU / LAMELLEN IN HOUT EN BAMBOE					
≤850mm	851 - 1500mm	1501 - 2100mm	2101 - 2700mm	2701 - 3000mm	3001 - 3600mm
2	3	4	5	6	7

LAMELLES EN PVC / LAMELLEN IN PVC							
≤600mm	601 - 900	901 - 1200	1201 - 1500	1501 - 1800	1801 - 2100	2101 - 2400	2401 - 2700
2	3	4	5	6	7	8	9

50mm

STORES EN BOIS 50MM HOUTEN JALOEZIEËN

STANDARD MANUEL
STANDAARD MANUEEL

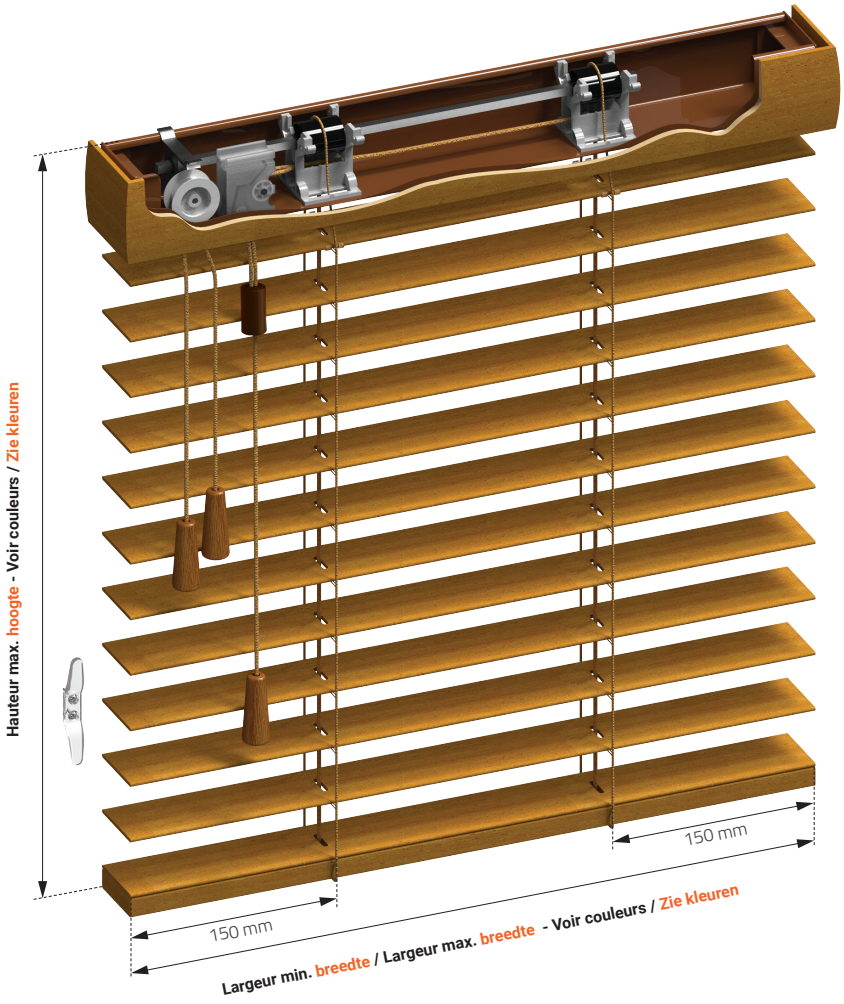

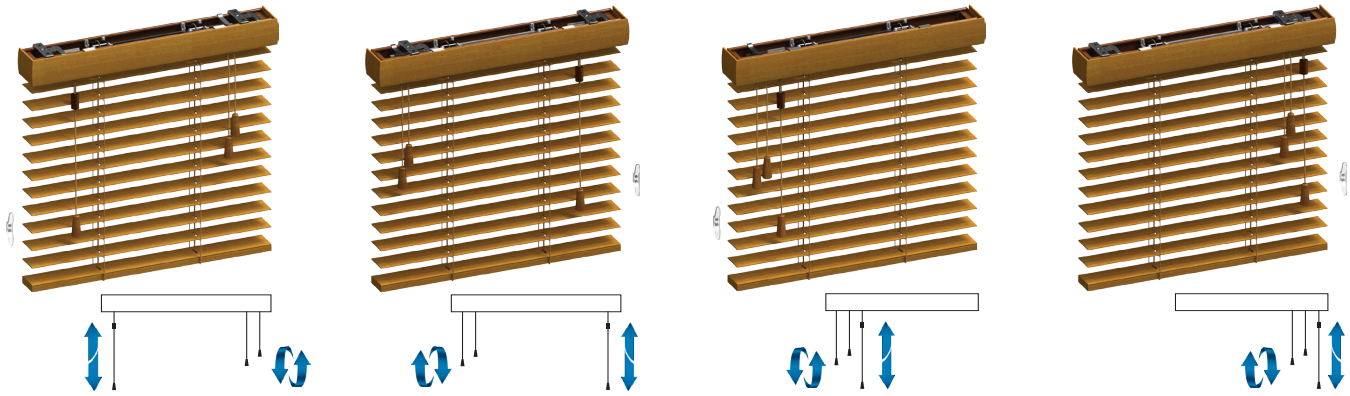

50mm

STORES EN BOIS 50MM HOUTEN JALOEZIEËN

SYSTÈME RÉTRO
RETRO SYSTEEM

***X - la distance entre le caisson et le support RETRO (valeur non-incluse dans la dimension spécifiée sur le bon de commande)**
***X – afstand tussen de bovenbak en de RETRO-steun (waarde niet inbegrepen in de dimensie gespecifieerd op de bestelbon)**

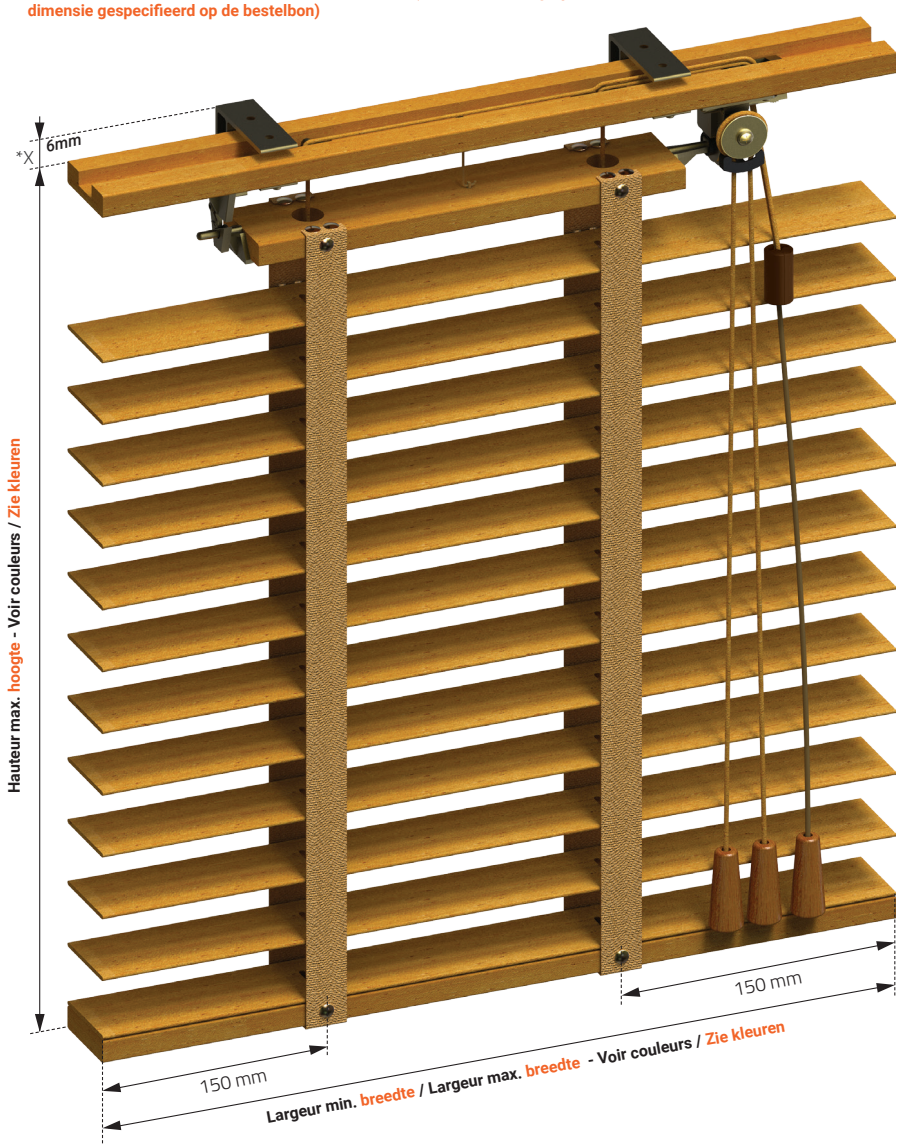

Couleur des composants RETRO
Kleur van de RETRO-onderdelen

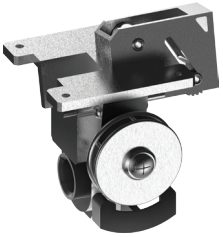

Argent / zilver

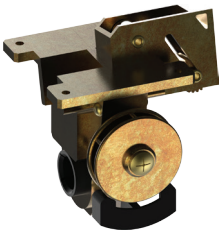

Laiton / messing

Manœuvre Gauche / Bediening Links

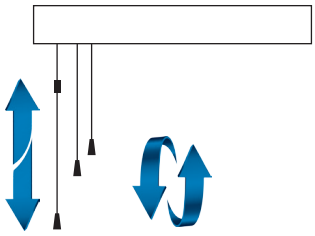

Manœuvre Droite / Bediening Recht

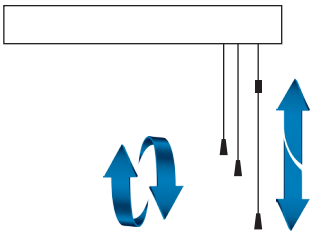

Support RETRO
RETRO-steun

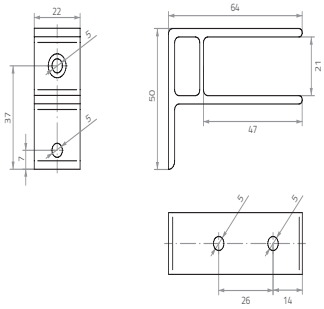

STORES EN BOIS 50MM HOUTEN JALOEZIEËN

MONOCOMMANDE
MONOCOMMANDO

Ménanisme permetant de monter/descendre le store ainsi que de faire pivoter ses lamelles à l'aide d'une seule commande intégrée
Le système combine un frein à ressort et un engrenage 1 :5
Le store avec monocommande est fourni avec une chainette en métal (argentée)

Mechanisme die het mogelijk maakt om de jaloezie omhoog en omlaag te trekken en de lamellen te draaien met behulp van één geïntegreerd bediening
Het systeem combineert een verenrem en een 1 :5 raderwerk
De jaloezie met monocommando is van een metalen ketting voorzien (zilver)

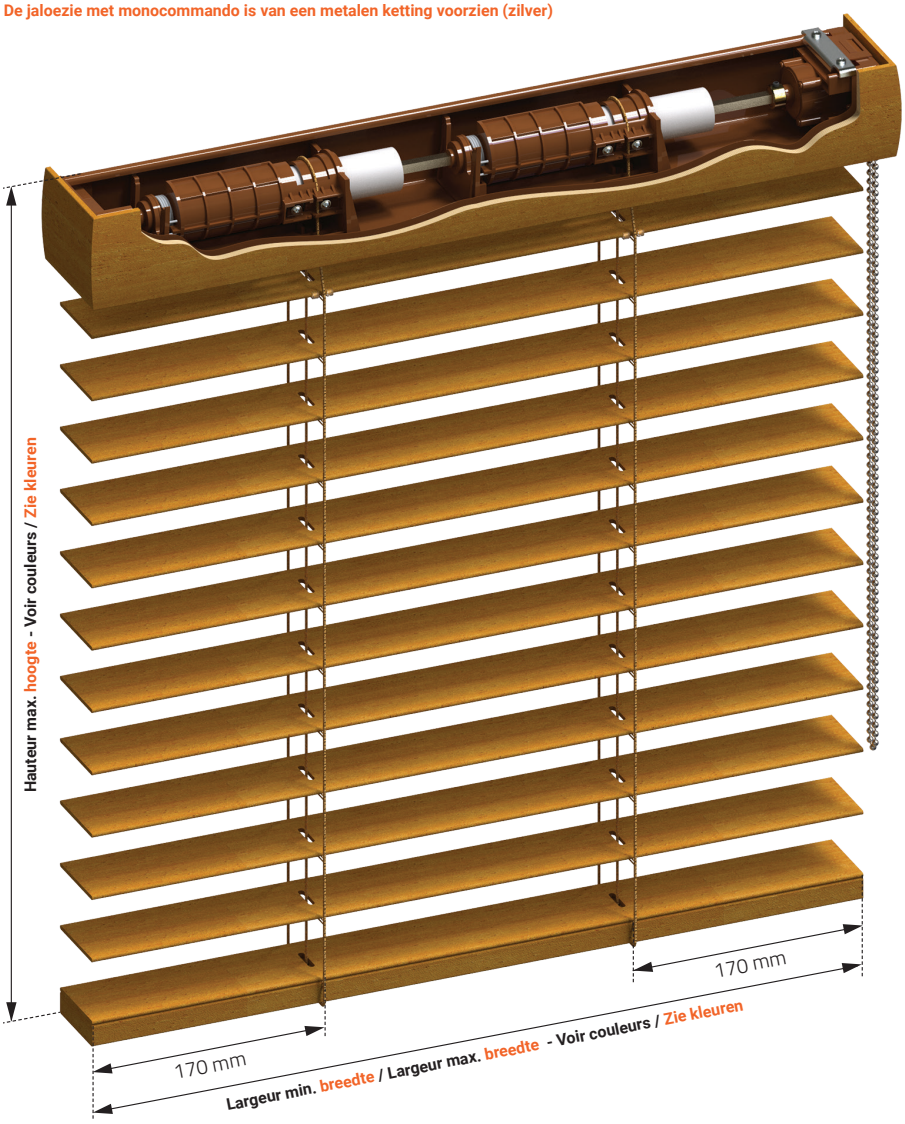

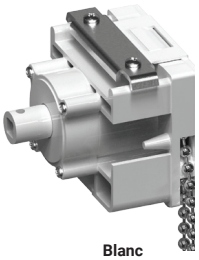
Blanc
Wit

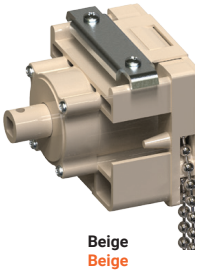
Beige
Beige

Chainette en métal
Metalen ketting

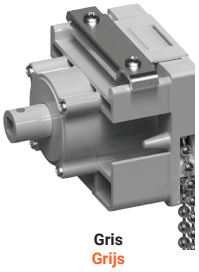
Gris
Grijs

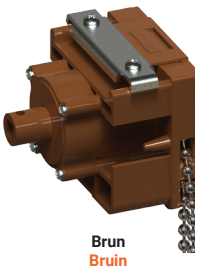
Brun
Bruin

MAX 10 KG

Version droite et gauche / Rechts en linkshandige versie

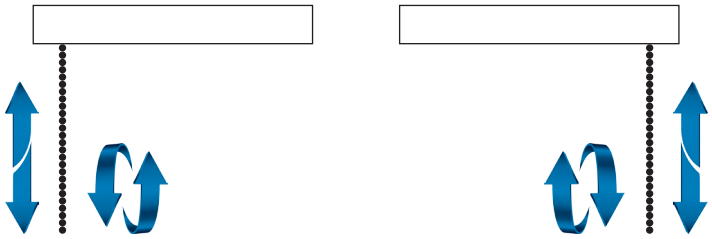

Noir
Zwart

50mm

FICHES TECHNIQUES
TECHNISCHE GEGEVENS

STORES EN BOIS 50MM HOUTEN JALOEZIEËN

MOTORISÉ
GEMOTORISEERD

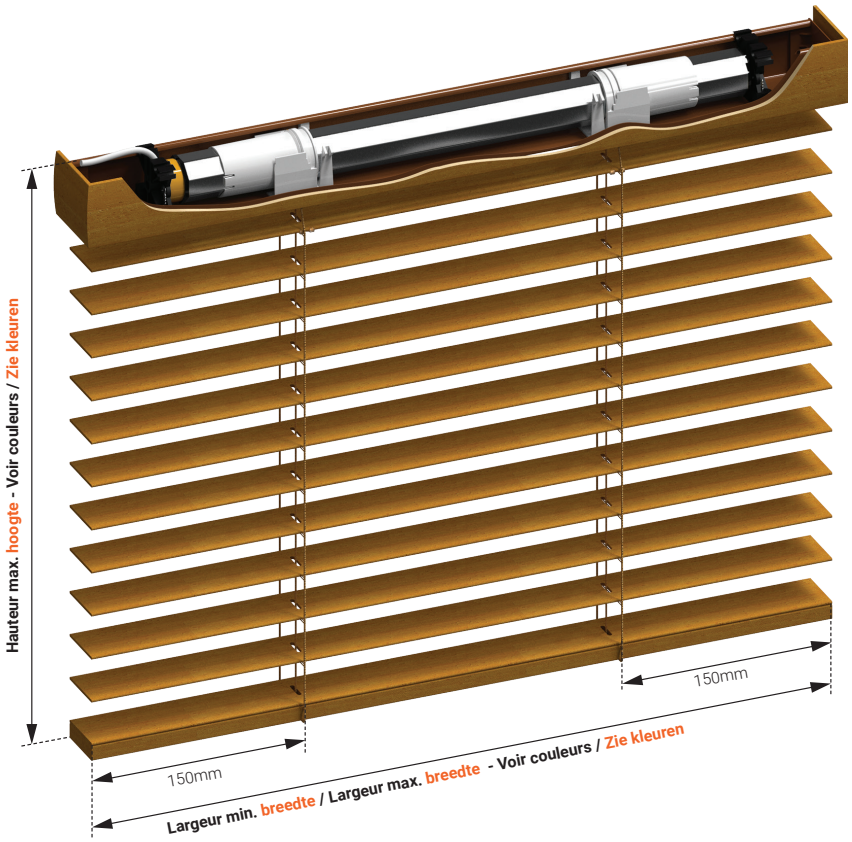

50mm

230V/12V ELECTRIC MOTORS

	Motor	Nominal torque (Nm)	Rotational speed (rpm)	Nominal supply voltage (v)	Frequency (Hz)	IP class	Insulation class	Number of cores	Length of cable (mm)	Total length (mm)	Length (mm)	Weight (kg)	Running time (thermal protec-tion) (min)	Noise level (dB)	Operating temperature (°c)
SOMFY	Sonesse 40 PA 6/20	6	20	230	50	IP44	II	3	2.5	494	473	1.25	5	42	0/+60
	Sonesse 40 PA 9/12	9	12	230	50	IP44	II	3	2.5	494	473	1.35	5	45	0/+60
	Sonesse 40 RTS 6/20	6	20	230	50	IP44	II	2	2.5	535	511	1.25	5	42	0/+60
	Sonesse 40 RTS 9/12	9	12	230	50	IP44	II	2	2.5	535	473	1.35	5	45	0/+60
STOR'FLEX BI-DIRECTIONAL MOTOR	Quiet 40 - 6/20	6	20	230	50	IP44	II	3	2.5	565	558	1.45	4	35	-10/+50
	Quiet 40 - 10/17	10	17	230	50	IP44	II	3	2.5	565	558	1.55	4	35	-10/+50
	Quiet 40 Radio 6/28	6	28	230	50	IP44	II	2	2.5	565	558	1.45	4	35	-10/+50
	Quiet 40 Radio 10/17	10	17	230	50	IP44	II	2	2.5	565	558	1.55	4	35	-10/+50
	ACCU 40 13/17	13	17	12	50	IP44	II	0	1.5	670	650	2.20	6	58	-10/+50
	QUIET ACCU 40 6/24	6	24	12	50	IP44	II	0	1.5	670	650	2.20	6	32	-10/+50

Les moteurs Storflex RADIO et ACCU sont Bi-Directionel
De RADIO en ACCU motoren van Storflex zijn Bi-Directioneel

STORES EN BOIS 50MM HOUTEN JALOEZIEËN

GUIDES LATÉRAUX
ZIJGELEIDINGEN

Câble en acier, recouvert, 1,6mm
Staalkabel, gecoat, 1,6mm

La distance entre les guides latéraux et le bord du store
Afstand tussen de zijgeleidingen en de rand van de jaloezie

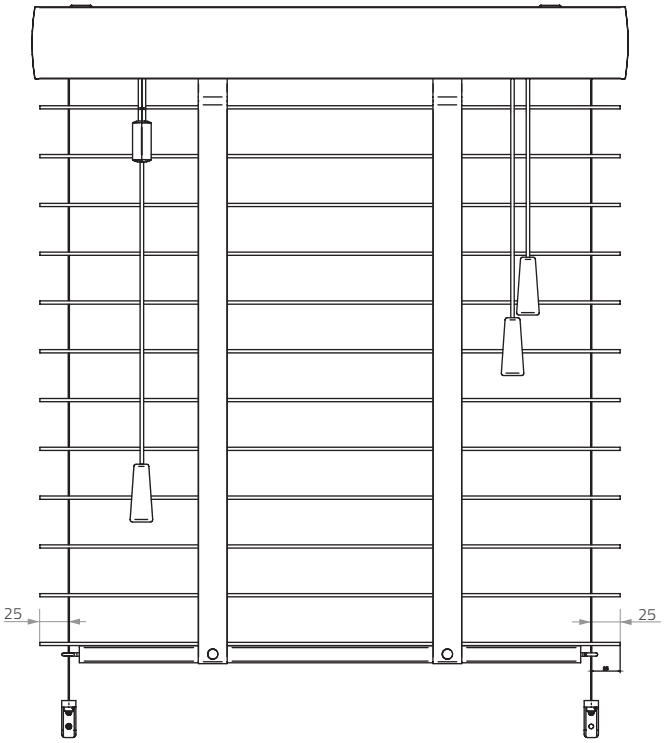

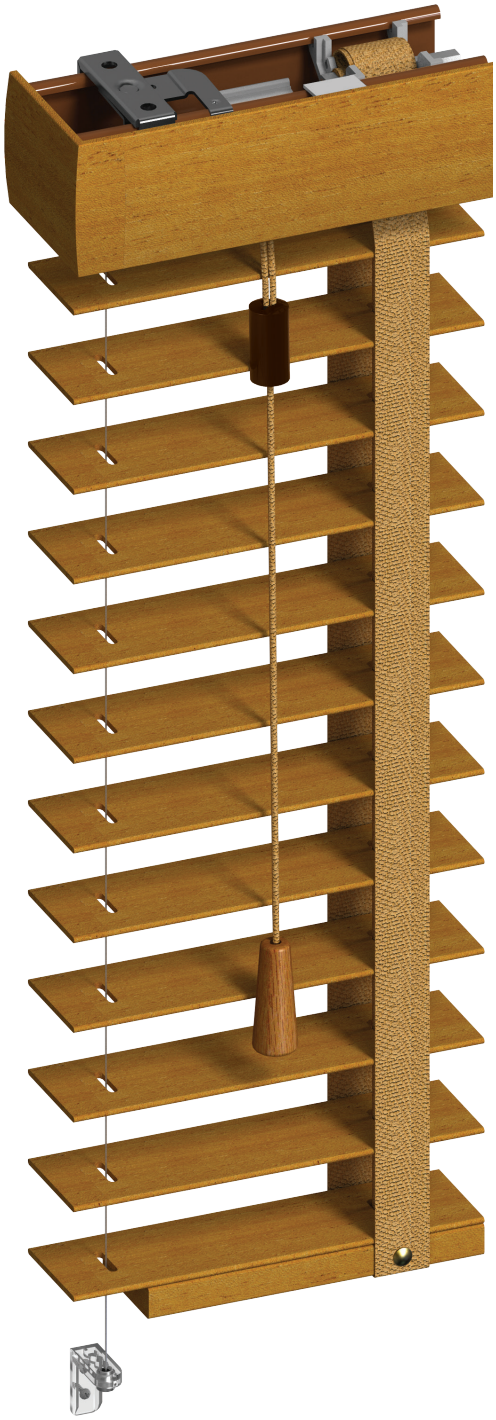

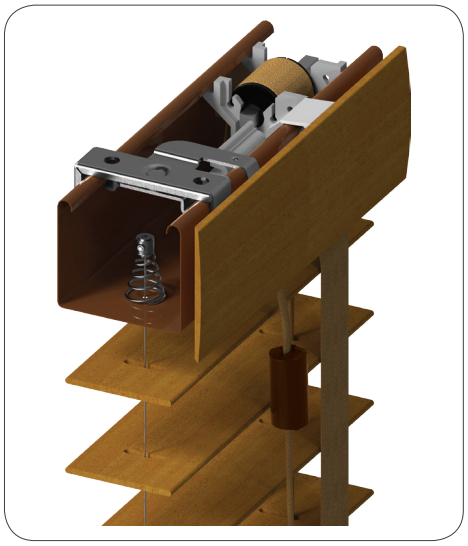

La sous-latte est 68mm plus étroite que la largeur totale du store
De onderlat is 68mm smaller dan de totale breedte van de jaloezie

50mm

GUIDES LATÉRAUX
ZIJGELEIDINGEN

50mm

Support pour guide latéral (support B) – montage mural ou sur fenêtre
Zijgeleiding steun (steun B) – muur/raambevestiging

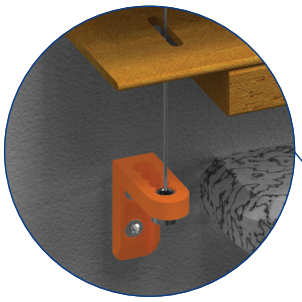

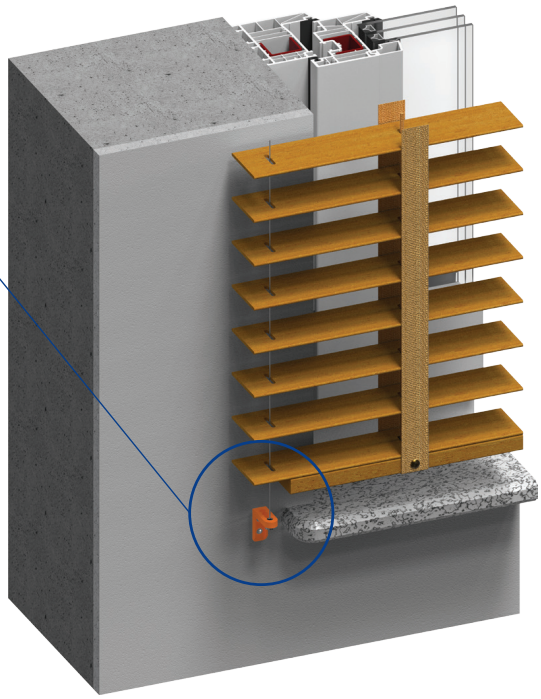

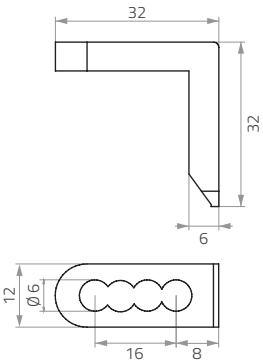

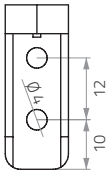

Couleur disponible : transparent / beschikbare kleur : transparant

Support pour guide latéral (support C) – montage appui de fenêtre ou au sol
Zijgeleiding steun (steun C) – vensterbank/vloerbevestiging

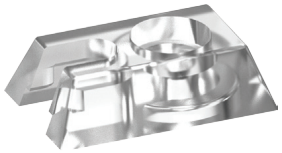

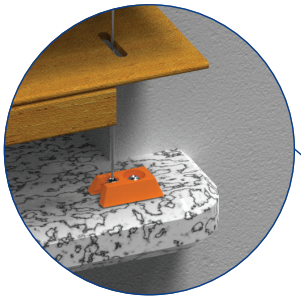

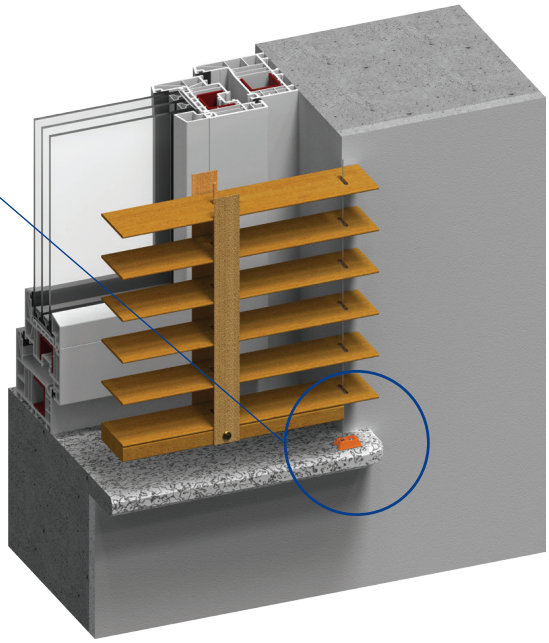

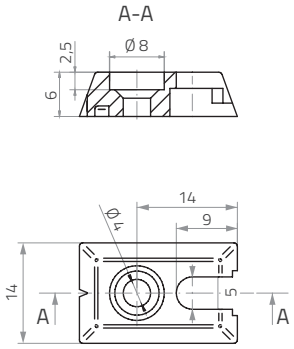

Couleur disponible : transparent / beschikbare kleur : transparant

ATTACHE DE SOUS-LATTE
FIXEERBEUGEL

Montage appui de fenêtre ou au sol
Vensterbank of vloerbevestiging

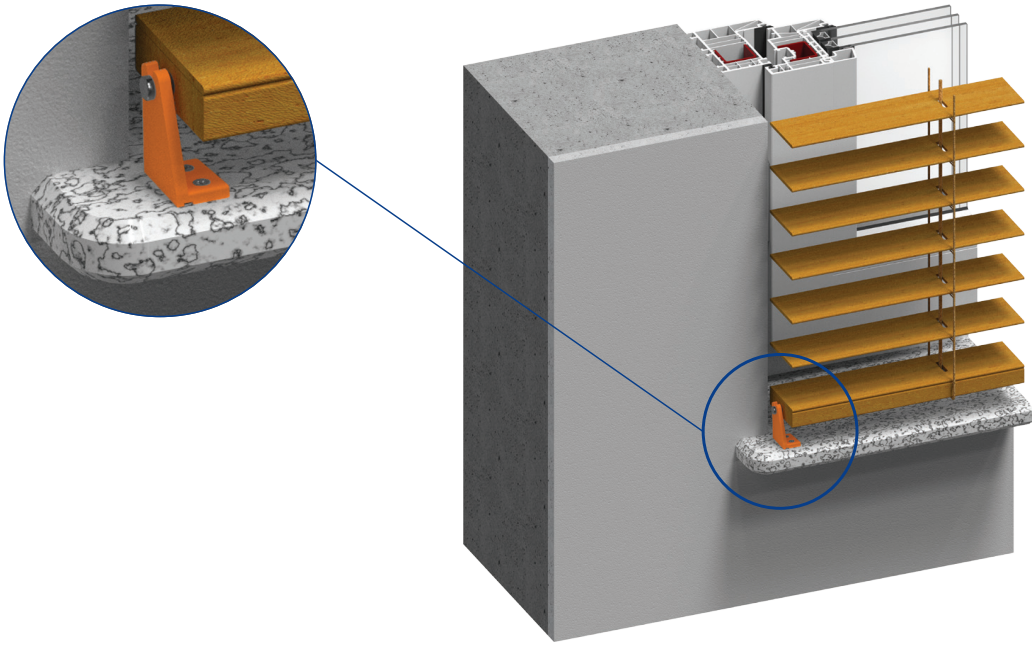

Montage mural ou sur fenêtre
Muur/raambevestiging

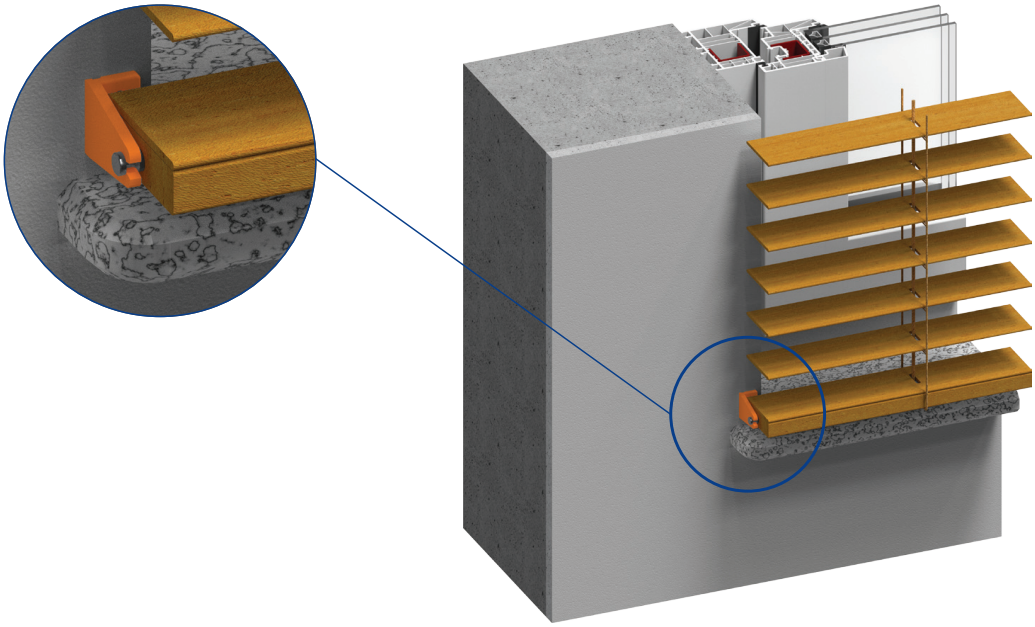

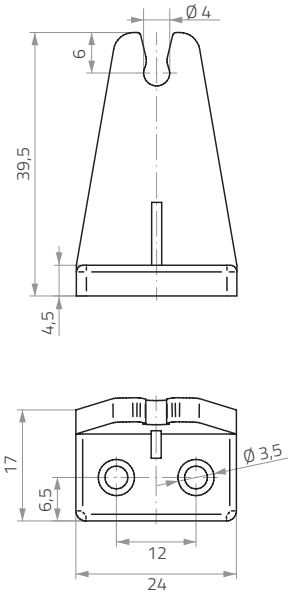

Couleur disponible : transparent / beschikbare kleur : transparant

50mm

FICHES TECHNIQUES
TECHNISCHE GEGEVENS

70mm

FICHES TECHNIQUES
TECHNISCHE GEGEVENS

STORES EN BOIS 70MM HOUTEN JALOEZIEËN

DIMENSIONS
AFMETINGEN

	Largeur min. Breedte	Largeur max. Breedte		Hauteur max. Hoogte		Surface max. Oppervlakte	
		65	70	65	70	65	70
Standard manuel Standaard manueel	450mm	2700mm	2900mm	3600mm	3600mm	6,8 m²	6,8 m²
Motorisé Gemotoriseerd	800mm	2700mm	2900mm	3600mm	3600mm	9,72 m²	10,44 m²

Veuillez noter:
De légères différences dans le ton des cordes et échelles sont possibles.
Les composants du store sont faits de matériaux naturels (bois) qui peuvent occasionnellement subir des déformations.
Er wordt op gewezen dat:
Lichte verschillen tussen de tinten van koorden en ladderkoorden zijn mogelijk
De onderdelen van de jaloezie zijn gemaakt uit natuurlijke materialen (hout) die soms vervormingen ondergaan

Tolérance en hauteur = jusqu'à + 30mm (en raison de l'espace entre les lamelles, déterminé par l'échelle)
Hoogte tolerantie = tot +30mm (vanwege de ruimte tussen de lamellen, bepaald door het ladderkoord)

La hauteur du store se mesure depuis la sous-latte en position basse jusqu'au bord supérieur du caisson
De hoogte van de jaloezie wordt gemeten vanaf de onderlat in lage positie tot de bovenrand van de bovenbak

POIDS / SURFACE
GEWICHT / OPPERVLAKTE

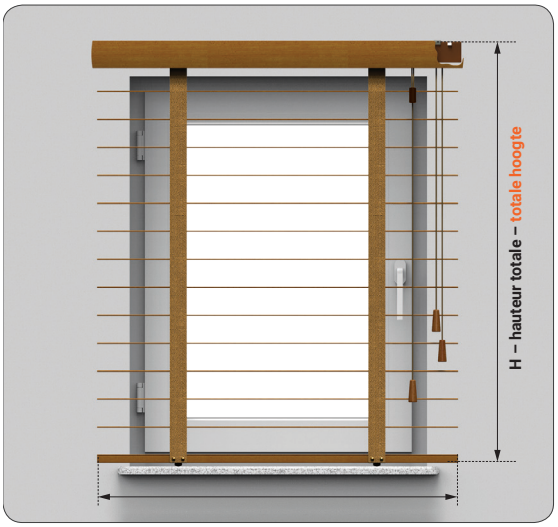

L – Largeur totale – totale breedte

3 Kg/m²

*le poids du produit = estimation du poids
*Het gewicht van het product = schatting van het gewicht

Échelle – ladderkoord

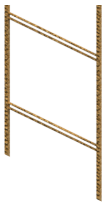

$$\text{Hauteur Hoogte X} = \frac{\text{Hauteur du store (mm) Hoogte van jaloezie (mm)} \times 70}{1000} + 70$$

Galon – ladderband

$$\text{Hauteur Hoogte X} = \frac{\text{Hauteur du store (mm) Hoogte van jaloezie (mm)} \times 80}{1000} + 70$$

Caisson 58 x 51 bovenbak

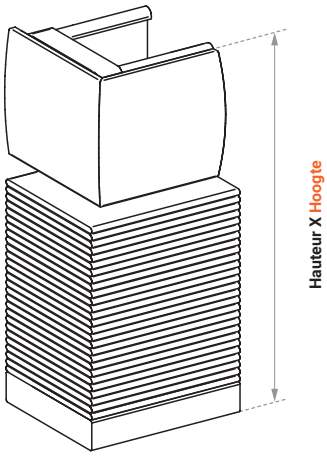

65 + 70mm

Hauteur du store Hoogte van jaloezie	Hauteur du paquet Pakkethoogte	
	Échelle Ladderkoord	Galon Ladderband
600	112	118
700	119	126
800	126	134
900	133	142
1000	140	150
1100	147	158
1200	154	166
1300	161	174
1400	168	182
1500	175	190
1600	182	198
1700	189	206
1800	196	214
1900	203	222
2000	210	230
2100	217	238
2200	224	246
2300	231	254

Hauteur du store Hoogte van jaloezie	Hauteur du paquet Pakkethoogte	
	Échelle Ladderkoord	Galon Ladderband
2400	238	262
2500	245	270
2600	252	278
2700	259	286
2800	266	294
2900	273	302
3000	280	310
3100	287	318
3200	294	326
3300	301	334
3400	308	342
3500	315	350
3600	322	358

STORES EN BOIS 70MM HOUTEN JALOEZIEËN

CAISSON
BOVENBAK

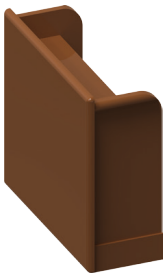

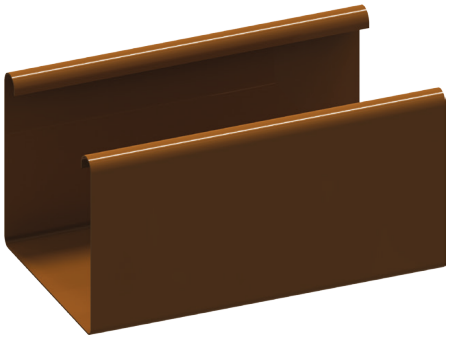

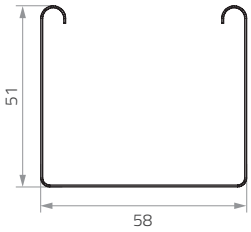

SPECIFICATIONS
-Caisson en acier
-0.5 mm épaisseur*

*La différence d'épaisseur peut dépendre de l'épaisseur du revêtement

SPECIFICATIES
-Stalen bovenbak
-0.5 mm dikte*

*Het verschil in dikte kan afhangen van de dikte van de coating

CACHE-BOÎTIER
AFDEKLAT

Avec deux côtés
Met twee zijden **A**

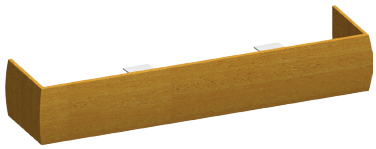

Longueur du cache-boitier = largeur du store + 24mm
Lengte van de afdeklat = breedte van de jaloezie + 24mm

Avec le côté à gauche
Met linkerzijde **B**

Longueur du cache-boitier = largeur du store + 12mm
Lengte van de afdeklat = breedte van de jaloezie + 12mm

Avec le côté à droite
Met rechterzijde **C**

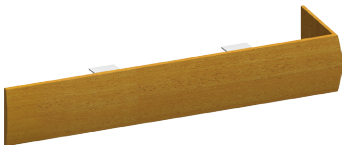

Longueur du cache-boitier = largeur du store + 12mm
Lengte van de afdeklat = breedte van de jaloezie + 12mm

Cache-boitier droit
Rechte afdeklat **D**

Longueur du cache-boitier = largeur du store
Lengte van de afdeklat = breedte van de jaloezie

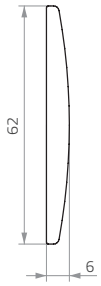

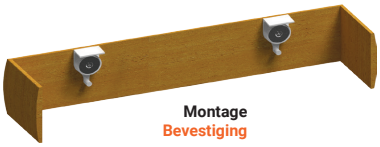

Montage
Bevestiging

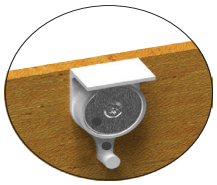

Aimant / magneet
Support magnétique
Magnetische steun

SOUS-LATTE
ONDERLAT

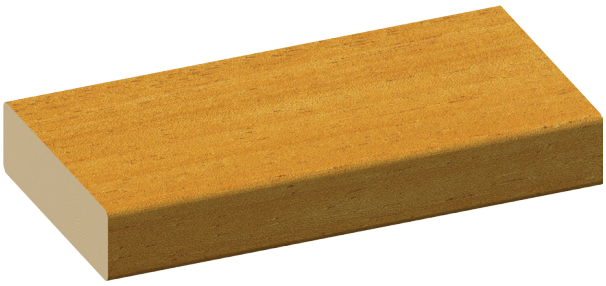

65 + 70mm

SUPPORTS
STEUNEN

Nombre de supports pour caisson 58x51
Aantal steunen voor 58x51 bovenbak

≤800mm	801 - 1500mm	1501 - 2100mm	2101 - 2700mm	2701 - 2900mm
2	3	4	5	6

Support supérieur / Bovensteun

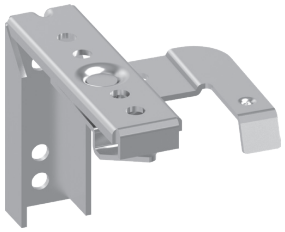

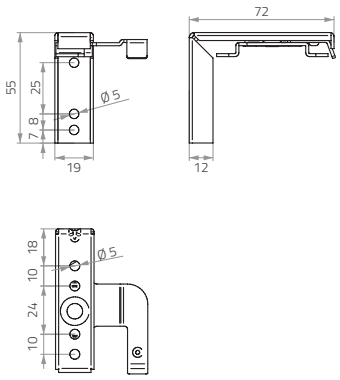

Montage plafond / plafondbevestiging

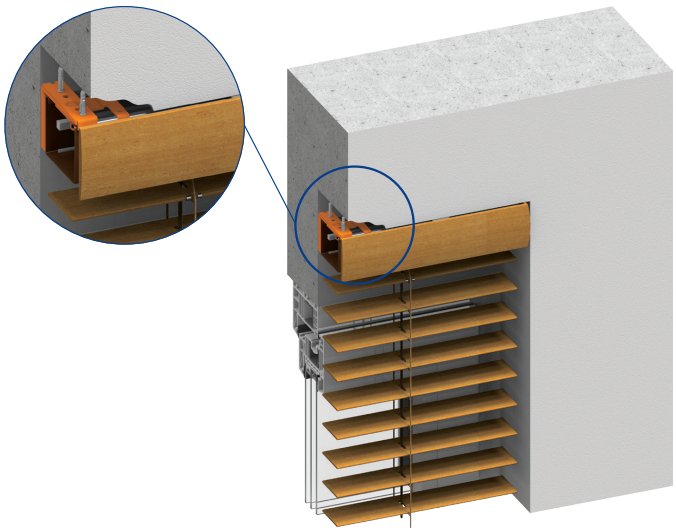

Montage mural – muurbevestiging

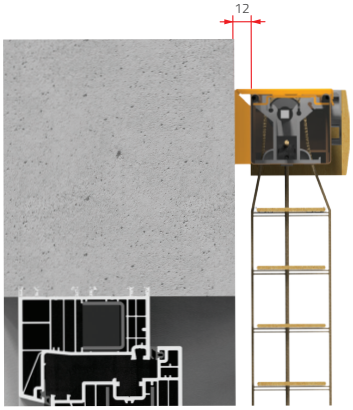

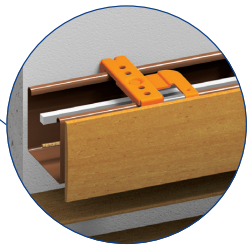

Couleur disponible : Zinc / beschikbare kleur : Zinc

65 + 70mm

STORES EN BOIS 70MM HOUTEN JALOEZIEËN

ÉCHELLE ET GALON
LADDERKOORD EN LADDERBAND

Échelle – ladderkoord

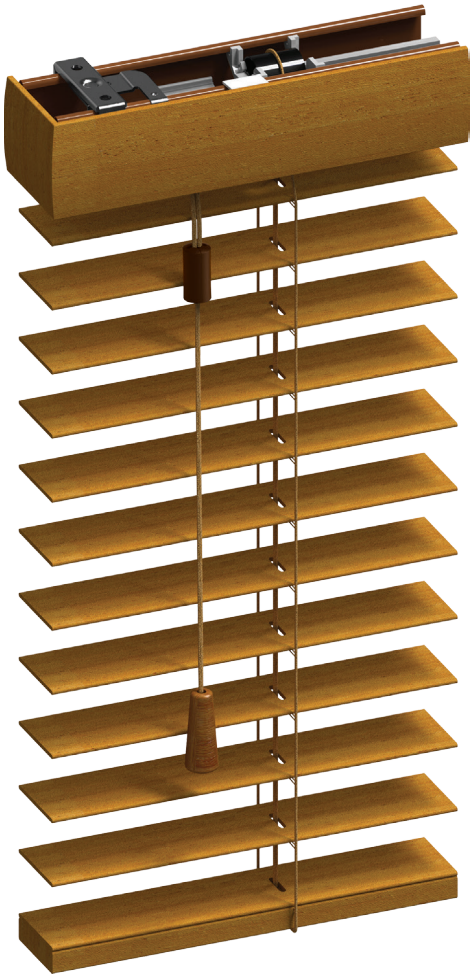

Galon* – ladderband*

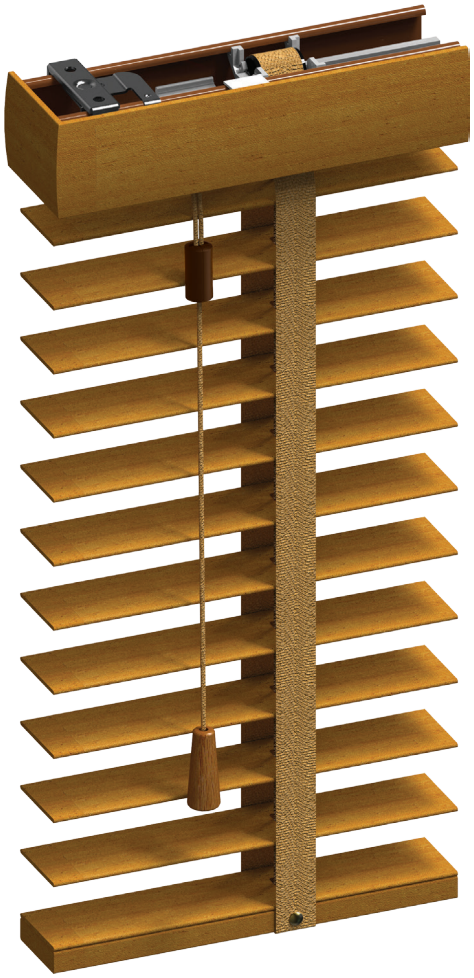

Galon de 25mm
25mm ladderband*

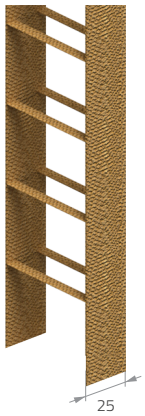

Galon de 38mm
38mm ladderband *

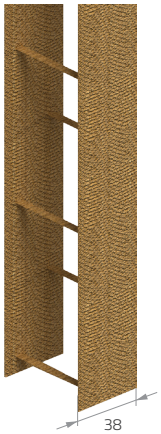

* Les stores motorisés avec galons sont seulement disponible sur demande
* Gemotoriseerde jaloezieën met ladderband zijn enkel beschikbaar op aanvraag

Pour les stores motorisés et ceux plus étroits que 500mm, l'échelle peut avoir besoin d'être déplacée plus près des bords des lamelles en bois
Voor gemotoriseerde jaloezieën en jaloezieën die smaller zijn dan 500mm, moet het ladderkoord mogelijk dichter bij de randen van de houten lamellen worder geplaatst

Nombre d'échelles / Aantal ladders

≤850mm	851 - 1500mm	1501 - 2100mm	2101 - 2700mm	2701 - 2900mm
2	3	4	5	6

STORES EN BOIS 70MM HOUTEN JALOEZIEËN

STANDARD MANUEL
STANDAARD MANUEEL

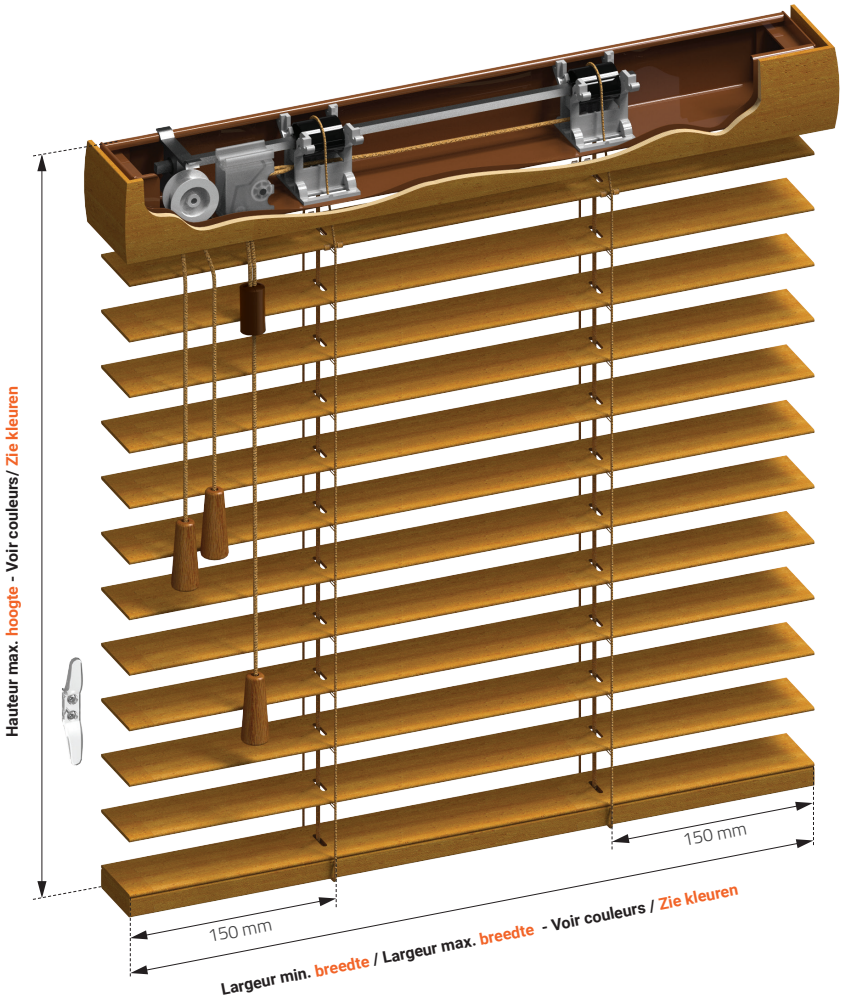

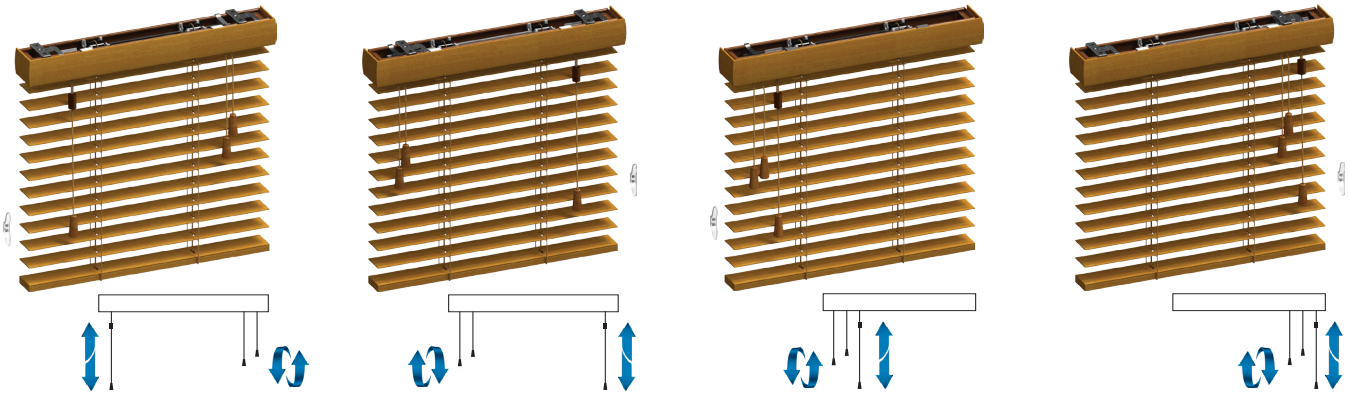

65 + 70mm

STORES EN BOIS 70MM HOUTEN JALOEZIEËN

MOTORISÉ
GEMOTORISEERD

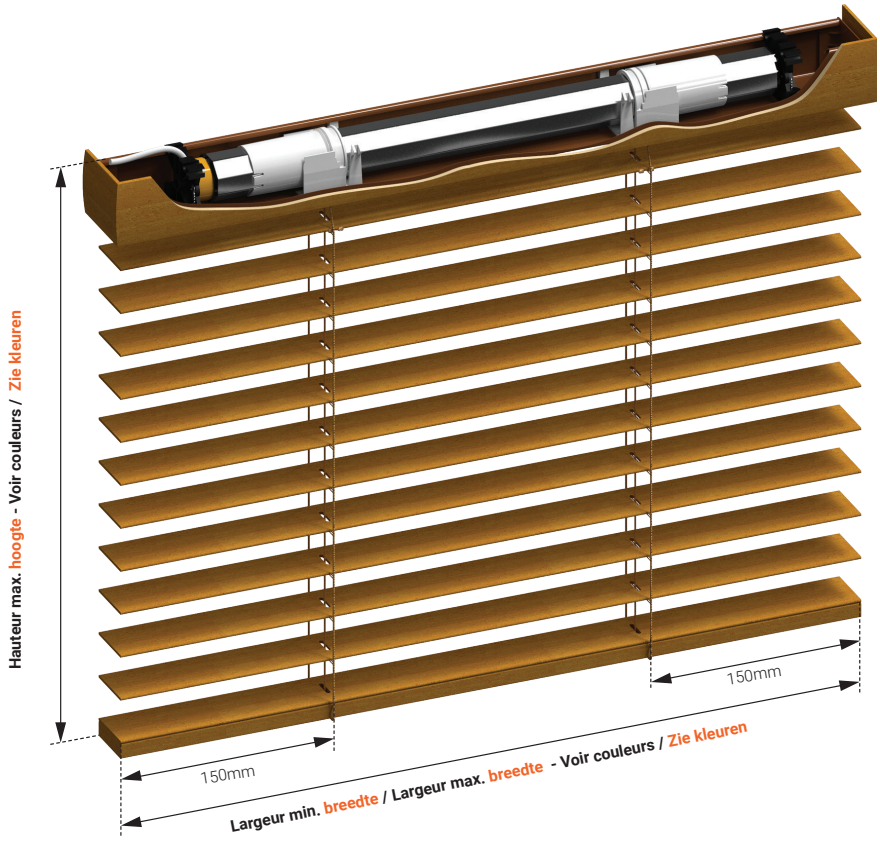

230V/12V ELECTRIC MOTORS

	Motor	Nominal torque (Nm)	Rotational speed (rpm)	Nominal supply voltage (v)	Frequency (Hz)	IP class	Insulation class	Number of cores	Length of cable (mm)	Total length (mm)	Length (mm)	Weight (kg)	Running time (thermal protection) (min)	Noise level (dB)	Operating temperature (°c)
SOMFY	Sonesse 40 PA 6/20	6	20	230	50	IP44	II	3	2.5	494	473	1.25	5	42	0/+60
	Sonesse 40 PA 9/12	9	12	230	50	IP44	II	3	2.5	494	473	1.35	5	45	0/+60
	Sonesse 40 RTS 6/20	6	20	230	50	IP44	II	2	2.5	535	511	1.25	5	42	0/+60
	Sonesse 40 RTS 9/12	9	12	230	50	IP44	II	2	2.5	535	473	1.35	5	45	0/+60
STORFLEX BI-DIRECTIONAL MOTOR	Quiet 40 - 6/20	6	20	230	50	IP44	II	3	2.5	565	558	1.45	4	35	-10/+50
	Quiet 40 - 10/17	10	17	230	50	IP44	II	3	2.5	565	558	1.55	4	35	-10/+50
	Quiet 40 Radio 6/28	6	28	230	50	IP44	II	2	2.5	565	558	1.45	4	35	-10/+50
	Quiet 40 Radio 10/17	10	17	230	50	IP44	II	2	2.5	565	558	1.55	4	35	-10/+50
	ACCU 40 13/17	13	17	12	50	IP44	II	0	1.5	670	650	2.20	6	58	-10/+50
	Quiet ACCU 40 6/24	6	24	12	50	IP44	II	0	1.5	670	650	2.20	6	32	-10/+50

Les moteurs Storflex RADIO et ACCU sont Bi-Directionel
De RADIO en ACCU motoren van Storflex zijn Bi-Directioneel

STORES EN BOIS 70MM HOUTEN JALOEZIEËN

GUIDES LATÉRAUX
ZIJGELEIDINGEN

Câble en acier, recouvert, 1,6mm
Staalkabel, gecoat, 1,6mm

La distance entre les guides latéraux et le bord du store
Afstand tussen de zijgeleidingen en de rand van de jaloezie

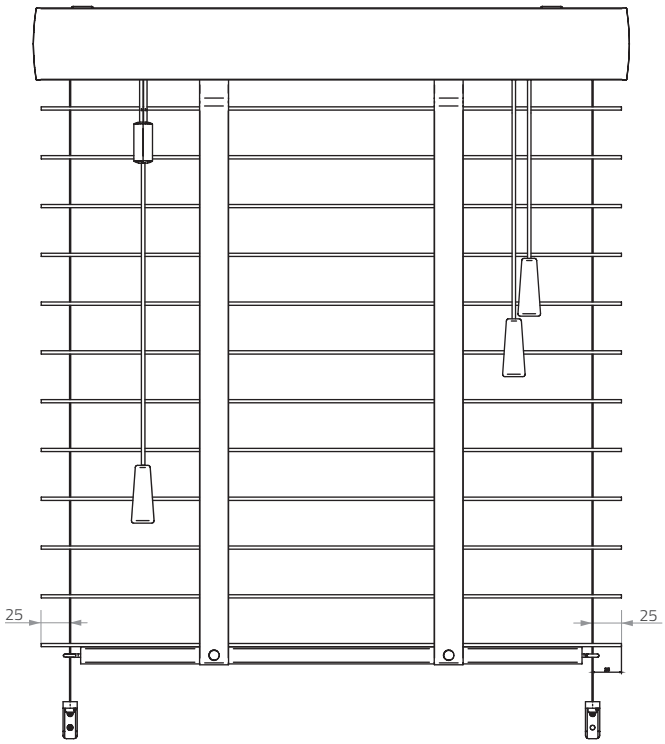

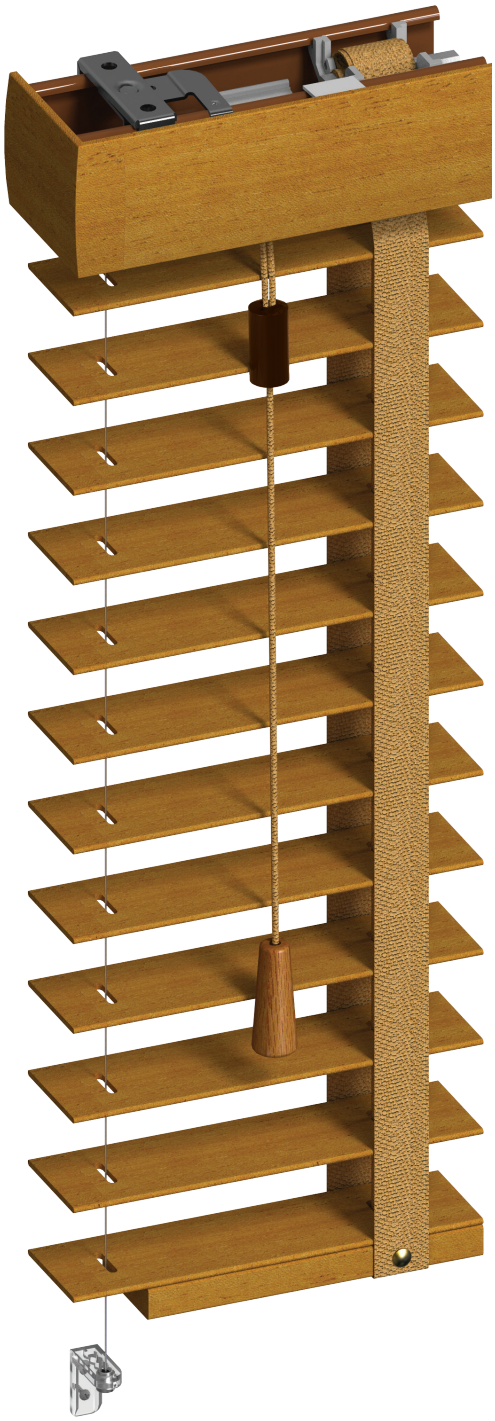

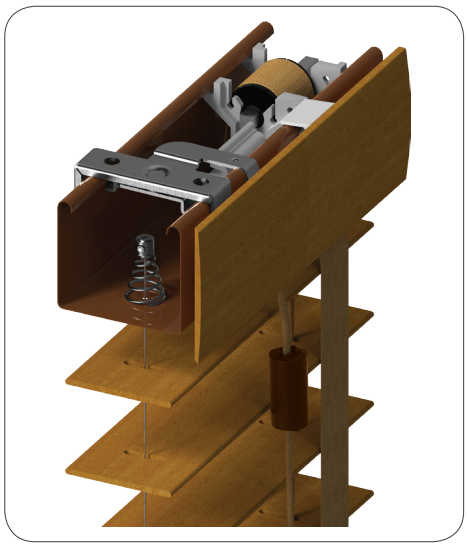

La sous-latte est 68mm plus étroite que la largeur totale du store
De onderlat is 68mm smaller dan de totale breedte van de jaloezie

GUIDES LATÉRAUX
ZIJGELEIDINGEN

Support pour guide latéral (support B) – montage mural ou sur fenêtre
Zijgeleiding steun (steun B) – muur/raambevestiging

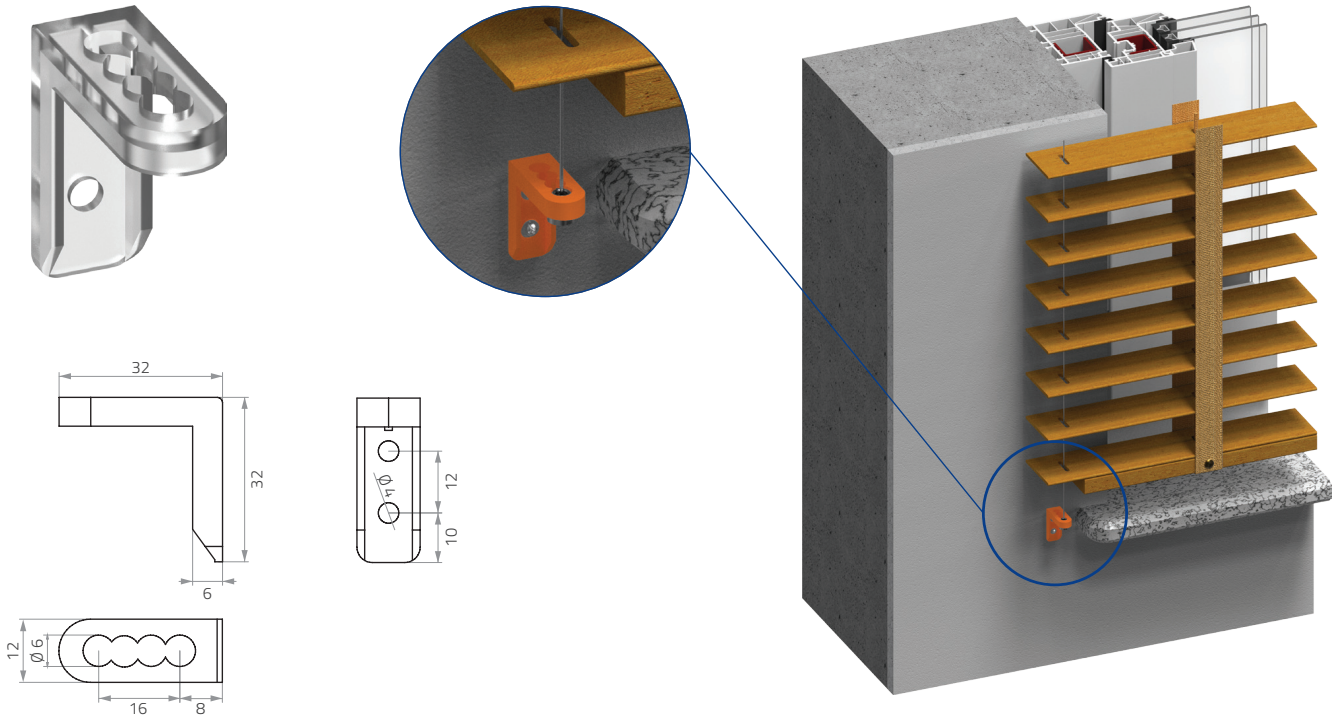

Couleur disponible : transparent / beschikbare kleur : transparant

Support pour guide latéral (support C) – montage appui de fenêtre ou au sol
Zijgeleiding steun (steun C) – vensterbank/vloerbevestiging

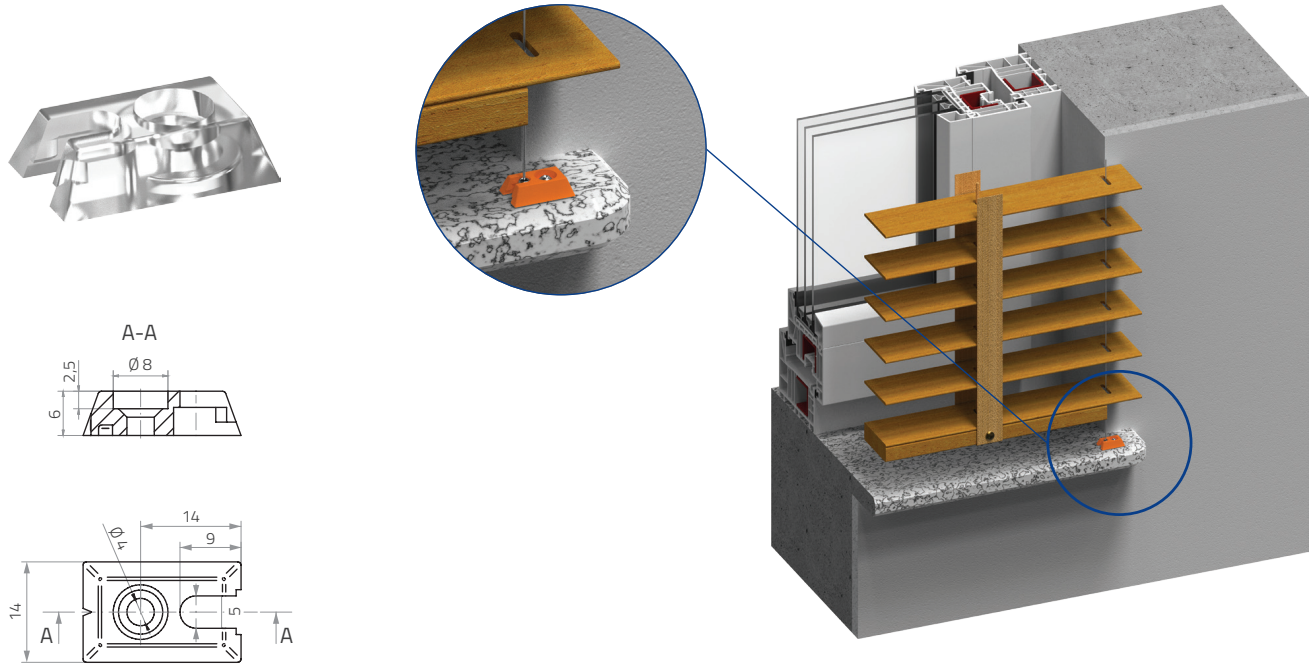

Couleur disponible : transparent / beschikbare kleur : transparant

65 + 70mm

ATTACHE DE SOUS-LATTE
FIXEERBEUGEL

Montage appui de fenêtre ou au sol
Vensterbank of vloerbevestiging

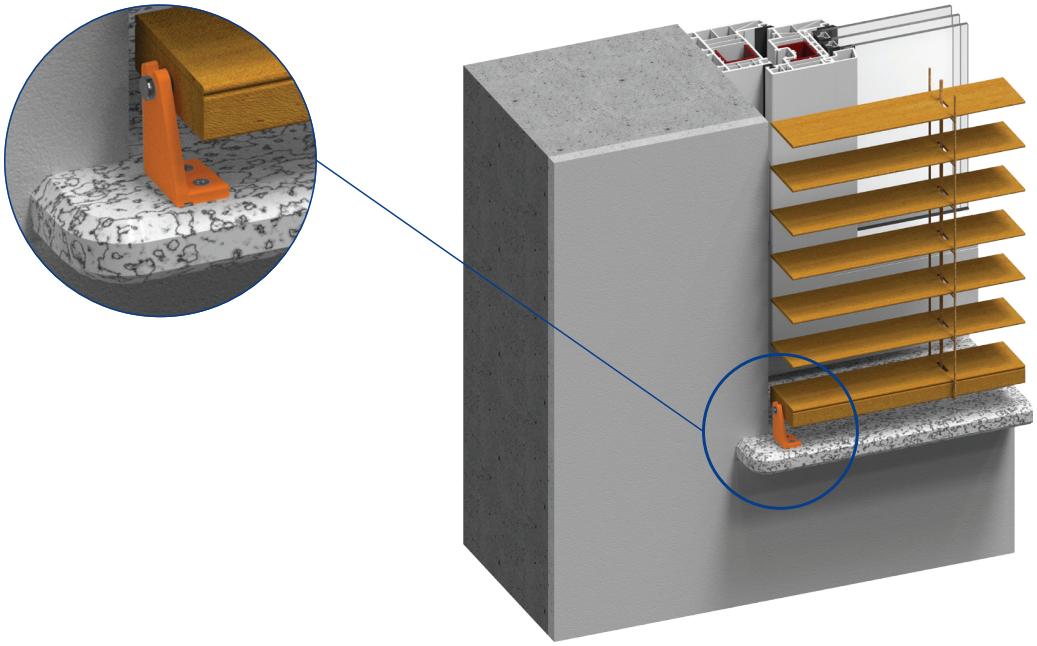

Montage mural ou sur fenêtre
Muur/raambevestiging

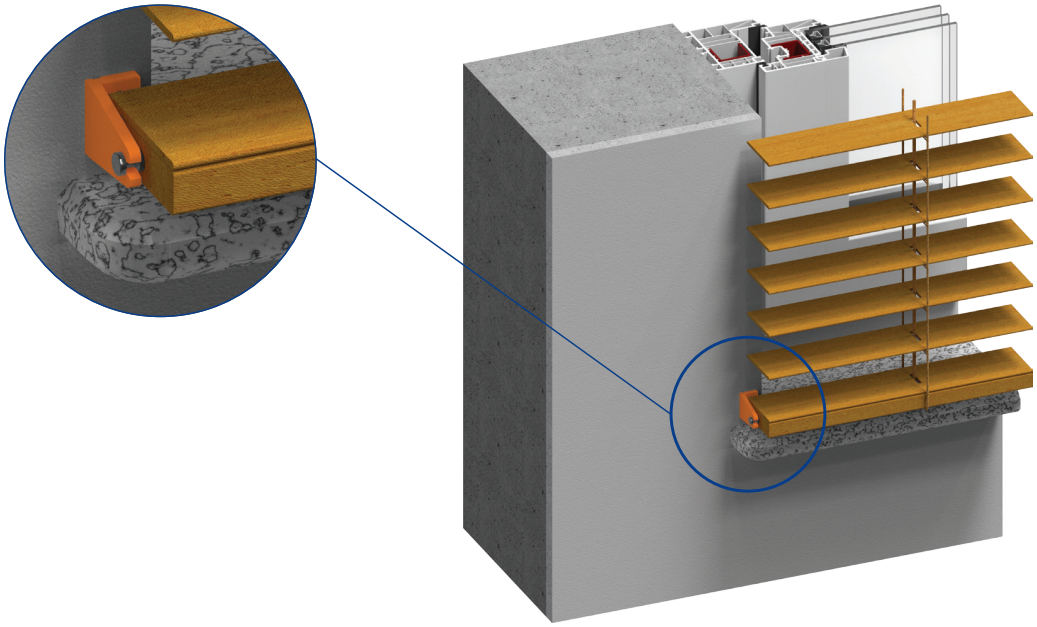

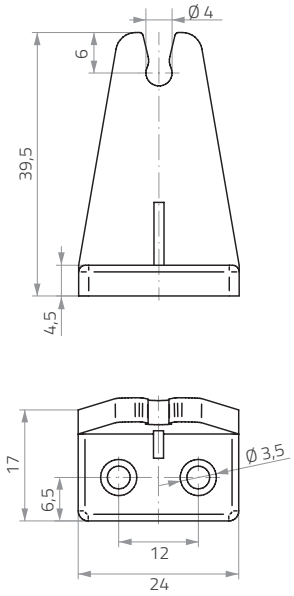

Couleur disponible : transparent / beschikbare kleur : transparant

65 + 70mm

APERCU DES REFERENCES DE COULEURS
KLEUREN REFERENTIEKAART

APERÇU DES RÉFÉRENCES DE COULEURS
OVERZICHT KLEUREN REFERENTIES

STORES EN BOIS 25MM HOUTEN JALOEZIEËN

STANDARD + **MONOCOMMANDE**
STANDAARD **MONOCOMMANDO**

	Coloris / Kleuren																													
	2510	2511	2512	2513	2514	2515	2516	2519	2520	2521	2522	2532	2540	2541	2542	2546	2547	2550	2552	2554	2555	2556	90125	90225	90325	90425	90525	90625	90725	90825
Groupe de prix / Prijsgroep	A	A	A	A	A	A	A	A	A	A	A	A	C	C	C	C	C	A	A	A	A	A	B	B	B	B	B	B	B	B
Largeur min.* / Min. breedte *	260	260	260	260	260	260	260	260	260	260	260	260	260	260	260	260	260	260	260	260	260	260	260	260	260	260	260	260	260	260
Largeur max.** / Max breedte **	2700	2700	2700	2700	2700	2700	2700	2700	2700	2700	2700	2700	1800	1800	1800	1800	1800	2700	2700	2700	2700	2700	2400	2400	2400	2400	2400	2400	2400	2400
Hauteur min. / Min. hoogte	500	500	500	500	500	500	500	500	500	500	500	500	500	500	500	500	500	500	500	500	500	500	500	500	500	500	500	500	500	500
Hauteur max. / Max hoogte	3000	3000	3000	3000	3000	3000	3000	3000	3000	3000	3000	3000	3000	3000	3000	3000	3000	3000	3000	3000	3000	3000	2200	2200	2200	2200	2200	2200	2200	2200

	Coloris / Kleuren						
	90925	91025	91125	92125	92225	92425	92525
Groupe de prix / Prijsgroep	B	B	B	B	B	B	B
Largeur min.* / Min. breedte *	260	260	260	260	260	260	260
Largeur max.** / Max breedte	2400	2400	2400	2400	2400	2400	2400
Hauteur min. / Min. hoogte	500	500	500	500	500	500	500
Hauteur max. / Max hoogte	2200	2200	2200	2200	2200	2200	2200

* Pour la monocommande largeur min. est 380 mm
** Bij monocommando is de min . breedte 380 mm*

** Pour la monocommande largeur max. est 2400 mm
*** Bij monocommando is de max . breedte 2400 mm*

APERÇU DES RÉFÉRENCES DE COULEURS
OVERZICHT KLEUREN REFERENTIES

STORES EN BOIS 50MM HOUTEN JALOEZIEËN

STANDARD
STANDAARD

	Coloris / Kleuren																													
	5010	5011	5012	5013	5014	5015	5016	5019	5020	5021	5022	5032	5040	5041	5042	5046	5047	5050	5051	5052	5053	5054	5055	5056	5060	5079	5080	5081	5082	5083
Groupe de prix / Prijsgroep	B	B	B	B	B	B	B	B	E	E	B	B	C	C	C	C	C	A	A	A	A	A	A	A	F	F	F	F	F	F
Largeur min.* / Min. breedte *	450	450	450	450	450	450	450	450	450	450	450	450	500	500	500	500	500	450	450	450	450	450	450	450	450	450	450	450	450	450
Largeur max. / Max breedte	2700	2700	2700	2700	2700	2700	2700	2700	3600	3600	2700	2700	2400	2400	2400	2400	2400	2700	2700	2700	2700	2700	2700	2700	2900	2900	2900	2900	2900	2900
Hauteur min. / Min. hoogte	400	400	400	400	400	400	400	400	400	400	400	400	400	400	400	400	400	400	400	400	400	400	400	400	400	400	400	400	400	400
Hauteur max. / Max hoogte	3600	3600	3600	3600	3600	3600	3600	3600	3600	3600	3600	3600	3600	3600	3600	3600	3600	3600	3600	3600	3600	3600	3600	3600	3600	3600	3600	3600	3600	3600

APERÇU DES RÉFÉRENCES DE COULEURS
OVERZICHT KLEUREN REFERENTIES

STORES EN BOIS 50MM HOUTEN JALOEZIEËN

STANDARD
STANDAARD

	Coloris / Kleuren																																					
	5086	5087	5088	5089	5091	5092	5093	5094	5095	5096	5097	5098	90150	90250	90350	90450	90550	90650	90750	90850	90950	91050	91150	91250	91350	91450	91550	91650	91750	91850	91950	92150	92250	92450	92550
Groupe de prix Prijsgroep	F	F	F	F	F	F	F	F	F	F	F	F	B	B	B	B	B	B	B	B	B	B	B	B	B	B	B	B	B	B	B	A	A	A	A
Largeur min.* Min. breedte *	450	450	450	450	450	450	450	450	450	450	450	450	400	400	400	400	400	400	400	400	400	400	400	400	400	400	400	400	400	400	400	400	400	400	400
Largeur max. Max breedte	2900	2900	2900	2900	2900	2900	2900	2900	2900	2900	2900	2900	3600	3000	3000	3000	3000	3000	3000	3000	3000	3600	3000	3000	3000	3000	3000	3000	3600	3600	3600	2700	2700	2700	2700
Hauteur min. Min. hoogte	400	400	400	400	400	400	400	400	400	400	400	400	400	400	400	400	400	400	400	400	400	400	400	400	400	400	400	400	400	400	400	400	400	400	400
Hauteur max. Max hoogte	3600	3600	3600	3600	3600	3600	3600	3600	3600	3600	3600	3600	3600	3600	3600	3600	3600	3600	3600	3600	3600	3600	3600	3600	3600	3600	3600	3600	3600	3600	3600	3600	3600	3600	3600

	Coloris / Kleuren																																		
	93150	93250	94250	94350	94450	94550	94650	94750	94850	94950	96050	96150	96250	96350	96450	97050	97350	97650	97750	98050	98150	98350	98450	98550	98750	98850	98950	99050	99150	99250	99350	99450
Groupe de prix Prijsgroep	A	A	D	D	D	D	D	D	D	D	B	B	B	B	B	Basic	Basic	Basic	Basic	C	C	C	C	C	C	C	C	PVC	PVC	PVC	PVC	PVC
Largeur min. * .Min. breedte *	400	400	400	400	400	400	400	400	400	400	400	400	400	400	400	450	450	450	450	400	400	400	400	400	400	400	400	400	400	400	400	400
Largeur max. Max breedte	2700	2700	3000	3000	3000	3000	3000	3000	3000	3000	3000	3000	3000	3000	3000	2400	2400	2400	2400	2400	2400	2400	2400	2400	2400	2400	2400	2600	2600	2600	2600	2600
Hauteur min. Min. hoogte	400	400	400	400	400	400	400	400	400	400	400	400	400	400	400	400	400	400	400	400	400	400	400	400	400	400	400	400	400	400	400	400
Hauteur max. Max hoogte	3600	3600	3600	3600	3600	3600	3600	3600	3600	3600	3600	3600	3600	3600	3600	3000	3000	3000	3000	3600	3600	3600	3600	3600	3600	3600	3600	3600	3600	3600	3600	3600

* Pour la motorisation largeur min. est 800 mm
** Bij motorisatie is de min . breedte 800 mm*

APERÇU DES RÉFÉRENCES DE COULEURS
OVERZICHT KLEUREN REFERENTIES

STORES EN BOIS 50MM HOUTEN JALOEZIEËN

MONOCOMMANDE
MONOCOMMANDO

	Coloris / Kleuren																															
	5010	5011	5012	5013	5014	5015	5016	5019	5020	5021	5022	5031	5032	5040	5042	5046	5047	5050	5051	5052	5053	5054	5055	5056	5060	5079	5080	5081	5082	5083	5086	5087
Groupe de prix Prijsgroep	B	B	B	B	B	B	B	B	E	E	B	B	B	C	C	C	C	A	A	A	A	A	A	A	F	F	F	F	F	F	F	F
Largeur min. Min. breedte	600	600	600	600	600	600	600	600	600	600	600	600	600	600	600	600	600	600	600	600	600	600	600	600	600	600	600	600	600	600	600	600
Largeur max. Max breedte	2500	2500	2500	2500	2500	2500	2500	2500	2500	2500	2500	2500	2500	2500	2500	2500	2500	2500	2500	2500	2500	2500	2500	2500	2500	2500	2500	2500	2500	2500	2500	2500
Hauteur min. Min. hoogte	400	400	400	400	400	400	400	400	400	400	400	400	400	400	400	400	400	400	400	400	400	400	400	400	400	400	400	400	400	400	400	400
Hauteur max. Max hoogte	3000	3000	3000	3000	3000	3000	3000	3000	3000	3000	3000	3000	3000	3000	3000	3000	3000	3000	3000	3000	3000	3000	3000	3000	3000	3000	3000	3000	3000	3000	3000	3000

	Coloris / Kleuren																															
	5088	5089	5091	5092	5093	5094	5095	5096	5097	5098	90150	90250	90350	90450	90550	90650	90750	90850	90950	91050	91150	91250	91350	91450	91550	91650	91750	91850	91950	92150	92250	92450	92550	93250
Groupe de prix Prijsgroep	F	F	F	F	F	F	F	F	F	F	B	B	B	B	B	B	B	B	B	B	B	B	B	B	B	B	B	B	B	A	A	A	A	A
Largeur min. Min. breedte	600	600	600	600	600	600	600	600	600	600	600	600	600	600	600	600	600	600	600	600	600	600	600	600	600	600	600	600	600	600	600	600	600	600
Largeur max. Max breedte	2500	2500	2500	2500	2500	2500	2500	2500	2500	2500	2400	2400	2400	2400	2400	2400	2400	2400	2400	2400	2400	2400	2400	2400	2400	2400	2400	2400	2400	2400	2400	2400	2400	2400
Hauteur min. Min. hoogte	400	400	400	400	400	400	400	400	400	400	400	400	400	400	400	400	400	400	400	400	400	400	400	400	400	400	400	400	400	400	400	400	400	400
Hauteur max. Max hoogte	3000	3000	3000	3000	3000	3000	3000	3000	3000	3000	3000	3000	3000	3000	3000	3000	3000	3000	3000	3000	3000	3000	3000	3000	3000	3000	3000	3000	3000	3000	3000	3000	3000	3000

	Coloris / Kleuren																									
	94250	94350	94450	94550	94650	94750	94850	94950	96050	96150	96350	96450	98050	98150	98350	98450	98550	98750	98850	98950	99050	99150	99250	99350	99450
Groupe de prix Prijsgroep	D	D	D	D	D	D	D	D	B	B	B	B	C	C	C	C	C	C	C	C	PVC	PVC	PVC	PVC	PVC
Largeur min. Min. breedte	600	600	600	600	600	600	600	600	600	600	600	600	600	600	600	600	600	600	600	600	600	600	600	600	600
Largeur max. Max breedte	2400	2400	2400	2400	2400	2400	2400	2400	2400	2400	2400	2400	2400	2400	2400	2400	2400	2400	2400	2400	2400	2400	2400	2400	2400
Hauteur min. Min. hoogte	400	400	400	400	400	400	400	400	400	400	400	400	400	400	400	400	400	400	400	400	400	400	400	400	400
Hauteur max. Max hoogte	3000	3000	3000	3000	3000	3000	3000	3000	3000	3000	3000	3000	3000	3000	3000	3000	3000	3000	3000	3000	3000	3000	3000	3000	3000

APERÇU DES RÉFÉRENCES DE COULEURS
OVERZICHT KLEUREN REFERENTIES

STORES EN BOIS 50MM HOUTEN JALOEZIEËN

RETRO
RETRO

	Coloris / Kleuren																			
	90150	90250	90350	90450	90550	90650	90750	90850	90950	91050	91150	91250	91350	91450	91550	91650	91750	91850	91950
Groupe de prix Prijsgroep	B	B	B	B	B	B	B	B	B	B	B	B	B	B	B	B	B	B	B
Largeur min. Min. breedte	400	400	400	400	400	400	400	400	400	400	400	400	400	400	400	400	400	400	400
Largeur max. Max breedte	2000	2000	2000	2000	2000	2000	2000	2000	2000	2000	2000	2000	2000	2000	2000	2000	2000	2000	2000
Hauteur min. Min. hoogte	400	400	400	400	400	400	400	400	400	400	400	400	400	400	400	400	400	400	400
Hauteur max. Max hoogte	2300	2300	2300	2300	2300	2300	2300	2300	2300	2300	2300	2300	2300	2300	2300	2300	2300	2300	2300

	Coloris / Kleuren																						
	92150	92250	92450	92550	93150	93250	94250	94350	94450	94550	94650	94750	94850	94950	96050	96150	96350	96450	99050	99150	99250	99350	99450
Groupe de prix Prijsgroep	A	A	A	A	A	A	D	D	D	D	D	D	D	D	B	B	B	B	PVC	PVC	PVC	PVC	PVC
Largeur min. Min. breedte	400	400	400	400	400	400	400	400	400	400	400	400	400	400	400	400	400	400	400	400	400	400	400
Largeur max. Max breedte	2000	2000	2000	2000	2000	2000	2000	2000	2000	2000	2000	2000	2000	2000	2000	2000	2000	2000	2000	2000	2000	2000	2000
Hauteur min. Min. hoogte	400	400	400	400	400	400	400	400	400	400	400	400	400	400	400	400	400	400	400	400	400	400	400
Hauteur max. Max hoogte	2300	2300	2300	2300	2300	2300	2300	2300	2300	2300	2300	2300	2300	2300	2300	2300	2300	2300	2300	2300	2300	2300	2300

APERÇU DES RÉFÉRENCES DE COULEURS
OVERZICHT KLEUREN REFERENTIES

STORES EN BOIS 70MM HOUTEN JALOEZIEËN

STANDARD
STANDAARD

	Coloris / Kleuren						
	90170	90870	90970	91070	91370	91870	91970
Groupe de prix Prijsgroep	B	B	B	B	B	B	B
Largeur min.* Min. breedte *	450	450	450	450	450	450	450
Largeur max. Max breedte	2900	2900	2900	2900	2900	2900	2900
Hauteur min. Min. hoogte	400	400	400	400	400	400	400
Hauteur max. Max hoogte	3600	3600	3600	3600	3600	3600	3600

* Pour la motorisation largeur min. est 800 mm
** Bij motorisatie is de min . breedte 800 mm*

LISTE DE PRIX
PRIJSLIJST

25mm

25mm

STANDARD MANUEL
STANDAARD MANUEEL

STORES EN BOIS 25MM HOUTEN JALOEZIEËN

Veuillez noter que

1. La taille maximale du store est précisée dans le tableau P. 46-49
2. Le paquet d'encombrement fait 160mm/1m de la hauteur du store + 35 mm (caisson et sous-latte)
3. De légères différences dans le ton des lamelles, cordes et échelles sont possibles
4. Les composants du store sont faits de matériaux naturels (bois) qui peuvent occasionnellement subir des déformations
5. Le store est fabriqué sans support de sous-latte ni guides latéraux

Er wordt opgewezen dat:

1. De maximale grootte van de jaloezie wordt in de tabel vermeld op P. 46-49
2. Het pakkethoogte is 160mm/1m van de lengte van de jaloezie + 35mm (bovenbak en onderlat)
3. Lichte verschillen tussen de tinten van de lamellen, koorden en ladderkoorden zijn mogelijk
4. De onderdelen van de jaloezie zijn gemaakt uit natuurlijke materialen (hout) die soms vervormingen ondergaan
5. De jaloezie is gemaakt zonder fixeerbeugel of zijgeleiding

ESSENTIAL GRP A

H \ Largeur / Breedte (mm)	600	700	800	900	1000	1100	1200	1300	1400	1500	1600	1700	1800	1900	2000	2100	2200	2300
600	141	151	163	182	196	208	219	230	245	256	274	289	308	311	326	337	353	368
800	160	182	200	214	226	242	259	282	296	311	326	341	359	379	394	404	427	445
1000	182	205	223	237	259	282	300	316	337	359	379	394	416	434	453	475	497	516
1200	205	223	245	274	296	316	337	368	385	404	431	456	479	497	523	545	571	593
1400	223	245	278	300	322	356	379	400	431	456	485	508	530	557	585	612	638	664
1600	237	274	300	326	363	390	416	448	479	508	539	564	590	623	653	681	712	744
1800	259	293	322	359	390	422	456	485	519	552	585	620	653	681	716	750	779	807
2000	286	316	359	390	422	460	497	533	571	605	642	678	716	750	786	819	856	889
2200	300	339	379	416	456	490	539	567	608	649	690	727	768	804	841	882	924	961
2400	319	368	404	453	485	533	571	620	701	705	712	790	831	872	909	957	1001	1042
2600	337	385	434	475	527	564	612	653	705	753	798	841	886	930	975	1021	1064	1109
2800	356	400	456	501	548	601	642	696	744	793	841	886	938	986	1034	1083	1131	1178
3000	371	422	482	530	579	630	678	734	790	841	894	942	993	1042	1097	1150	1201	1253
Supports / Steunen	2	3	3	3	3	3	3	4	4	4	4	4	5	5	5	5	5	5

<-- Limite monocommande / Limiet monocommando

<-- Hors garantie / Buiten garantie

ESSENTIAL GRP B

H \ Largeur / Breedte (mm)	600	700	800	900	1000	1100	1200	1300	1400	1500	1600	1700	1800	1900	2000	2100	2200	2300	2400
600	156	173	181	193	206	231	244	256	273	287	311	323	340	353	366	379	391	417	434
800	173	189	206	231	244	266	277	294	328	344	357	379	400	413	429	459	476	492	504
1000	189	223	239	256	273	294	328	350	374	391	413	429	454	487	504	533	550	572	589
1200	214	239	266	282	320	344	366	391	417	437	459	497	533	555	576	597	618	644	669
1400	236	266	299	328	353	386	407	434	463	503	539	564	597	618	648	681	702	732	757
1600	266	294	328	353	386	420	446	492	533	560	589	618	652	686	711	744	774	803	854
1800	282	323	353	386	417	467	501	539	576	610	639	677	711	749	779	816	863	896	933
2000	299	344	379	429	463	504	547	581	618	656	694	732	770	807	863	900	938	977	1013
2200	323	379	417	454	497	547	584	623	669	707	749	786	849	887	933	977	1013	1052	1090
Supports / Steunen	2	2	2	2	3	3	3	4	4	4	5	5	5	6	6	6	7	7	7

Limite monocommande / Limiet monocommando -->

STANDARD MANUEL
STANDAARD MANUEEL

STORES EN BOIS 25MM HOUTEN JALOEZIEËN

ESSENTIAL GRP A	Largeur / Breedte (mm)			
H	2400	2500	2600	2700
600	379	390	400	407
800	460	475	490	501
1000	533	552	571	590
1200	615	633	656	678
1400	690	716	738	760
1600	771	798	827	849
1800	845	879	904	930
2000	927	961	993	1024
2200	1001	1038	1072	1105
2400	1083	1124	1159	1194
2600	1153	1198	1238	1275
2800	1226	1275	1317	1358
3000	1305	1353	1398	1443
Supports Steunen	5	5	5	2

Exemple - Voorbeeld

Store en bois 25mm avec standard manuel
25mm houten jaloezie met standaard manueel

- **1100 x 1900 mm**
- **Couleur des lamelles – kleur van de lamellen : 2515**
- **Catégorie de prix des lamelles - Prijscategorie van de lamellen : A**

Prix – prijs : 460€

Exemple - Voorbeeld

Store en bois 25mm avec standard manuel
25mm houten jaloezie standaard manueel

- **1100 x 1900 mm**
- **Couleur des lamelles – kleur van de lamellen : 90825**
- **Catégorie de prix des lamelles - Prijscategorie van de lamellen : B**
- **Monocommande - Monocommando**

Prix – prijs : 615 €

Options supplémentaires – Extra opties		
Nom	Prix / Prijs	Naam
Guides latéraux – câble en acier (par set) - fixations incluses	62 €	Zijgeleidingen – staalkabel (per set) - bevestigingen inbegrepen
Support de sous-latte (par set)	17 €	Fixeerbeugel (per set)
Support clipsable (haut)(par pièce)	6 €	Clip-on steun (boven)(per stuk)
Support clipsable – guides latéraux (bas)(par set)	14 €	Clip-on steun – zijgeleidingen (onder) (per set)
Monocommande	111 €	Monocommando
Cache-boîtier supplémentaire (par mètre courant)	39 €	Afdeklat bijkomend (per lopende meter)

25mm

STANDARD MANUEL
STANDAARD MANUEEL

STORES EN BOIS 25MM HOUTEN JALOEZIEËN

ESSENTIAL GRP C

H	Largeur / Breedte (mm) 600	700	800	900	1000	1100	1200	1300	1400	1500	1600	1700	1800
600	169	188	207	223	234	250	269	288	303	319	336	354	372
800	204	219	238	260	288	303	322	338	326	387	407	428	449
1000	223	242	268	299	322	344	372	396	420	445	469	494	518
1200	246	276	307	334	372	396	418	456	485	515	541	571	599
1400	268	307	338	376	406	437	471	502	537	572	604	636	668
1600	298	334	380	411	456	487	526	564	603	641	676	712	749
1800	322	369	406	449	491	533	572	613	656	699	739	780	821
2000	350	396	445	487	533	580	626	668	713	759	807	851	902
2200	380	418	477	526	575	626	672	726	764	824	883	943	1001
2400	399	456	507	567	618	672	729	783	837	889	944	998	1052
2600	422	483	548	599	659	721	779	833	893	951	1009	1068	1125
2800	449	510	575	637	702	759	824	886	951	1016	1078	1139	1201
3000	471	545	613	675	744	810	879	989	1033	1078	1146	1214	1282
Supports Steunen	2	2	2	3	3	3	4	4	4	5	5	5	6

<-- Limite monocommande / Limiet monocommando

<-- Hors garantie / Buiten garantie

Exemple - Voorbeeld

Store en bois 25mm avec standard manuel
25mm houten jaloezie met standaard manueel

- 1356 x 2705 mm
- Couleur des lamelles – kleur van de lamellen : 2547
- Catégorie de prix des lamelles - Prijscategorie van de lamellen : C
- Support de sous-latte - Fixeerbeugel

Prix – prijs : 968 €

Options supplémentaires – Extra opties		
Nom	**Prix / Prijs**	**Naam**
Guides latéraux – câble en acier (par set) - fixations incluses	62 €	Zijgeleidingen – staalkabel (per set) - bevestigingen inbegrepen
Support de sous-latte (par set)	17 €	Fixeerbeugel (per set)
Support clipsable (haut)(par pièce)	6 €	Clip-on steun (boven)(per stuk)
Support clipsable – guides latéraux (bas)(par set)	14 €	Clip-on steun – zijgeleidingen (onder) (per set)
Monocommande	111 €	Monocommando
Cache-boîtier supplémentaire (par mètre courant)	39 €	Afdeklat bijkomend (per lopende meter)

LISTE DE PRIX
PRIJSLIJST

50mm

STANDARD MANUEL
STANDAARD MANUEEL

STORES EN BOIS 50MM HOUTEN JALOEZIEËN

Veuillez noter que

1. La taille maximale du store est précisée dans le tableau P. 46-49
2. Le paquet d'encombrement (système standard, avec echelles) fait 100mm/1m de la longueur du store + 70mm caisson et sous-latte
3. Le paquet d'encombrement (système standard, avec galon) fait 110mm/1m de la longueur du store + 70 mm caisson et sous-latte
4. De légères différences dans le ton des lamelles, cordes et échelles sont possibles
5. Les composants du store sont faits de matériaux naturels (bois) qui peuvent occasionnellement subir des déformations
6. Le store est fabriqué sans support de sous-latte ni guides latéraux

Er wordt op gewezen dat:

1. De maximale grootte van de jaloezie wordt in de tabel vermeld P. 46-49
2. De pakkethoogte (standaard systeem, ladderkoord) is 100mm/1m van de lengte van de jaloezie + 70mm bovenbak en onderlat
3. Het pakkethoogte (standaard systeem, ladderband) is 110mm/1m van de lengte van de jaloezie + 70mm bovenbak en onderlat
4. Lichte verschillen tussen de tinten van de lamellen, koorden en ladderkoorden zijn mogelijk
5. De onderdelen van de jaloezie zijn gemaakt uit natuurlijke materialen (hout) die soms vervormingen ondergaan
6. De jaloezie is gemaakt zonder fixeerbeugel of zijgeleiding

ESSENTIAL GRP BASIC

	Largeur / Breedte (mm)																		
H	**600**	**700**	**800**	**900**	**1000**	**1100**	**1200**	**1300**	**1400**	**1500**	**1600**	**1700**	**1800**	**1900**	**2000**	**2100**	**2200**	**2300**	**2400**
600	155	176	200	212	222	237	246	255	264	291	300	309	339	347	360	376	403	413	424
700	161	182	209	218	234	246	255	268	278	303	316	328	360	370	380	395	424	437	452
800	170	188	215	230	239	255	270	278	289	319	331	342	373	385	398	411	446	459	473
900	173	194	228	239	248	268	278	291	300	331	342	360	391	400	413	434	467	482	495
1000	182	207	237	248	264	278	291	307	319	355	368	382	416	428	443	461	495	510	521
1100	188	212	243	260	273	289	303	319	334	368	380	395	434	446	459	480	516	533	549
1200	191	215	248	268	282	298	316	331	350	380	398	411	449	464	480	501	541	555	571
1300	197	228	260	276	291	307	328	342	360	395	411	428	470	482	498	519	562	573	594
1400	209	237	270	289	303	324	339	364	376	413	434	449	488	503	525	549	589	604	623
1500	215	239	276	298	316	334	358	373	389	431	446	467	507	525	543	567	610	628	646
1600	222	246	286	303	324	350	368	382	398	443	464	480	525	543	559	585	628	649	668
1700	228	258	294	316	334	358	380	395	416	455	477	495	543	559	580	607	653	671	692
1800	234	264	300	324	350	368	389	406	428	473	491	510	559	576	597	628	671	694	716
1900	239	270	312	337	358	382	400	424	446	491	510	533	582	604	628	655	704	725	746
2000	246	278	321	350	370	391	413	440	459	503	531	551	601	620	646	671	722	750	768
2100	252	286	328	358	380	400	431	452	470	521	546	564	615	641	662	692	746	768	792
2200	258	289	334	364	389	411	440	461	482	533	559	582	633	655	684	713	764	789	814
2300	268	298	350	376	400	431	452	480	501	551	580	604	658	684	707	740	794	819	846
2400	273	307	355	385	411	437	467	488	516	567	592	620	673	701	728	758	814	844	867
2500	278	312	368	391	419	449	477	501	528	580	610	637	694	716	743	780	835	867	888
2600	286	319	373	400	431	461	488	516	543	597	625	653	710	737	764	798	858	885	914
2700	289	328	380	406	440	470	498	531	551	610	641	664	728	753	780	819	880	904	935
2800	298	339	391	421	452	485	516	543	571	631	658	692	750	780	810	849	904	935	967
2900	300	347	398	434	464	495	528	555	582	646	673	707	768	794	824	867	926	962	989
3000	309	352	406	440	473	503	541	567	597	658	692	719	783	816	846	888	952	983	1010
Supports Steunen	2	2	2	3	3	3	3	4	4	4	4	4	4	4	4	4	5	5	5

Hors garantie / Buiten garantie -->

50mm

Options supplémentaires – *Extra opties*		
Nom	**Prix / *Prijs***	***Naam***
Galon de 25mm	+10%	25mm ladderband
Cache-boîtier supplémentaire (par mètre courant)	39 €	Afdeklat bijkomend (per lopende meter)

STANDARD MANUEL
STANDAARD MANUEEL

STORES EN BOIS 50MM HOUTEN JALOEZIEËN

50mm

ESSENTIAL GRP PVC

H	Largeur / Breedte (mm)																		
	600	700	800	900	1000	1100	1200	1300	1400	1500	1600	1700	1800	1900	2000	2100	2200	2300	2400
600	125	145	170	179	189	203	211	224	236	263	272	285	312	323	336	344	381	387	400
700	130	154	179	189	203	211	224	239	252	278	291	300	333	344	355	368	407	413	426
800	138	161	186	197	211	224	239	252	267	294	307	320	352	364	378	394	429	438	450
900	145	166	194	208	224	239	252	267	278	310	323	336	371	384	400	413	453	464	477
1000	154	175	208	222	239	255	269	285	296	333	344	360	400	413	428	445	485	496	526
1100	161	186	218	236	250	267	282	296	312	349	360	378	418	435	450	466	507	518	549
1200	166	191	224	246	263	278	294	310	327	360	381	400	438	454	469	485	530	547	563
1300	173	197	236	255	272	288	307	323	342	378	400	416	457	473	494	509	559	569	588
1400	182	211	250	267	285	303	323	342	360	403	421	442	482	502	521	537	588	603	621
1500	189	218	259	278	296	317	336	355	374	418	438	457	502	521	541	563	613	627	646
1600	194	224	267	288	307	327	349	368	394	435	454	477	521	541	563	585	637	652	672
1700	203	236	275	296	317	339	360	381	405	450	469	494	537	563	585	608	658	675	
1800	208	243	285	307	330	349	374	397	421	466	490	511	560	582	605	630	681		
1900	218	252	296	320	342	364	394	416	442	485	511	533	585	611	632	659			
2000	224	259	303	330	352	378	403	428	454	502	527	554	605	630					
2100	230	267	312	339	364	394	416	442	469	518	547	572	624	648					
2200	239	275	323	349	374	403	428	454	482	533	563	588	643						
2300	250	285	336	360	394	418	448	473	502	557	585	614							
2400	255	291	342	371	403	428	457	485	518	572	603								
2500	263	300	352	381	413	442	469	499	530	588									
2600	267	307	360	394	421	454	482	515	547	605									
2700	274	316	375	407	438	468	500	532	568										
2800	285	326	384	420	453	485	516	551	588										
2900	291	336	397	429	465	498	530	565											
3000	298	342	407	438	475	507	543	581											
3100	303	349	414	449	485	519	559												
3200	314	358	426	462	500	536	575												
3300	317	364	433	469	506	541	582												
3400	323	371	442	480	515	557													
3500	330	378	450	490	525	569													
3600	336	387	457	499	537	579													
Supports Steunen	3	3	3	4	4	4	5	5	5	6	6	6	7	7	7	8	8	8	9

Options supplémentaires – *Extra opties*		
Nom	**Prix / *Prijs***	***Naam***
Guides latéraux – câble en acier (par set) - fixations incluses	62 €	Zijgeleidingen – staalkabel (per set) - bevestigingen inbegrepen
Support de sous-latte (par set)	17 €	Fixeerbeugel (per set)
Monocommande	111 €	Monocommando
Galon de 38mm	+10%	38mm ladderband
Cache-boîtier supplémentaire (par mètre courant)	39 €	Afdeklat bijkomend (per lopende meter)

STANDARD MANUEL
STANDAARD MANUEEL

STORES EN BOIS 50MM HOUTEN JALOEZIEËN

ESSENTIAL GRP PVC

H	Largeur / Breedte (mm) 2500	2600
600	*413*	*421*
700	*438*	*450*
800	*464*	*477*
900	*490*	*506*
1000	*525*	*541*
1100	*554*	*569*
1200	*579*	*597*
1300	*608*	*624*
1400	*643*	*659*
1500	*665*	*688*
1600		
1700		
1800		
1900		
2000		
2100		
2200		
2300		
2400		
2500		
2600		
2700		
2800		
2900		
3000		
3100		
3200		
3300		
3400		
3500		
3600		
Supports Steunen	9	9

Exemple - Voorbeeld

Store en bois 50mm
50mm houten jaloezie

- 2505 x 1485 mm
- Couleur des lamelles – kleur van de lamellen : 99050
- Catégorie de prix des lamelles - Prijscategorie van de lamellen : PVC

Prix – prijs : 688 €

50mm

Options supplémentaires – *Extra opties*		
Nom	**Prix / *Prijs***	***Naam***
Guides latéraux – câble en acier (par set) - fixations incluses	62 €	Zijgeleidingen – staalkabel (per set) - bevestigingen inbegrepen
Support de sous-latte (par set)	17 €	Fixeerbeugel (per set)
Monocommande	111 €	Monocommando
Galon de 38mm	+10%	38mm ladderband
Cache-boîtier supplémentaire (par mètre courant)	39 €	Afdeklat bijkomend (per lopende meter)

STANDARD MANUEL
STANDAARD MANUEEL

STORES EN BOIS 50MM HOUTEN JALOEZIEËN

50mm

ESSENTIAL GRP A

H	Largeur / Breedte (mm)																		
	600	700	800	900	1000	1100	1200	1300	1400	1500	1600	1700	1800	1900	2000	2100	2200	2300	2400
600	162	189	219	236	250	267	279	290	307	340	354	368	404	418	438	452	488	502	519
700	169	198	232	246	267	279	293	310	327	360	378	395	435	452	465	479	519	536	557
800	182	209	243	263	276	293	314	327	343	384	398	415	459	476	492	506	552	569	590
900	189	215	259	276	290	310	327	343	360	401	418	442	482	499	516	540	583	604	621
1000	198	232	273	290	310	331	348	368	387	435	452	471	516	536	560	576	624	644	660
1100	209	243	284	307	323	343	364	384	407	455	471	492	546	566	583	607	654	680	701
1200	215	250	293	317	337	357	381	401	432	471	496	516	569	593	613	633	688	711	732
1300	223	263	310	331	351	371	398	418	448	492	516	540	596	616	641	660	718	738	765
1400	239	276	323	348	368	395	418	448	471	519	549	573	627	651	680	705	758	782	809
1500	246	284	334	357	384	407	442	465	488	546	569	596	651	680	708	732	792	816	843
1600	256	293	348	371	398	432	455	479	506	566	593	616	680	708	732	761	819	849	873
1700	267	307	357	384	412	445	471	496	529	583	613	641	705	732	761	792	853	880	910
1800	273	317	368	398	432	459	485	512	549	607	633	660	728	758	789	819	880	914	944
1900	284	327	384	415	448	479	506	540	573	633	660	697	761	796	830	860	927	958	988
2000	290	337	398	432	462	492	523	560	593	654	691	721	789	819	856	883	953	991	1017
2100	300	348	407	445	476	506	546	576	610	677	711	741	813	849	880	914	988	1017	1055
2200	310	354	418	455	488	519	560	593	630	697	732	765	839	873	910	944	1014	1052	1086
2300	320	368	438	471	506	546	580	616	654	725	761	799	873	910	947	984	1058	1095	1133
2400	331	381	448	485	519	560	600	633	677	744	782	819	897	937	978	1011	1086	1129	1167
2500	337	387	462	496	536	576	613	651	694	765	805	846	927	961	1001	1042	1119	1162	1197
2600	348	398	471	509	552	593	630	671	715	789	830	866	950	991	1031	1069	1153	1190	1231
2700	354	407	482	519	566	607	644	691	732	809	849	886	978	1014	1055	1098	1183	1220	1264
2800	364	428	499	540	583	627	671	711	758	839	877	924	1008	1052	1095	1139	1220	1264	1311
2900	371	435	509	557	600	641	688	728	775	860	900	947	1034	1075	1119	1170	1251	1301	1342
3000	384	445	519	566	613	654	705	744	796	877	927	967	1058	1106	1153	1197	1287	1331	1371
3100	391	455	532	580	627	671	718	765	813	897	947	994	1082	1133	1180	1223	1318	1362	1409
3200	404	465	552	600	644	694	738	789	839	930	978	1022	1116	1167	1214	1264	1355	1406	1456
3300	412	476	563	610	657	708	758	805	860	950	998	1048	1142	1193	1240	1298	1382	1440	1487
3400	418	485	573	624	677	721	772	822	877	967	1017	1069	1170	1217	1271	1321	1415	1470	1520
3500	435	492	583	633	691	735	792	843	894	991	1042	1095	1193	1243	1301	1348	1453	1499	1554
3600	442	502	596	647	701	752	809	860	914	1011	1062	1116	1217	1278	1328	1376	1479	1534	1588
Supports Steunen	2	2	2	3	3	3	3	4	4	4	4	4	4	4	4	4	4	5	5

<-- Limite monocommande / Limiet monocommando

<-- Hors garantie / Buiten garantie

Options supplémentaires – *Extra opties*		
Nom	Prix / *Prijs*	*Naam*
Guides latéraux – câble en acier (par set) - fixations incluses	62 €	Zijgeleidingen – staalkabel (per set) - bevestigingen inbegrepen
Support de sous-latte (par set)	17 €	Fixeerbeugel (per set)
Monocommande	111 €	Monocommando
Galon de 25 ou 38mm	+10%	25 of 38mm ladderband
Cache-boîtier supplémentaire (par mètre courant)	39 €	Afdeklat bijkomend (per lopende meter)

STANDARD MANUEL
STANDAARD MANUEEL

STORES EN BOIS 50MM HOUTEN JALOEZIEËN

ESSENTIAL GRP A

H	Largeur / Breedte (mm) 2500	2600	2700
600	536	552	569
700	569	590	607
800	607	621	633
900	637	654	671
1000	688	708	728
1100	721	738	758
1200	752	775	796
1300	789	813	839
1400	836	860	883
1500	869	894	917
1600	900	933	964
1700	941	967	998
1800	970	1005	1034
1900	1017	1052	1086
2000	1055	1086	1119
2100	1086	1119	1153
2200	1119	1159	1197
2300	1170	1206	1243
2400	1203	1237	1278
2500	1234	1281	1321
2600	1278	1315	1351
2700	1307	1348	1389
2800	1351	1395	1446
2900	1385	1435	1479
3000	1419	1470	1513
3100	1460	1504	1547
3200	1499	1551	1608
3300	1537	1588	1638
3400	1568	1621	1668
3500	1608	1658	1708
3600	1641	1692	1746
Supports Steunen	5	5	6

Exemple - Voorbeeld

Store en bois 50mm
50mm houten jaloezie

- 2351 x 2612 mm
- Couleur des lamelles – kleur van de lamellen : 5051
- Catégorie de prix des lamelles - Prijscategorie van de lamellen : A
- Guides latéraux – Zijgeleidingen
- Galon - ladderband

Prix – prijs : 1452,40 €

50mm

Options supplémentaires – *Extra opties*		
Nom	**Prix / *Prijs***	***Naam***
Guides latéraux – câble en acier (par set) - fixations incluses	62 €	Zijgeleidingen – staalkabel (per set) - bevestigingen inbegrepen
Support de sous-latte (par set)	17 €	Fixeerbeugel (per set)
Monocommande	111 €	Monocommando
Galon de 25 ou 38mm	+10%	25 of 38mm ladderband
Cache-boîtier supplémentaire (par mètre courant)	39 €	Afdeklat bijkomend (per lopende meter)

STANDARD MANUEL
STANDAARD MANUEEL

STORES EN BOIS 50MM HOUTEN JALOEZIEËN

ESSENTIAL GRP B

H	Largeur / Breedte (mm)																		
	600	700	800	900	1000	1100	1200	1300	1400	1500	1600	1700	1800	1900	2000	2100	2200	2300	2400
600	155	182	213	226	244	256	272	288	303	334	350	365	402	417	433	445	479	501	516
700	167	192	226	244	256	272	291	306	321	355	374	392	427	445	461	477	516	531	550
800	176	202	238	256	272	291	306	324	340	378	402	417	454	469	491	510	550	565	584
900	182	213	251	267	288	306	324	340	362	404	423	439	479	503	519	541	581	600	625
1000	194	229	267	288	306	328	350	368	396	433	452	473	519	541	563	581	630	649	668
1100	205	242	281	300	321	347	368	392	415	454	477	501	547	568	590	614	662	679	705
1200	217	251	293	312	337	362	383	412	433	477	503	526	572	593	625	646	689	717	741
1300	223	259	303	328	353	378	404	427	452	501	526	550	596	627	652	674	726	751	779
1400	238	275	321	347	371	402	427	452	479	531	560	584	639	664	689	717	773	798	822
1500	247	288	331	362	392	417	445	469	503	552	581	606	664	689	723	749	803	835	862
1600	256	296	347	374	404	433	461	491	523	575	603	637	689	723	751	782	837	868	899
1700	267	306	358	392	420	448	477	513	544	596	630	658	717	749	782	810	872	902	930
1800	272	316	371	404	433	464	501	528	563	625	652	684	744	779	806	840	905	933	967
1900	288	331	392	423	454	488	523	557	590	652	684	717	785	813	853	884	948	983	1016
2000	296	340	402	436	466	507	541	575	612	671	708	744	806	847	881	918	980	1016	1057
2100	303	353	415	448	485	523	560	593	633	695	733	770	837	874	911	948	1013	1050	1088
2200	312	362	427	461	501	541	575	612	652	717	754	794	865	902	940	977	1047	1088	1121
2300	324	374	442	479	523	560	596	639	679	749	788	824	902	940	980	1021	1094	1131	1177
2400	334	392	454	495	534	575	622	658	701	773	810	856	927	967	1010	1057	1125	1171	1211
2500	347	402	464	510	552	590	637	676	723	794	835	878	956	995	1042	1085	1158	1205	1245
2600	353	412	477	523	565	606	655	695	741	813	860	905	980	1026	1072	1112	1195	1236	1280
2700	362	420	491	534	581	627	671	713	763	837	884	927	1008	1057	1100	1140	1223	1267	1319
2800	374	433	510	557	600	649	695	741	791	868	918	964	1047	1094	1137	1190	1267	1319	1366
2900	383	445	523	568	622	664	711	763	810	889	936	985	1075	1119	1174	1220	1301	1353	1400
3000	396	454	531	581	633	679	733	782	832	915	964	1013	1100	1146	1202	1248	1338	1387	1433
3100	404	464	547	593	649	699	749	798	853	933	985	1038	1125	1183	1231	1280	1368	1418	1474
3200	417	477	563	614	668	717	773	822	881	967	1021	1072	1166	1218	1267	1326	1415	1467	1524
3300	427	488	575	630	679	736	791	847	902	985	1045	1096	1193	1245	1298	1353	1446	1505	1554
3400	433	503	588	643	699	751	806	862	921	1010	1070	1121	1218	1269	1331	1387	1479	1536	1591
3500	442	513	596	658	711	770	822	881	940	1034	1091	1143	1245	1301	1360	1415	1514	1567	1632
3600	452	523	612	668	729	785	847	902	961	1059	1112	1177	1269	1331	1391	1449	1545	1603	1665
Supports Steunen	2	2	2	3	3	3	3	4	4	4	4	4	4	4	4	4	5	5	5

<-- Limite monocommande / Limiet monocommando

<-- Hors garantie / Buiten garantie

50mm

Options supplémentaires – *Extra opties*		
Nom	**Prix / *Prijs***	***Naam***
Guides latéraux – câble en acier (par set) - fixations incluses	62 €	Zijgeleidingen – staalkabel (per set) - bevestigingen inbegrepen
Support de sous-latte (par set)	17 €	Fixeerbeugel (per set)
Monocommande	111 €	Monocommando
Galon de 25 ou 38mm	+10%	25 of 38mm ladderband
Cache-boîtier supplémentaire (par mètre courant)	39 €	Afdeklat bijkomend (per lopende meter)

STANDARD MANUEL
STANDAARD MANUEEL

STORES EN BOIS 50MM HOUTEN JALOEZIEËN

ESSENTIAL GRP B

H	Largeur / Breedte (mm)											
	2500	2600	2700	2800	2900	3000	3100	3200	3300	3400	3500	3600
600	531	547	563	596	614	637	708	773	822	881	943	1010
700	565	584	600	643	658	674	760	822	881	943	1010	1078
800	600	625	643	679	701	720	803	874	936	1001	1072	1143
900	643	662	676	726	744	767	856	930	992	1063	1137	1218
1000	689	711	736	782	803	824	924	1001	1072	1143	1226	1314
1100	729	751	775	822	849	874	970	1054	1125	1205	1288	1381
1200	767	791	813	865	889	918	1021	1104	1183	1264	1353	1446
1300	800	824	856	909	930	951	1070	1156	1236	1326	1412	1514
1400	856	881	909	964	989	1016	1134	1226	1317	1403	1505	1607
1500	889	921	948	1005	1034	1063	1187	1280	1368	1467	1567	1678
1600	927	959	985	1047	1078	1109	1231	1329	1418	1520	1628	1739
1700	964	995	1026	1088	1119	1150	1280	1381	1479	1582	1693	1811
1800	1001	1034	1070	1128	1166	1202	1329	1430	1532	1643	1755	1878
1900	1057	1088	1119	1190	1220	1252	1397	1508	1616	1727	1845	1974
2000	1091	1121	1158	1231	1261	1293	1446	1557	1668	1786	1910	2045
2100	1125	1166	1202	1267	1310	1347	1495	1610	1724	1842	1972	2109
2200	1166	1202	1239	1317	1350	1384	1541	1663	1780	1904	2036	2179
2300	1215	1252	1295	1368	1409	1453	1610	1737	1857	1985	2122	2277
2400	1248	1293	1335	1412	1453	1492	1656	1786	1910	2045	2187	2339
2500	1288	1331	1371	1453	1498	1541	1705	1839	1969	2107	2252	2413
2600	1329	1368	1412	1492	1539	1589	1755	1891	2023	2166	2317	2478
2700	1360	1406	1453	1536	1582	1628	1804	1944	2080	2225	2379	2553
2800	1412	1458	1511	1591	1640	1687	1873	2015	2157	2308	2466	2639
2900	1449	1503	1548	1638	1681	1727	1919	2067	2212	2367	2531	2713
3000	1487	1536	1589	1675	1727	1780	1969	2117	2265	2429	2596	2777
3100	1524	1573	1628	1721	1770	1817	2018	2171	2324			
3200	1573	1632	1681	1777	1829	1885	2085	2244	2401			
3300	1616	1665	1724	1813	1873	1931	2135	2295	2456			
3400	1651	1702	1762	1861	1912	1969						
3500	1684	1743	1801	1897	1959	2021						
3600	1724	1783	1842	1944	1999	2052						
Supports Steunen	5	5	6	6	6	6	6	7	7	7	7	7

Exemple - Voorbeeld

Store en bois 50mm
50mm houten jaloezie

- 1100 x 1900 mm
- Couleur des lamelles – kleur van de lamellen : 5015
- Catégorie de prix des lamelles - Prijscategorie van de lamellen : B

Prix – prijs : 465 €

Options supplémentaires – *Extra opties*		
Nom	**Prix / *Prijs***	***Naam***
Guides latéraux – câble en acier (par set) - fixations incluses	62 €	Zijgeleidingen – staalkabel (per set) - bevestigingen inbegrepen
Support de sous-latte (par set)	17 €	Fixeerbeugel (per set)
Monocommande	111 €	Monocommando
Galon de 25 ou 38mm	+10%	25 of 38mm ladderband
Cache-boîtier supplémentaire (par mètre courant)	39 €	Afdeklat bijkomend (per lopende meter)

STANDARD MANUEL
STANDAARD MANUEEL

STORES EN BOIS 50MM HOUTEN JALOEZIEËN

ESSENTIAL GRP C

H	Largeur / Breedte (mm)																		
	600	700	800	900	1000	1100	1200	1300	1400	1500	1600	1700	1800	1900	2000	2100	2200	2300	2400
600	184	196	212	224	237	250	268	285	292	303	317	332	344	358	374	387	401	414	426
700	192	208	223	235	248	266	281	295	310	319	335	352	368	383	398	413	427	442	456
800	198	217	232	244	261	278	294	307	319	332	352	370	390	405	421	437	454	469	484
900	211	227	244	259	279	293	312	330	339	360	380	395	418	432	453	464	490	506	521
1000	221	238	256	274	293	309	332	351	369	387	406	427	447	464	483	502	521	539	558
1100	229	247	268	286	306	327	348	368	387	412	437	457	467	488	508	528	549	569	587
1200	236	256	277	294	319	342	363	384	404	434	462	488	488	510	531	554	575	596	616
1300	248	269	289	312	337	360	383	405	422	453	479	506	516	540	562	585	609	632	652
1400	256	278	301	326	352	379	402	426	450	470	497	521	546	569	593	618	642	667	689
1500	267	291	312	337	363	390	415	439	464	490	515	545	569	593	618	643	670	695	719
1600	274	292	321	350	376	402	428	453	479	507	533	562	590	616	643	670	695	722	748
1700	285	309	336	360	391	419	450	475	504	524	559	588	616	646	674	701	732	758	785
1800	292	322	350	371	404	436	467	497	524	551	582	614	644	674	704	735	764	794	821
1900	301	332	359	387	428	460	487	517	546	575	607	641	674	704	737	770	800	837	860
2000	309	339	369	402	448	483	507	536	567	597	630	667	700	735	768	801	836	866	897
2100	319	348	381	412	455	492	523	554	584	616	649	692	725	758	793	828	870	897	927
2200	326	356	390	422	461	500	536	569	603	633	672	708	744	781	817	853	889	925	953
2300	335	368	401	438	478	518	555	585	624	657	701	746	772	806	848	884	920	958	989
2400	344	382	417	453	495	532	572	608	644	678	729	780	798	837	876	915	953	989	1027
2500	354	391	427	465	506	551	590	626	663	697	742	791	821	861	900	946	986	1025	1058
2600	359	399	435	475	518	561	605	642	678	715	755	799	843	883	924	978	1016	1058	1087
2700	369	411	447	487	530	582	623	659	700	737	781	824	872	915	952	986	1034	1082	1116
2800	379	419	459	501	547	605	638	678	720	759	806	853	899	940	980	1008	1048	1101	1146
2900	387	432	470	512	557	615	659	697	741	770	832	880	927	969	1010	1052	1090	1139	1188
3000	396	439	482	527	575	624	671	715	759	803	855	905	953	999	1041	1094	1136	1178	1205
3100	405	452	496	540	590	638	689	735	783	824	879	936	983	1031	1070	1114	1157	1201	1235
3200	414	462	507	554	604	652	702	752	801	848	903	958	1009	1050	1094	1136	1178	1220	1265
3300	423	477	519	567	620	671	719	770	820	872	928	984	1041	1082	1124	1167	1208	1251	1295
3400	433	480	530	581	632	684	736	789	841	895	952	1010	1065	1110	1153	1197	1238	1281	1323
3500	442	491	543	594	647	700	752	806	864	918	978	1037	1095	1138	1180	1225	1266	1304	1353
3600	450	502	554	608	663	717	769	824	882	938	1000	1062	1121	1166	1208	1252	1295	1326	1383
Supports / Steunen	2	2	2	3	3	3	3	4	4	4	4	4	4	4	4	4	5	5	5

Limite monocommande / Limiet monocommando -->

<-- Hors garantie / Buiten garantie

50mm

Options supplémentaires – *Extra opties*		
Nom	**Prix / *Prijs***	***Naam***
Guides latéraux – câble en acier (par set) - fixations incluses	62 €	Zijgeleidingen – staalkabel (per set) - bevestigingen inbegrepen
Support de sous-latte (par set)	17 €	Fixeerbeugel (per set)
Monocommande	111 €	Monocommando
Galon de 25 ou 38mm	+10%	25 of 38mm ladderband
Cache-boîtier supplémentaire (par mètre courant)	39 €	Afdeklat bijkomend (per lopende meter)

STANDARD MANUEL
STANDAARD MANUEEL

STORES EN BOIS 50MM HOUTEN JALOEZIEËN

ESSENTIAL GRP D

H	Largeur / Breedte (mm)																	
	600	700	800	900	1000	1100	1200	1300	1400	1500	1600	1700	1800	1900	2000	2100	2200	2300	2400
600	210	247	285	306	331	355	380	407	429	469	495	519	563	588	612	639	679	708	733
700	226	263	303	328	355	380	412	436	464	510	534	563	606	637	664	687	738	767	791
800	244	281	324	353	380	412	439	466	501	547	575	603	655	679	711	741	794	819	853
900	256	296	347	374	407	439	466	503	531	581	614	646	699	733	763	794	849	881	911
1000	275	321	374	412	442	477	513	547	581	639	671	705	767	798	832	868	927	961	995
1100	293	337	399	433	466	507	544	578	622	674	711	749	806	847	884	921	980	1021	1059
1200	309	358	417	452	491	531	572	612	652	711	751	791	856	897	930	970	1038	1078	1116
1300	321	374	436	473	519	560	600	646	684	749	791	832	899	940	983	1023	1091	1131	1181
1400	347	402	464	510	557	596	646	687	736	800	849	889	964	1008	1057	1096	1174	1215	1257
1500	358	420	485	531	578	627	674	723	770	840	886	933	1008	1059	1104	1146	1223	1269	1322
1600	374	436	507	557	603	655	705	754	803	878	927	977	1057	1104	1150	1205	1280	1331	1379
1700	396	452	526	578	630	679	736	785	837	915	967	1016	1096	1146	1205	1255	1338	1387	1437
1800	407	466	547	600	655	708	767	816	874	951	1008	1063	1140	1199	1252	1310	1391	1446	1503
1900	429	495	575	637	689	749	803	865	921	1005	1066	1119	1208	1264	1326	1381	1471	1527	1586
2000	442	516	593	655	713	775	835	897	959	1045	1104	1166	1252	1317	1371	1430	1524	1586	1647
2100	457	531	614	676	741	800	865	927	989	1082	1140	1205	1295	1360	1422	1487	1576	1643	1702
2200	469	550	639	701	767	832	897	961	1026	1116	1187	1245	1344	1409	1474	1539	1635	1697	1764
2300	495	572	664	736	800	872	936	1005	1075	1174	1239	1310	1406	1477	1545	1616	1708	1783	1850
2400	510	590	684	760	822	899	967	1038	1109	1208	1280	1350	1453	1524	1594	1665	1770	1839	1907
2500	526	606	708	782	853	924	995	1070	1140	1245	1322	1391	1498	1570	1643	1721	1820	1894	1969
2600	541	627	729	800	878	951	1026	1100	1183	1282	1356	1430	1541	1622	1693	1770	1878	1956	2027
2700	557	646	749	822	902	977	1059	1131	1215	1322	1400	1477	1589	1665	1743	1820	1931	2011	2088
2800	578	668	779	860	936	1016	1096	1183	1261	1371	1455	1536	1653	1734	1813	1894	2011	2092	2176
2900	590	684	798	881	964	1047	1128	1211	1295	1412	1498	1576	1697	1783	1866	1949	2064	2150	2233
3000	606	701	816	905	985	1075	1158	1242	1331	1449	1532	1622	1743	1829	1912	1999	2120	2206	2295
3100	625	723	837	927	1013	1100	1193	1277	1366	1487	1573	1663	1788	1875	1965	2052	2179	2262	2352
3200	646	744	868	959	1050	1137	1231	1326	1415	1539	1635	1724	1850	1947	2034	2125	2252	2345	2438
3300	658	767	886	980	1075	1171	1257	1353	1449	1576	1672	1764	1897	1990	2085	2179	2311	2407	2497
3400	674	782	909	1005	1096	1195	1288	1387	1483	1619	1705	1804	1944	2036	2135	2231	2364	2459	2558
3500	687	798	930	1026	1121	1220	1322	1415	1520	1653	1749	1848	1987	2085	2184	2286	2422	2518	2617
3600	705	813	948	1050	1146	1248	1350	1449	1552	1687	1788	1888	2030	2135	2233	2332	2472	2578	2673
Supports Steunen	2	2	2	3	3	3	3	4	4	4	4	4	4	4	4	4	5	5	5

<-- Limite Monocommande / Limiet monocommando

<-- Hors garantie / Buiten garantie

50mm

Options supplémentaires – *Extra opties*		
Nom	**Prix / *Prijs***	***Naam***
Guides latéraux – câble en acier (par set) - fixations incluses	62 €	Zijgeleidingen – staalkabel (per set) - bevestigingen inbegrepen
Support de sous-latte (par set)	17 €	Fixeerbeugel (per set)
Monocommande	111 €	Monocommando
Galon de 25 ou 38mm	+10%	25 of 38mm ladderband
Cache-boîtier supplémentaire (par mètre courant)	39 €	Afdeklat bijkomend (per lopende meter)

STANDARD MANUEL
STANDAARD MANUEEL

STORES EN BOIS 50MM HOUTEN JALOEZIEËN

ESSENTIAL GRP D

H	Largeur / Breedte (mm) 2500	2600	2700	2800	2900	3000
600	760	782	806	856	881	909
700	816	849	874	924	951	980
800	881	911	940	992	1023	1054
900	946	973	1008	1066	1094	1121
1000	1029	1070	1104	1166	1199	1231
1100	1094	1128	1174	1233	1267	1301
1200	1156	1199	1236	1301	1344	1381
1300	1218	1257	1301	1371	1412	1455
1400	1310	1353	1400	1471	1517	1563
1500	1368	1415	1465	1541	1589	1635
1600	1430	1483	1532	1610	1663	1713
1700	1492	1545	1598	1678	1734	1788
1800	1554	1610	1665	1749	1804	1861
1900	1643	1700	1759	1848	1907	1965
2000	1702	1764	1829	1915	1980	2045
2100	1770	1832	1894	1987	2052	2117
2200	1829	1894	1961	2058	2122	2187
2300	1915	1987	2055	2157	2225	2298
2400	1980	2052	2122	2225	2298	2367
2500	2039	2117	2191	2298	2367	2441
2600	2104	2182	2256	2364	2443	2518
2700	2169	2244	2324	2438	2516	2599
2800	2256	2336	2422	2537	2617	2701
2900	2317	2401	2484	2607	2689	2768
3000	2376	2466	2553	2673	2763	2852
3100	2441	2528	2620	2747	2834	2920
3200	2528	2623	2713	2850	2933	3022
3300	2591	2685	2780	2914	3010	3102
3400	2653	2753	2850	2985	3081	3179
3500	2718	2812	2914	3056	3155	3251
3600	2777	2879	2982	3124	3222	3324
Supports Steunen	5	5	6	6	6	6

Exemple - Voorbeeld

Store en bois 50mm
50mm houten jaloezie

- 1100 x 1900 mm
- Couleur des lamelles – kleur van de lamellen : 94240
- Catégorie de prix des lamelles - Prijscategorie van de lamellen : D
- Galon - Ladderband

Prix – prijs : 823,90 €

50mm

Options supplémentaires – *Extra opties*		
Nom	**Prix / *Prijs***	***Naam***
Guides latéraux – câble en acier (par set) - fixations incluses	62 €	Zijgeleidingen – staalkabel (per set) - bevestigingen inbegrepen
Support de sous-latte (par set)	17 €	Fixeerbeugel (per set)
Monocommande	111 €	Monocommando
Galon de 25 ou 38mm	+10%	25 of 38mm ladderband
Cache-boîtier supplémentaire (par mètre courant)	39 €	Afdeklat bijkomend (per lopende meter)

STANDARD MANUEL
STANDAARD MANUEEL

STORES EN BOIS 50MM HOUTEN JALOEZIEËN

50mm

ESSENTIAL GRP E

H	Largeur / Breedte (mm)																	
	600	700	800	900	1000	1100	1200	1300	1400	1500	1600	1700	1800	1900	2000	2100	2200	2300
600	184	202	215	228	239	254	267	281	292	307	321	336	351	365	376	391	403	418
700	191	209	224	237	252	268	282	296	310	324	339	354	369	384	399	415	428	444
800	198	215	230	245	263	281	298	312	327	341	356	371	385	403	420	438	453	470
900	210	227	242	257	276	295	315	331	348	360	379	395	413	432	448	477	490	506
1000	223	237	252	269	289	310	331	348	369	380	400	418	438	459	477	515	526	541
1100	228	245	261	281	302	322	344	364	383	399	419	439	461	482	501	531	546	564
1200	234	254	272	292	316	336	359	380	398	418	438	462	482	506	526	549	566	588
1300	242	264	286	303	330	351	375	396	417	437	461	483	507	531	555	579	597	620
1400	248	274	298	316	341	365	391	413	435	456	482	506	531	559	584	608	628	652
1500	257	282	306	327	354	380	405	428	452	473	500	526	551	580	607	632	654	677
1600	267	289	312	339	365	395	420	444	467	491	517	546	573	603	628	657	680	705
1700	276	301	326	351	379	407	435	462	486	512	541	571	599	628	657	687	711	736
1800	287	312	339	362	391	420	449	479	506	534	564	595	625	654	687	716	741	769
1900	293	321	350	374	405	437	468	498	525	554	585	618	651	680	715	744	773	800
2000	301	331	359	385	420	453	487	517	544	573	608	639	675	707	741	774	803	833
2100	308	339	369	398	433	466	501	531	560	590	627	660	696	731	764	798	828	858
2200	316	348	376	408	444	479	515	546	575	608	646	680	719	754	785	821	853	885
2300	324	358	390	422	459	496	533	566	597	631	669	706	743	780	814	851	884	917
2400	333	369	403	435	473	511	551	588	620	654	692	731	769	806	841	880	915	949
2500	341	376	413	446	485	523	564	600	633	671	710	746	788	827	865	904	941	975
2600	351	385	420	456	497	534	575	613	648	687	727	763	806	847	887	929	967	1002
2700	356	394	428	466	507	548	589	627	663	701	743	783	827	869	911	953	992	1028
2800	362	400	435	477	517	561	603	639	677	716	759	803	847	891	935	979	1016	1055
2900	370	408	446	485	527	573	614	654	694	734	777	822	866	911	959	1004	1042	1080
3000	376	418	456	494	537	584	628	669	710	751	794	841	885	931	982	1028	1066	1107
3100	384	427	466	504	549	597	643	686	726	769	814	862	906	956	1005	1053	1092	1133
3200	391	435	477	515	561	610	657	701	741	785	833	882	929	979	1028	1077	1119	1157
3300	400	444	485	526	574	623	671	716	758	802	851	901	949	1001	1050	1101	1142	1183
3400	408	453	494	537	588	633	684	731	774	818	867	920	969	1023	1072	1125	1166	1209
3500	415	461	502	548	599	647	697	744	790	836	886	941	992	1045	1096	1150	1192	1236
3600	420	467	511	559	610	660	712	759	806	853	905	961	1013	1066	1121	1174	1218	1262
Supports Steunen	2	3	3	3	3	4	4	4	4	4	4	4	4	4	5	5	5	5

<-- Limite Monocommande / Limiet monocommando

<-- Hors garantie /Buiten garantie

Options supplémentaires – *Extra opties*		
Nom	**Prix / *Prijs***	***Naam***
Guides latéraux – câble en acier (par set) - fixations incluses	62 €	Zijgeleidingen – staalkabel (per set) - bevestigingen inbegrepen
Support de sous-latte (par set)	17 €	Fixeerbeugel (per set)
Monocommande	111 €	Monocommando
Galon de 25 ou 38mm	+10%	25 of 38mm ladderband
Cache-boîtier supplémentaire (par mètre courant)	39 €	Afdeklat bijkomend (per lopende meter)

STANDARD MANUEL
STANDAARD MANUEEL

STORES EN BOIS 50MM HOUTEN JALOEZIEËN

ESSENTIAL GRP E

H	Largeur / Breedte (mm) 2400	2500	2600	2700	3000	3300	3600
600	429	444	456	470	487	575	603
700	457	471	485	500	519	610	639
800	485	500	515	529	549	646	677
900	519	534	549	565	588	695	731
1000	551	569	584	603	625	744	783
1100	579	597	613	632	657	783	821
1200	605	625	643	663	690	821	858
1300	638	658	679	700	727	867	909
1400	672	692	716	736	765	915	959
1500	700	721	744	768	798	952	999
1600	727	751	774	798	830	990	1041
1700	760	785	809	834	867	1038	1091
1800	794	821	844	870	905	1087	1142
1900	828	855	881	906	944	1134	1191
2000	862	887	917	944	982	1180	1238
2100	889	917	946	974	1013	1217	1280
2200	917	946	975	1005	1046	1253	1320
2300	950	982	1012	1043	1086	1304	1371
2400	984	1016	1048	1080	1125	1355	1423
2500	1012	1046	1077	1111	1157	1391	1461
2600	1041	1075	1107	1142	1189	1426	1498
2700	1065	1101	1135	1172	1214	1443	1515
2800	1090	1128	1162	1201	1238	1461	1534
2900	1118	1155	1193	1232	1269	1495	1572
3000	1145	1183	1223	1262	1300	1530	1610
3100	1172	1211	1252	1290	1330	1569	1650
3200	1198	1238	1280	1320	1362	1607	1688
3300	1223	1266	1295	1351	1393	1643	1727
3400	1251	1295	1309	1382	1426	1680	1764
3500	1279	1322	1351	1410	1455	1717	1802
3600	1305	1349	1393	1437	1484	1752	1841
Supports Steunen	5	5	5	5	6	6	6

Exemple - Voorbeeld

Store en bois 50mm
50mm houten jaloezie

- **3584 x 1236 mm**
- **Couleur des lamelles – kleur van de lamellen : 5021**
- **Catégorie de prix des lamelles - Prijscategorie van de lamellen : E**
- **Cache-boîtier supplementaire - Afdeklat bijkomend**

Prix – prijs : 1048,62 €

50mm

Options supplémentaires – *Extra opties*		
Nom	**Prix / *Prijs***	***Naam***
Guides latéraux – câble en acier (par set) - fixations incluses	62 €	Zijgeleidingen – staalkabel (per set) - bevestigingen inbegrepen
Support de sous-latte (par set)	17 €	Fixeerbeugel (per set)
Monocommande	111 €	Monocommando
Galon de 25 ou 38mm	+10%	25 of 38mm ladderband
Cache-boîtier supplémentaire (par mètre courant)	39 €	Afdeklat bijkomend (per lopende meter)

STANDARD MANUEL
STANDAARD MANUEEL

STORES EN BOIS 50MM HOUTEN JALOEZIEËN

ESSENTIAL GRP F

H	Largeur / Breedte (mm)																		
	600	700	800	900	1000	1100	1200	1300	1400	1500	1600	1700	1800	1900	2000	2100	2200	2300	2400
600	224	238	251	270	285	300	318	334	349	364	382	401	416	435	453	468	483	499	511
700	238	257	263	281	306	321	334	352	373	385	403	422	440	468	499	499	513	529	545
800	251	275	275	293	315	336	352	370	389	406	428	449	465	486	508	526	547	566	579
900	263	291	291	309	336	364	373	391	416	432	453	475	496	517	539	568	600	609	618
1000	272	288	303	321	347	370	395	416	437	456	480	504	526	547	575	603	630	648	668
1100	278	296	315	336	360	385	414	435	456	478	501	526	550	579	606	655	672	694	705
1200	288	306	327	349	376	403	428	449	470	496	520	547	572	600	627	657	713	736	742
1300	296	318	339	364	391	419	449	475	499	520	603	575	603	633	664	710	755	768	779
1400	306	331	352	380	411	436	468	496	524	547	579	606	633	664	694	732	768	788	805
1500	315	339	364	391	422	453	483	513	542	568	600	630	660	691	725	774	835	851	855
1600	327	352	373	403	435	468	501	532	563	588	622	655	686	719	783	814	844	868	868
1700	339	364	389	419	453	486	520	550	581	612	645	681	716	753	789	825	854	881	905
1800	349	376	401	432	462	507	542	572	603	636	673	710	743	780	817	856	887	918	948
1900	360	389	416	446	486	526	563	596	630	660	700	740	777	825	876	894	924	958	988
2000	370	401	428	465	504	545	584	618	652	686	725	765	807	856	905	927	961	994	1028
2100	376	406	440	478	517	557	600	636	673	707	743	786	833	881	936	958	988	1037	1062
2200	389	419	449	490	532	575	618	655	691	728	771	814	856	902	948	985	1022	1058	1092
2300	401	435	465	504	547	590	639	678	719	755	799	841	887	930	973	1019	1058	1097	1138
2400	406	444	480	520	566	612	657	697	737	780	825	872	915	961	1007	1053	1092	1131	1174
2500	416	459	492	532	581	630	673	712	758	799	841	889	940	988	1037	1083	1135	1187	1239
2600	428	465	501	545	593	643	689	732	777	817	866	915	964	1004	1055	1113	1166	1218	1275
2700	440	478	513	560	609	657	704	750	796	841	889	940	988	1041	1092	1140	1202	1263	1316
2800	449	459	526	575	624	673	722	768	814	863	918	973	1009	1062	1113	1169	1236	1303	1367
2900	456	501	539	588	636	660	737	786	835	884	936	988	1033	1086	1140	1193	1264	1331	1392
3000	468	572	550	600	652	704	755	807	860	905	953	1004	1055	1113	1172	1223	1290	1359	1423
3100	480	526	563	612	668	722	774	825	878	927	979	1030	1079	1135	1190	1252	1287	1355	1453
3200	490	532	575	624	678	734	789	841	894	948	1000	1022	1101	1162	1220	1279	1337	1394	1490
3300	496	542	588	636	691	746	804	854	909	969	1022	1074	1126	1187	1248	1309	1383	1462	1529
3400	508	554	600	648	710	771	844	899	958	991	1043	1095	1147	1211	1275	1339	1413	1493	1570
3500	520	566	612	660	722	783	868	918	966	1012	1064	1117	1172	1239	1306	1364	1444	1529	1594
3600	539	581	624	673	734	796	876	930	982	1033	1086	1138	1195	1297	1337	1394	1465	1538	1610
Supports / Steunen	2	2	2	3	3	3	3	4	4	4	4	4	4	4	4	4	5	5	5

<-- Limite Monocommande / Limiet monocommando

<-- Hors garantie / Buiten garantie

50mm

Options supplémentaires – *Extra opties*		
Nom	**Prix / *Prijs***	***Naam***
Guides latéraux – câble en acier (par set) - fixations incluses	62 €	Zijgeleidingen – staalkabel (per set) - bevestigingen inbegrepen
Support de sous-latte (par set)	17 €	Fixeerbeugel (per set)
Monocommande	111 €	Monocommando
Galon de 25 ou 38mm	+10%	25 of 38mm ladderband
Cache-boîtier supplémentaire (par mètre courant)	39 €	Afdeklat bijkomend (per lopende meter)

STANDARD MANUEL
STANDAARD MANUEEL

STORES EN BOIS 50MM HOUTEN JALOEZIEËN

ESSENTIAL GRP F

H	Largeur / Breedte (mm) 2500	2600	2700	2800	2900
600	529	545	560	583	607
700	566	584	603	620	644
800	596	614	630	656	681
900	636	655	676	706	734
1000	678	700	722	753	784
1100	715	737	758	796	822
1200	750	774	796	830	863
1300	790	815	838	874	911
1400	822	854	881	920	960
1500	865	894	918	970	1000
1600	897	924	953	998	1041
1700	936	969	1000	1041	1092
1800	982	1012	1046	1094	1142
1900	1022	1055	1089	1140	1190
2000	1064	1101	1131	1184	1235
2100	1092	1122	1153	1222	1275
2200	1119	1147	1172	1257	1311
2300	1159	1177	1199	1306	1360
2400	1184	1193	1202	1355	1412
2500	1241	1245	1248	1393	1453
2600	1282	1287	1297	1429	1492
2700	1325	1334	1339	1470	1536
2800	1377	1385	1392	1509	1577
2900	1408	1416	1431	1542	1617
3000	1439	1453	1468	1584	1656
3100	1487	1505	1538	1623	1697
3200	1527	1562	1605	1660	1737
3300	1570	1609	1646	1703	1779
3400	1605	1646	1682	1738	1819
3500	1658	1710	1759	1777	1862
3600	1682	1759	1799	1817	1905
Supports Steunen	5	5	6	6	6

Exemple - Voorbeeld

Store en bois 50mm
50mm houten jaloezie

- **1100 x 1900 mm**
- **Couleur des lamelles – kleur van de lamellen : 5080**
- **Catégorie de prix des lamelles - Prijscategorie van de lamellen : F**

Prix – prijs : 526 €

50mm

Options supplémentaires – *Extra opties*		
Nom	**Prix / *Prijs***	***Naam***
Guides latéraux – câble en acier (par set) - fixations incluses	62 €	Zijgeleidingen – staalkabel (per set) - bevestigingen inbegrepen
Support de sous-latte (par set)	17 €	Fixeerbeugel (per set)
Monocommande	111 €	Monocommando
Galon de 25 ou 38mm	+10%	25 of 38mm ladderband
Cache-boîtier supplémentaire (par mètre courant)	39 €	Afdeklat bijkomend (per lopende meter)

RÉTRO
RETRO

STORES EN BOIS 50MM HOUTEN JALOEZIEËN

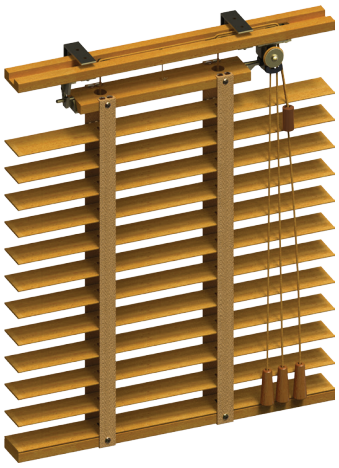

Veuillez noter que

1. **La taille maximale du store est précisée dans le tableau P. 46-49**
2. **Le paquet d'encombrement (système standard, avec echelles) fait 100mm/1m de la longueur du store + 70mm caisson et sous-latte**
3. **Le paquet d'encombrement (système standard, avec galon) fait 110mm/1m de la longueur du store + 70 mm caisson et sous-latte**
4. **De légères différences dans le ton des lamelles, cordes et échelles sont possibles**
5. **Les composants du store sont faits de matériaux naturels (bois) qui peuvent occasionnellement subir des déformations**
6. **Le store est fabriqué sans support de sous-latte ni guides latéraux**

Er wordt op gewezen dat:

1. **De maximale grootte van de jaloezie wordt in de tabel vermeld P. 46-49**
2. **De pakkethoogte (standaard systeem, ladderkoord) is 100mm/1m van de lengte van de jaloezie + 70mm bovenbak en onderlat**
3. **Het pakkethoogte (standaard systeem, ladderband) is 110mm/1m van de lengte van de jaloezie + 70mm bovenbak en onderlat**
4. **Lichte verschillen tussen de tinten van de lamellen, koorden en ladderkoorden zijn mogelijk**
5. **De onderdelen van de jaloezie zijn gemaakt uit natuurlijke materialen (hout) die soms vervormingen ondergaan**
6. **De jaloezie is gemaakt zonder fixeerbeugel of zijgeleiding**

50mm

ESSENTIAL GRP PVC

	Largeur / Breedte (mm)														
H	**600**	**700**	**800**	**900**	**1000**	**1100**	**1200**	**1300**	**1400**	**1500**	**1600**	**1700**	**1800**	**1900**	**2000**
600	*202*	*221*	*246*	*257*	*267*	*279*	*290*	*303*	*316*	*342*	*353*	*366*	*396*	*404*	*418*
700	*208*	*230*	*257*	*267*	*279*	*290*	*303*	*320*	*333*	*358*	*372*	*382*	*416*	*428*	*438*
800	*213*	*237*	*263*	*276*	*290*	*303*	*320*	*333*	*347*	*375*	*387*	*401*	*434*	*447*	*462*
900	*221*	*243*	*274*	*287*	*303*	*320*	*333*	*347*	*358*	*392*	*404*	*418*	*454*	*467*	*484*
1000	*230*	*254*	*287*	*300*	*320*	*336*	*350*	*366*	*379*	*416*	*428*	*445*	*484*	*497*	*513*
1100	*237*	*263*	*296*	*316*	*330*	*347*	*362*	*379*	*396*	*431*	*445*	*462*	*503*	*520*	*537*
1200	*243*	*270*	*303*	*326*	*342*	*358*	*375*	*392*	*407*	*445*	*464*	*484*	*524*	*541*	*558*
1300	*251*	*276*	*316*	*336*	*353*	*369*	*387*	*404*	*424*	*462*	*484*	*500*	*543*	*560*	*580*
1400	*259*	*290*	*330*	*347*	*366*	*384*	*404*	*424*	*445*	*487*	*508*	*526*	*569*	*589*	*609*
1500	*267*	*296*	*338*	*358*	*379*	*399*	*418*	*438*	*457*	*503*	*524*	*543*	*589*	*609*	*629*
1600	*274*	*303*	*347*	*369*	*387*	*407*	*431*	*450*	*478*	*520*	*541*	*563*	*609*	*629*	*652*
1700	*279*	*316*	*355*	*379*	*399*	*421*	*445*	*464*	*491*	*537*	*558*	*580*	*626*	*652*	*675*
1800	*287*	*322*	*366*	*387*	*412*	*431*	*457*	*480*	*508*	*552*	*575*	*599*	*649*	*671*	*694*
1900	*296*	*333*	*379*	*401*	*424*	*447*	*478*	*500*	*526*	*572*	*599*	*622*	*675*	*701*	*725*
2000	*303*	*338*	*384*	*412*	*434*	*462*	*487*	*513*	*541*	*589*	*615*	*642*	*694*	*721*	*748*
2100	*309*	*347*	*396*	*421*	*447*	*478*	*500*	*526*	*558*	*606*	*635*	*662*	*713*	*740*	*768*
2200	*320*	*355*	*404*	*431*	*457*	*487*	*513*	*541*	*569*	*622*	*652*	*678*	*734*	*759*	*791*
2300	*330*	*366*	*418*	*445*	*478*	*503*	*533*	*560*	*589*	*645*	*675*	*705*	*759*	*791*	*823*
Supports Steunen	**2**	**2**	**2**	**3**	**3**	**3**	**3**	**4**	**4**	**4**	**4**	**4**	**4**	**4**	**4**

Exemple - Voorbeeld

Stores en bois 50mm
50mm houten jaloezie

- **1100 x 1900 mm**
- **Couleur des lamelles – kleur van de lamellen : 99050**
- **Catégorie de prix des lamelles - Prijscategorie van de lamellen : PVC**
- **Support de sous-latte - Fixeerbeugel**

Prix – prijs : 464 €

Options supplémentaires – *Extra opties*		
Nom	**Prix / *Prijs***	***Naam***
Guides latéraux – câble en acier (par set) - fixations incluses	**62 €**	**Zijgeleidingen – staalkabel (per set) - bevestigingen inbegrepen**
Support de sous-latte (par set)	**17 €**	**Fixeerbeugel (per set)**
Galon de 38mm	**+10%**	**38mm ladderband**

RÉTRO
RETRO

STORES EN BOIS 50MM HOUTEN JALOEZIEËN

ESSENTIAL GRP A

H	Largeur / Breedte (mm)														
	600	700	800	900	1000	1100	1200	1300	1400	1500	1600	1700	1800	1900	2000
600	224	251	278	292	306	321	334	343	360	394	406	418	450	464	483
700	230	259	289	302	321	334	348	363	380	413	426	442	481	497	510
800	244	270	298	319	331	348	366	380	396	432	445	461	503	519	536
900	251	276	315	331	343	363	380	396	413	448	464	486	526	543	558
1000	259	289	328	343	363	383	399	418	435	481	497	516	558	574	597
1100	270	298	338	360	376	396	416	432	454	500	516	536	584	604	621
1200	276	306	348	371	390	408	428	448	478	516	539	558	607	630	649
1300	282	319	363	383	402	422	445	464	494	536	558	579	633	653	675
1400	295	331	376	399	418	442	464	494	516	562	588	611	663	686	710
1500	302	338	385	408	432	454	486	510	532	584	607	633	686	710	737
1600	311	348	399	422	445	478	500	523	548	604	630	653	710	737	759
1700	321	360	408	432	459	491	516	539	568	621	649	675	734	759	789
1800	328	371	418	445	478	503	529	555	588	643	669	694	756	785	815
1900	338	380	432	461	494	523	548	579	611	669	694	727	789	821	849
2000	343	390	445	478	506	536	565	597	630	688	720	751	815	844	877
2100	354	399	454	491	519	548	584	613	646	708	740	770	838	870	899
2200	363	406	464	500	532	562	597	630	667	727	759	792	861	894	928
2300	374	418	483	516	548	584	616	653	688	753	789	824	894	928	964
Supports Steunen	2	2	2	3	3	3	3	4	4	4	4	4	4	4	4

Exemple - Voorbeeld

Store en bois 50mm
50mm houten jaloezie

- 605 x 1201 mm
- Couleur des lamelles – kleur van de lamellen : 92250
- Catégorie de prix des lamelles - Prijscategorie van de lamellen : A

Prix – prijs : *319 €*

Options supplémentaires – *Extra opties*		
Nom	Prix / *Prijs*	*Naam*
Guides latéraux – câble en acier (par set) - fixations incluses	62 €	Zijgeleidingen – staalkabel (per set) - bevestigingen inbegrepen
Support de sous-latte (par set)	17 €	Fixeerbeugel (per set)
Galon de 38mm	+10%	38mm ladderband

RÉTRO
RETRO

STORES EN BOIS 50MM HOUTEN JALOEZIEËN

ESSENTIAL GRP B

H	Largeur / Breedte (mm)														
	600	700	800	900	1000	1100	1200	1300	1400	1500	1600	1700	1800	1900	2000
600	229	258	287	300	319	333	349	364	381	414	426	442	481	498	513
700	242	269	300	319	333	349	369	384	400	433	453	470	507	527	543
800	253	277	314	333	349	369	384	403	420	455	481	498	536	551	572
900	258	287	326	342	364	384	403	420	438	485	503	519	562	584	601
1000	271	303	342	364	384	407	426	446	475	513	532	555	601	623	646
1100	281	316	358	378	400	422	446	470	495	536	559	581	629	653	674
1200	291	326	372	391	417	438	462	491	513	559	584	608	655	678	707
1300	298	336	381	407	429	455	485	507	532	581	608	632	681	710	736
1400	314	352	400	422	449	481	507	532	562	613	643	669	723	749	775
1500	322	364	411	438	470	498	527	551	584	637	665	691	749	775	810
1600	333	375	422	453	485	513	543	572	605	658	688	720	775	810	839
1700	342	384	436	470	500	530	559	593	626	681	715	742	804	837	869
1800	349	394	449	485	513	546	581	610	646	707	736	769	834	865	895
1900	364	411	470	503	536	568	605	639	674	736	769	804	872	900	943
2000	375	420	481	516	548	588	623	658	697	756	794	834	895	936	972
2100	381	429	495	530	565	605	643	678	717	781	820	855	927	965	1001
2200	391	438	507	543	581	623	658	697	736	804	843	882	957	992	1030
2300	403	453	524	562	605	643	681	723	765	837	876	915	992	1030	1072
Supports Steunen	2	2	2	3	3	3	3	4	4	4	4	4	4	4	4

Exemple - Voorbeeld

Stores en bois 50mm
50mm houten jaloezie

- **835 x 1900 mm**
- **Couleur des lamelles – kleur van de lamellen : 90550**
- **Catégorie de prix des lamelles - Prijscategorie van de lamellen : B**

Prix – prijs : 503 €

Options supplémentaires – *Extra opties*		
Nom	**Prix / *Prijs***	***Naam***
Guides latéraux – câble en acier (par set) - fixations incluses	**62 €**	**Zijgeleidingen – staalkabel (per set) - bevestigingen inbegrepen**
Support de sous-latte (par set)	**17 €**	**Fixeerbeugel (per set)**
Galon de 38mm	**+10%**	**38mm ladderband**

RÉTRO
RETRO

STORES EN BOIS 50MM HOUTEN JALOEZIEËN

ESSENTIAL GRP D

H	Largeur / Breedte (mm)														
	600	700	800	900	1000	1100	1200	1300	1400	1500	1600	1700	1800	1900	2000
600	285	322	360	384	411	433	459	487	510	551	575	601	646	671	697
700	300	339	381	407	433	459	491	516	546	591	616	646	691	720	749
800	319	358	403	429	459	491	519	548	581	629	658	688	739	765	798
900	333	375	422	453	487	519	548	584	613	665	700	731	784	820	849
1000	352	400	453	491	524	559	593	629	665	723	756	792	853	884	920
1100	372	417	478	513	548	588	626	662	704	759	798	837	895	936	975
1200	387	436	498	532	572	613	655	697	736	798	839	879	946	985	1021
1300	400	453	516	555	601	643	685	731	769	837	879	920	989	1030	1075
1400	422	481	546	591	639	681	731	772	822	887	940	981	1055	1101	1150
1500	436	500	565	613	662	710	759	810	855	930	978	1024	1101	1153	1198
1600	453	516	588	639	688	739	792	843	891	968	1016	1069	1150	1198	1246
1700	475	532	608	662	715	765	822	872	927	1005	1058	1111	1192	1242	1301
1800	487	548	629	685	739	794	853	903	965	1043	1101	1156	1237	1296	1349
1900	510	575	658	720	775	837	891	957	1010	1097	1159	1214	1304	1362	1424
2000	524	596	678	739	801	862	924	985	1049	1136	1198	1263	1349	1414	1472
2100	540	613	700	761	831	887	957	1016	1082	1175	1237	1301	1394	1460	1525
2200	551	632	723	788	853	920	985	1053	1120	1210	1282	1344	1443	1511	1576
2300	575	655	749	822	887	962	1027	1097	1169	1268	1337	1407	1508	1578	1651
Supports Steunen	2	2	2	3	3	3	3	4	4	4	4	4	4	4	4

Exemple - Voorbeeld

Stores en bois 50mm
50mm houten jaloezie

- 1100 x 1900 mm
- Couleur des lamelles – kleur van de lamellen : 94650
- Catégorie de prix des lamelles - Prijscategorie van de lamellen : D
- Galon - ladderband

Prix – prijs : 920,70 €

Options supplémentaires – *Extra opties*		
Nom	Prix / *Prijs*	*Naam*
Guides latéraux – câble en acier (par set) - fixations incluses	62 €	Zijgeleidingen – staalkabel (per set) - bevestigingen inbegrepen
Support de sous-latte (par set)	17 €	Fixeerbeugel (per set)
Galon de 38mm	+10%	38mm ladderband

50mm

MOTORISÉ
GEMOTORISEERD

STORES EN BOIS 50MM HOUTEN JALOEZIEËN

MOTEUR 220V
MOTOR 220V

Prix avec moteur Stor'flex inclus : pour les moteurs Somfy, voir options supplémentaires
Prijs met Stor'flex motor inbegrepen : indien Somfy motor, zie extra opties.

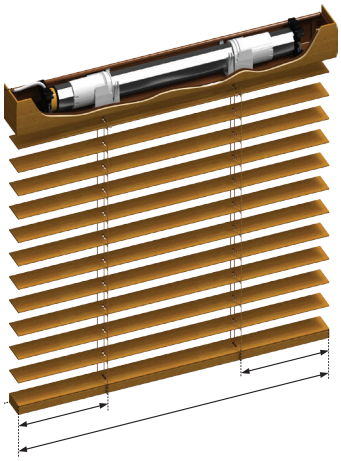

Veuillez noter que

1. La taille maximale du store est précisée dans le tableau P. 46-49
2. Le paquet d'encombrement (système standard, avec echelles) fait 100mm/1m de la longueur du store + 70mm caisson et sous-latte
3. Le paquet d'encombrement (système standard, avec galon) fait 110mm/1m de la longueur du store + 70 mm caisson et sous-latte
4. De légères différences dans le ton des lamelles, cordes et échelles en bois sont possibles
5. Les composants du store sont faits de matériaux naturels (bois) qui peuvent occasionnellement subir des déformations
6. Le store est fabriqué sans support de sous-latte ni guides latéraux

Er wordt op gewezen dat:

1. De maximale grootte van de jaloezie wordt in de tabel vermeld op p.46-49
2. De pakkethoogte (standaard systeem, ladderkoord) is 100mm/1m van de lengte van de jaloezie + 70mm bovenbak en onderlat
3. Het pakkethoogte (standaard systeem, ladderband) is 110mm/1m van de lengte van de jaloezie + 70mm bovenbak en onderlat
4. Lichte verschillen tussen de tinten van de lamellen, koorden en ladderkoorden zijn mogelijk
5. De onderdelen van de jaloezie zijn gemaakt uit natuurlijke materialen (hout) die soms vervormingen ondergaan
6. De jaloezie is gemaakt zonder fixeerbeugel of zijgeleiding

MOTORISÉ
GEMOTORISEERD

STORES EN BOIS 50MM HOUTEN JALOEZIEËN

MOTEUR 220V
MOTOR 220V

Prix avec moteur Stor'flex inclus : pour les moteurs Somfy, voir options supplémentaires
Prijs met Stor'flex motor inbegrepen : indien Somfy motor, zie extra opties.

ESSENTIAL GRP PVC

H	Largeur / Breedte (mm)																		
	800	900	1000	1100	1200	1300	1400	1500	1600	1700	1800	1900	2000	2100	2200	2300	2400	2500	2600
600	321	331	340	354	363	375	387	415	423	436	464	476	487	497	532	540	551	564	573
700	331	340	354	363	375	391	403	431	443	452	484	497	507	519	560	564	578	590	603
800	337	350	363	375	391	403	418	446	459	471	503	516	529	545	581	590	603	615	628
900	347	359	375	391	403	418	431	462	476	487	523	536	551	564	605	615	628	642	657
1000	359	373	391	406	420	436	448	484	497	512	551	564	580	596	637	647	677	676	692
1100	370	387	401	418	434	448	464	500	512	529	569	587	603	618	658	670	701	706	721
1200	375	398	415	431	446	462	479	512	532	551	590	606	622	637	681	699	715	731	750
1300	387	406	423	439	459	476	495	529	551	567	609	625	645	660	710	721	739	759	775
1400	401	418	436	455	476	495	512	555	573	593	633	654	673	689	739	754	772	794	812
1500	412	431	448	468	487	507	526	569	590	609	654	673	692	715	765	779	798	817	839
1600	418	439	459	479	500	519	545	587	606	628	673	692	715	737	789	803	823		
1700	427	448	468	491	512	532	558	603	622	645	689	715	737	759	810	827			
1800	436	459	481	500	526	548	573	618	642	663	711	734	756	782	834				
1900	448	471	495	516	545	567	593	637	663	686	737	763	784	812					
2000	455	481	503	529	555	580	606	654	678	706	756	782							
2100	464	491	516	545	567	593	622	670	699	723	775	800							
2200	476	500	526	555	580	606	633	686	715	739	794								
2300	487	512	545	569	600	625	654	708	737	767									
2400	495	523	555	580	609	637	670	723	754										
2500	503	532	564	593	622	651	681	739											
2600	512	545	573	606	633	667	699	756											
2700	527	560	590	621	652	685	720												
2800	536	572	605	637	668	704	739												
2900	548	581	616	649	681	717													
3000	560	590	626	658	694	733													
3100	565	601	637	671	710														
3200	578	613	652	688	727														
3300	584	622	657	692	734														
3400	593	631	667	708															
3500	603	642	676	721															
3600	609	651	689	731															
Supports / Steunen	3	4	4	4	5	5	5	6	6	6	7	7	7	8	8	8	9	9	9

50mm

Options supplémentaires – *Extra opties*		
Nom	**Prix / *Prijs***	***Naam***
Guides latéraux – câble en acier (par set) - fixations incluses	62 €	Zijgeleidingen – staalkabel (per set) - bevestigingen inbegrepen
Moteur 220V Somfy sonesse 40 - 6/20	129 €	220V motor Somfy sonesse 40 - 6/20
Moteur 220V Somfy sonesse 40 - 9/12	129 €	220V motor Somfy sonesse 40 - 9/12
Cache-boîtier supplémentaire (par mètre courant)	39 €	Afdeklat bijkomend (per lopende meter)

MOTORISÉ
GEMOTORISEERD

STORES EN BOIS 50MM HOUTEN JALOEZIEËN

MOTEUR 220V
MOTOR 220V

Prix avec moteur Stor'flex inclus : pour les moteurs Somfy, voir options supplémentaires
Prijs met Stor'flex motor inbegrepen : indien Somfy motor, zie extra opties.

50mm

ESSENTIAL GRP A

	Largeur / Breedte (mm)																
H	800	900	1000	1100	1200	1300	1400	1500	1600	1700	1800	1900	2000	2100	2200	2300	2400
600	371	387	401	418	432	442	459	492	506	519	557	569	590	604	641	654	671
700	384	398	418	432	445	462	479	512	529	546	587	604	616	630	671	688	708
800	395	415	428	445	465	479	496	536	549	566	610	627	644	657	705	721	741
900	412	428	442	462	479	496	512	552	569	593	633	651	668	691	735	755	772
1000	424	442	462	482	499	519	540	587	604	624	668	688	711	728	775	796	813
1100	435	459	476	496	516	536	560	607	624	644	697	718	735	758	805	833	853
1200	445	468	488	509	532	552	583	624	647	668	721	744	765	785	839	863	883
1300	462	482	502	523	549	569	600	644	668	691	749	769	792	813	869	889	917
1400	476	499	519	546	569	600	624	671	701	725	779	802	833	856	910	933	961
1500	485	509	536	560	593	616	641	697	721	749	802	833	860	883	944	967	994
1600	499	523	549	583	607	630	657	718	744	769	833	860	883	914	970	1001	1025
1700	509	536	563	596	624	647	680	735	765	792	856	883	914	944	1005	1031	1062
1800	519	549	583	610	637	664	701	758	785	813	880	910	941	970	1031	1065	1095
1900	536	566	600	630	657	691	725	785	813	849	914	947	981	1011	1078	1109	1139
2000	549	583	613	644	674	711	744	805	843	873	941	970	1008	1034	1106	1142	1170
2100	560	596	627	657	697	728	761	830	863	894	964	1001	1031	1065	1139	1170	1206
2200	569	607	641	671	711	744	782	849	883	917	991	1025	1062	1095	1167	1203	1237
2300	590	624	657	697	732	769	805	877	914	950	1025	1062	1098	1136	1210	1247	1284
2400	600	637	671	711	752	785	830	897	933	970	1048	1089	1129	1162	1237	1281	1318
2500	613	647	688	728	765	802	846	917	958	998	1078	1112	1153	1193	1271	1315	1348
2600	624	660	705	744	782	822	866	941	981	1017	1103	1142	1183	1220	1304	1342	1382
2700	633	671	718	758	796	843	883	961	1001	1038	1129	1167	1206	1251	1335	1371	1415
2800	651	691	735	779	822	863	910	991	1028	1075	1159	1203	1247	1290	1371	1415	1463
2900	660	708	752	792	839	880	927	1011	1052	1098	1187	1226	1271	1321	1402	1453	1493
3000	671	718	765	805	856	897	947	1028	1078	1119	1210	1257	1304	1348	1440	1483	1524
3100	685	732	779	822	869	917	964	1048	1098	1146	1234	1284	1331	1376	1470	1513	1560
3200	705	752	796	846	889	941	991	1082	1129	1173	1267	1318	1365	1415	1507	1557	1608
3300	715	761	809	860	910	958	1011	1103	1150	1200	1295	1345	1392	1449	1534	1591	1638
3400	725	775	830	873	924	974	1028	1119	1170	1220	1321	1368	1423	1473	1568	1621	1672
3500	735	785	843	886	944	994	1045	1142	1193	1247	1345	1395	1453	1499	1604	1652	1705
3600	749	799	853	903	961	1011	1065	1162	1214	1267	1368	1429	1479	1527	1632	1685	1739
Supports Steunen	2	3	3	3	3	4	4	4	4	4	4	4	4	4	5	5	5

Options supplémentaires – *Extra opties*		
Nom	Prix / *Prijs*	*Naam*
Guides latéraux – câble en acier (par set) - fixations incluses	62 €	Zijgeleidingen – staalkabel (per set) - bevestigingen inbegrepen
Moteur 220V Somfy sonesse 40 - 6/20	129 €	220V motor Somfy sonesse 40 - 6/20
Moteur 220V Somfy sonesse 40 - 9/12	129 €	220V motor Somfy sonesse 40 - 9/12
Cache-boîtier supplémentaire (par mètre courant)	39 €	Afdeklat bijkomend (per lopende meter)

MOTORISÉ
GEMOTORISEERD

STORES EN BOIS 50MM HOUTEN JALOEZIEËN

MOTEUR 220V
MOTOR 220V

Prix avec moteur Stor'flex inclus : pour les moteurs Somfy, voir options supplémentaires
Prijs met Stor'flex motor inbegrepen : indien Somfy motor, zie extra opties.

ESSENTIAL GRP A

H	Largeur / Breedte (mm) 2500	2600	2700
600	688	705	721
700	721	741	758
800	758	772	785
900	789	805	822
1000	839	860	880
1100	873	889	910
1200	903	927	947
1300	941	964	991
1400	988	1011	1034
1500	1022	1045	1069
1600	1052	1086	1116
1700	1092	1119	1150
1800	1122	1156	1187
1900	1170	1203	1237
2000	1206	1237	1271
2100	1237	1271	1304
2200	1271	1311	1348
2300	1321	1359	1395
2400	1355	1389	1429
2500	1385	1432	1473
2600	1429	1466	1504
2700	1460	1499	1540
2800	1504	1547	1598
2900	1537	1588	1632
3000	1571	1621	1665
3100	1611	1655	1699
3200	1652	1702	1760
3300	1688	1739	1790
3400	1719	1772	1820
3500	1760	1810	1861
3600	1793	1844	1897
Supports Steunen	5	5	6

Exemple - Voorbeeld

Store en bois 50mm
50mm houten jaloezie

- 1100 x 3582 mm
- Couleur des lamelles – kleur van de lamellen : 5051
- Catégorie de prix des lamelles - Prijscategorie van de lamellen : A
- Moteur 220V Somfy sonesse 40 - 6/20 - 220V motor Somfy sonesse 40 - 6/20

Prix – prijs : 1032 €

50mm

Options supplémentaires – *Extra opties*		
Nom	**Prix / *Prijs***	***Naam***
Guides latéraux – câble en acier (par set) - fixations incluses	62 €	Zijgeleidingen – staalkabel (per set) - bevestigingen inbegrepen
Moteur 220V Somfy sonesse 40 - 6/20	129 €	220V motor Somfy sonesse 40 - 6/20
Moteur 220V Somfy sonesse 40 - 9/12	129 €	220V motor Somfy sonesse 40 - 9/12
Cache-boîtier supplémentaire (par mètre courant)	39 €	Afdeklat bijkomend (per lopende meter)

MOTORISÉ
GEMOTORISEERD

STORES EN BOIS 50MM HOUTEN JALOEZIEËN

MOTEUR 220V
MOTOR 220V

Prix avec moteur Stor'flex inclus : pour les moteurs Somfy, voir options supplémentaires
Prijs met Stor'flex motor inbegrepen : indien Somfy motor, zie extra opties.

ESSENTIAL GRP B

H	Largeur / Breedte (mm)																
	800	900	1000	1100	1200	1300	1400	1500	1600	1700	1800	1900	2000	2100	2200	2300	2400
600	365	378	396	407	423	439	455	485	501	517	554	568	584	596	630	653	668
700	378	396	407	423	443	457	473	507	526	544	579	596	612	628	668	684	702
800	390	407	423	443	457	477	492	529	554	568	606	622	643	662	702	717	736
900	402	418	439	457	477	492	513	557	575	591	630	655	671	692	733	752	776
1000	418	439	457	480	501	519	547	584	604	625	671	692	715	733	782	801	819
1100	433	452	473	498	519	544	566	606	628	653	699	720	741	767	814	832	856
1200	445	464	488	513	534	563	584	628	655	677	723	744	776	798	840	868	894
1300	455	480	504	529	557	579	604	653	677	702	749	779	803	825	878	902	930
1400	473	498	523	554	579	604	630	684	711	736	791	816	840	868	925	949	974
1500	482	513	544	568	596	622	655	705	733	757	816	840	876	900	956	986	1013
1600	498	526	557	584	612	643	674	727	754	789	840	876	902	933	989	1021	1050
1700	510	544	572	600	628	665	695	749	782	810	868	900	933	962	1024	1054	1082
1800	523	557	584	615	653	679	715	776	803	835	897	930	959	992	1057	1086	1119
1900	544	575	606	641	674	708	741	803	835	868	937	964	1005	1036	1100	1135	1169
2000	554	588	618	658	692	727	764	822	860	897	959	999	1032	1070	1131	1169	1209
2100	566	600	637	674	711	744	785	847	884	921	989	1026	1063	1100	1166	1202	1239
2200	579	612	653	692	727	764	803	868	905	946	1016	1054	1091	1128	1199	1239	1273
2300	593	630	674	711	749	791	832	900	940	977	1054	1091	1131	1172	1246	1283	1329
2400	606	646	687	727	773	810	853	925	962	1008	1078	1119	1161	1209	1277	1322	1363
2500	615	662	705	741	789	828	876	946	986	1029	1107	1147	1193	1236	1310	1358	1397
2600	628	674	717	757	806	847	894	964	1011	1057	1131	1177	1223	1264	1347	1387	1431
2700	643	687	733	779	822	865	915	989	1036	1078	1159	1209	1252	1293	1376	1419	1471
2800	662	708	752	801	847	894	943	1021	1070	1116	1199	1246	1288	1342	1419	1471	1518
2900	674	720	773	816	863	915	962	1042	1088	1137	1226	1271	1326	1371	1453	1506	1552
3000	684	733	785	832	884	933	983	1066	1116	1166	1252	1298	1353	1400	1490	1539	1586
3100	699	744	801	851	900	949	1005	1086	1137	1190	1277	1335	1382	1431	1520	1570	1625
3200	715	767	819	868	925	974	1032	1119	1172	1223	1317	1369	1419	1477	1568	1619	1675
3300	727	782	832	887	943	999	1054	1137	1197	1248	1345	1397	1449	1506	1598	1656	1705
3400	739	794	851	902	959	1013	1073	1161	1221	1273	1369	1422	1483	1539	1632	1687	1743
3500	749	810	863	921	974	1032	1091	1187	1242	1296	1397	1453	1511	1568	1666	1718	1783
3600	764	819	881	937	999	1054	1112	1211	1264	1329	1422	1483	1542	1601	1697	1755	1817
Supports Steunen	2	3	3	3	3	4	4	4	4	4	4	4	4	4	5	5	5

Exemple - Voorbeeld

Store en bois 50mm
50mm houten jaloezie

- 1100 x 1900 mm
- Couleur des lamelles – kleur van de lamellen : 5015
- Catégorie de prix des lamelles - Prijscategorie van de lamellen : B

Prix – prijs : 641 €

Options supplémentaires – *Extra opties*		
Nom	**Prix / *Prijs***	***Naam***
Guides latéraux – câble en acier (par set) - fixations incluses	62 €	Zijgeleidingen – staalkabel (per set) - bevestigingen inbegrepen
Moteur 220V Somfy sonesse 40 - 6/20	129 €	220V motor Somfy sonesse 40 - 6/20
Moteur 220V Somfy sonesse 40 - 9/12	129 €	220V motor Somfy sonesse 40 - 9/12
Cache-boîtier supplémentaire (par mètre courant)	39 €	Afdeklat bijkomend (per lopende meter)

MOTORISÉ
GEMOTORISEERD

STORES EN BOIS 50MM HOUTEN JALOEZIEËN

MOTEUR 220V
MOTOR 220V

Prix avec moteur Stor'flex inclus : pour les moteurs Somfy, voir options supplémentaires
Prijs met Stor'flex motor inbegrepen : indien Somfy motor, zie extra opties.

ESSENTIAL GRP B

H	Largeur / Breedte (mm)											
	2500	2600	2700	2800	2900	3000	3100	3200	3300	3400	3500	3600
600	684	699	715	749	767	789	860	925	974	1032	1094	1161
700	717	736	752	794	810	825	912	974	1032	1094	1161	1231
800	752	776	794	832	853	872	956	1026	1088	1153	1223	1296
900	794	814	828	878	897	918	1008	1082	1143	1215	1288	1369
1000	840	863	887	933	956	977	1075	1153	1223	1296	1379	1465
1100	881	902	927	974	1001	1026	1122	1205	1277	1358	1441	1532
1200	918	943	964	1016	1042	1070	1172	1255	1335	1415	1506	1598
1300	951	977	1008	1061	1082	1104	1221	1307	1387	1477	1563	1666
1400	1008	1032	1061	1116	1140	1169	1285	1379	1468	1555	1656	1759
1500	1042	1073	1100	1156	1187	1215	1338	1431	1520	1619	1718	1829
1600	1078	1110	1137	1199	1231	1261	1382	1481	1570	1672	1780	1891
1700	1116	1147	1177	1239	1271	1301	1431	1532	1632	1734	1845	1962
1800	1153	1187	1221	1280	1317	1353	1481	1582	1684	1796	1907	2030
1900	1209	1239	1271	1342	1371	1403	1548	1659	1767	1878	1996	2125
2000	1242	1273	1310	1382	1412	1444	1598	1708	1820	1938	2061	2198
2100	1277	1317	1353	1419	1462	1498	1647	1762	1876	1993	2123	2262
2200	1317	1353	1391	1468	1503	1536	1693	1814	1931	2055	2187	2330
2300	1366	1403	1446	1520	1560	1604	1762	1889	2009	2136	2274	2429
2400	1400	1444	1487	1563	1604	1643	1808	1938	2061	2198	2339	2491
2500	1441	1483	1524	1604	1651	1693	1857	1990	2120	2260	2405	2565
2600	1481	1520	1563	1643	1691	1740	1907	2042	2176	2317	2470	2630
2700	1511	1557	1604	1687	1734	1780	1956	2096	2231	2376	2532	2704
2800	1563	1610	1663	1743	1792	1840	2024	2166	2309	2459	2618	2791
2900	1601	1654	1700	1790	1832	1878	2071	2219	2364	2519	2682	2865
3000	1638	1687	1740	1827	1878	1931	2120	2268	2417	2581	2747	2928
3100	1675	1724	1780	1873	1923	1969	2169	2324	2475	2627	2778	2931
3200	1724	1783	1832	1928	1980	2037	2237	2395	2553	2704	2856	3007
3300	1767	1817	1876	1965	2024	2083	2286	2447	2607	2759	2911	3063
3400	1802	1854	1913	2012	2064	2120	2336	2487	2639	2791	2942	3094
3500	1835	1894	1953	2050	2112	2172	2386	2537	2689	2840	2991	3144
3600	1876	1935	1993	2096	2150	2203	2435	2585	2840	2991	3143	3295
Supports Steunen	5	5	6	6	6	6	6	7	7	7	7	7

50mm

Options supplémentaires – *Extra opties*		
Nom	Prix / *Prijs*	*Naam*
Guides latéraux – câble en acier (par set) - fixations incluses	62 €	Zijgeleidingen – staalkabel (per set) - bevestigingen inbegrepen
Moteur 220V Somfy sonesse 40 - 6/20	129 €	220V motor Somfy sonesse 40 - 6/20
Moteur 220V Somfy sonesse 40 - 9/12	129 €	220V motor Somfy sonesse 40 - 9/12
Cache-boîtier supplémentaire (par mètre courant)	39 €	Afdeklat bijkomend (per lopende meter)

MOTORISÉ
GEMOTORISEERD

STORES EN BOIS 50MM HOUTEN JALOEZIEËN

MOTEUR 220V
MOTOR 220V

Prix avec moteur Stor'flex inclus : pour les moteurs Somfy, voir options supplémentaires
Prijs met Stor'flex motor inbegrepen : indien Somfy motor, zie extra opties.

ESSENTIAL GRP C

H	Largeur / Breedte (mm)																
	800	900	1000	1100	1200	1300	1400	1500	1600	1700	1800	1900	2000	2100	2200	2300	2400
600	364	375	389	401	419	436	444	455	468	483	497	510	526	540	552	565	578
700	374	386	400	417	433	447	462	470	486	503	519	534	549	564	579	593	608
800	384	396	414	431	446	459	470	483	503	521	542	558	573	589	606	622	636
900	396	412	432	445	464	481	491	512	531	546	569	583	605	615	642	657	673
1000	407	426	445	461	483	502	520	540	559	579	599	615	635	654	673	690	709
1100	419	437	455	479	499	519	540	563	589	609	620	641	659	679	701	721	738
1200	429	446	457	495	515	536	557	585	613	641	641	662	684	706	727	749	769
1300	440	464	488	512	534	558	574	605	630	657	668	691	713	737	760	784	803
1400	453	478	503	530	554	578	603	623	648	673	697	721	744	770	793	818	840
1500	464	488	515	542	566	591	615	642	667	696	721	744	770	794	821	847	870
1600	473	501	528	554	580	605	630	658	686	713	741	769	794	821	847	874	899
1700	487	512	543	571	603	626	656	675	710	739	769	798	825	853	883	910	937
1800	501	523	557	588	620	648	675	704	734	767	796	825	855	886	916	946	973
1900	511	540	580	611	639	668	697	727	758	792	825	855	888	921	951	989	1011
2000	520	554	600	635	658	688	719	750	782	818	852	886	919	952	988	1017	1048
2100	532	563	607	644	674	706	736	769	801	844	877	910	945	980	1023	1048	1078
2200	542	574	612	652	688	721	754	785	823	860	897	932	968	1005	1042	1076	1106
2300	552	590	629	670	707	737	775	809	853	898	924	959	1000	1036	1072	1109	1140
2400	568	605	646	685	723	759	796	831	881	931	949	989	1027	1066	1106	1140	1178
2500	579	616	657	704	741	777	815	849	895	943	973	1012	1052	1097	1138	1176	1210
2600	587	626	670	712	756	793	831	866	906	950	994	1034	1075	1129	1169	1210	1238
2700	599	639	681	734	774	812	852	888	932	977	1024	1066	1105	1138	1187	1234	1267
2800	610	653	699	756	790	831	872	911	959	1005	1050	1091	1131	1159	1200	1253	1298
2900	623	664	708	768	812	849	894	921	983	1031	1078	1121	1161	1203	1241	1290	1339
3000	633	678	727	775	822	866	911	956	1007	1057	1106	1151	1192	1246	1287	1330	1358
3100	647	691	741	790	840	886	935	977	1030	1088	1135	1183	1221	1266	1309	1352	1386
3200	658	706	755	803	854	903	952	1000	1055	1109	1160	1202	1246	1287	1330	1371	1416
3300	671	719	771	822	870	921	972	1024	1079	1136	1192	1234	1275	1318	1360	1402	1446
3400	681	733	784	835	887	941	993	1046	1105	1161	1217	1262	1304	1348	1390	1432	1475
3500	694	746	799	852	903	959	1015	1070	1129	1189	1247	1289	1331	1378	1418	1456	1506
3600	706	759	815	868	920	977	1033	1090	1152	1214	1273	1317	1360	1403	1446	1477	1535
Supports Steunen	2	3	3	3	3	4	4	4	4	4	4	4	4	4	5	5	5

SUPPLEMENTS
SUPPLEMENTEN

Options supplémentaires – *Extra opties*		
Nom	**Prix / *Prijs***	***Naam***
Guides latéraux – câble en acier (par set) - fixations incluses	62 €	Zijgeleidingen – staalkabel (per set) - bevestigingen inbegrepen
Moteur 220V Somfy sonesse 40 - 6/20	129 €	220V motor Somfy sonesse 40 - 6/20
Moteur 220V Somfy sonesse 40 - 9/12	129 €	220V motor Somfy sonesse 40 - 9/12
Cache-boîtier supplémentaire (par mètre courant)	39 €	Afdeklat bijkomend (per lopende meter)

MOTORISÉ
GEMOTORISEERD

STORES EN BOIS 50MM HOUTEN JALOEZIEËN

MOTEUR 220V
MOTOR 220V

Prix avec moteur Stor'flex inclus : pour les moteurs Somfy, voir options supplémentaires
Prijs met Stor'flex motor inbegrepen : indien Somfy motor, zie extra opties.

50mm

ESSENTIAL GRP D

	Largeur / Breedte (mm)																
H	800	900	1000	1100	1200	1300	1400	1500	1600	1700	1800	1900	2000	2100	2200	2300	2400
600	436	457	482	507	531	560	581	622	646	671	715	739	764	791	832	860	884
700	455	480	507	531	563	588	615	662	687	715	757	789	816	838	889	918	943
800	477	504	531	563	591	618	653	699	727	754	806	832	863	894	946	970	1005
900	498	526	560	591	618	655	684	733	767	798	851	884	915	946	1001	1032	1063
1000	526	563	593	628	665	699	733	791	822	856	918	949	983	1021	1078	1112	1147
1100	550	584	618	658	695	729	773	825	863	900	959	999	1036	1073	1131	1172	1211
1200	568	604	643	684	723	764	803	863	902	943	1008	1048	1082	1122	1190	1231	1267
1300	588	625	671	711	752	798	835	900	943	983	1050	1091	1135	1174	1242	1283	1332
1400	615	662	708	749	798	838	887	951	1001	1042	1116	1159	1209	1248	1326	1366	1409
1500	637	684	729	779	825	876	921	992	1038	1086	1159	1211	1255	1298	1376	1422	1474
1600	658	708	754	806	856	905	956	1029	1078	1128	1209	1255	1301	1358	1431	1483	1530
1700	677	729	782	832	887	937	989	1066	1119	1169	1248	1298	1358	1407	1490	1539	1589
1800	699	752	806	860	918	967	1026	1104	1159	1215	1293	1350	1403	1462	1542	1598	1654
1900	727	789	840	900	956	1016	1073	1156	1218	1271	1360	1415	1477	1532	1622	1679	1737
2000	744	806	865	927	986	1048	1110	1197	1255	1317	1403	1468	1524	1582	1675	1737	1799
2100	767	828	894	951	1016	1078	1140	1234	1293	1358	1446	1511	1573	1638	1728	1796	1854
2200	791	853	918	983	1048	1112	1177	1267	1338	1397	1495	1560	1625	1691	1786	1848	1915
2300	816	887	951	1024	1088	1156	1226	1326	1391	1462	1557	1630	1697	1767	1861	1935	2002
2400	835	912	974	1050	1119	1190	1261	1360	1431	1503	1604	1675	1746	1817	1923	1990	2058
2500	860	933	1005	1075	1147	1221	1293	1397	1474	1542	1651	1721	1796	1873	1972	2045	2120
2600	881	951	1029	1104	1177	1252	1335	1433	1508	1582	1693	1775	1845	1923	2030	2107	2179
2700	900	974	1054	1128	1211	1283	1366	1474	1552	1630	1740	1817	1894	1972	2083	2163	2241
2800	930	1011	1088	1169	1248	1335	1412	1524	1607	1687	1804	1885	1965	2045	2163	2244	2327
2900	949	1032	1116	1199	1280	1363	1446	1563	1651	1728	1848	1935	2018	2101	2216	2302	2386
3000	967	1057	1137	1226	1310	1394	1483	1601	1684	1775	1894	1980	2064	2150	2272	2358	2447
3100	989	1078	1166	1252	1345	1428	1518	1638	1724	1814	1940	2027	2117	2203	2330	2413	2503
3200	1021	1110	1202	1288	1382	1477	1568	1691	1786	1876	2002	2099	2185	2277	2405	2497	2589
3300	1038	1131	1226	1322	1409	1506	1601	1728	1824	1915	2050	2141	2237	2330	2462	2558	2648
3400	1061	1156	1248	1347	1441	1539	1635	1770	1857	1956	2096	2187	2286	2382	2516	2611	2710
3500	1082	1177	1273	1371	1474	1568	1672	1804	1901	2000	2138	2237	2336	2438	2574	2669	2768
3600	1100	1202	1298	1400	1503	1601	1703	1840	1940	2039	2182	2286	2386	2484	2623	2729	2825
Supports Steunen	2	3	3	3	3	4	4	4	4	4	4	4	4	4	5	5	5

Options supplémentaires – *Extra opties*		
Nom	**Prix / *Prijs***	***Naam***
Guides latéraux – câble en acier (par set) - fixations incluses	62 €	Zijgeleidingen – staalkabel (per set) - bevestigingen inbegrepen
Moteur 220V Somfy sonesse 40 - 6/20	129 €	220V motor Somfy sonesse 40 - 6/20
Moteur 220V Somfy sonesse 40 - 9/12	129 €	220V motor Somfy sonesse 40 - 9/12
Cache-boîtier supplémentaire (par mètre courant)	39 €	Afdeklat bijkomend (per lopende meter)

MOTORISÉ
GEMOTORISEERD

STORES EN BOIS 50MM HOUTEN JALOEZIEËN

MOTEUR 220V
MOTOR 220V

Prix avec moteur Stor'flex inclus : pour les moteurs Somfy, voir options supplémentaires
Prijs met Stor'flex motor inbegrepen : indien Somfy motor, zie extra opties.

ESSENTIAL GRP D

H	Largeur / Breedte (mm) 2500	2600	2700	2800	2900	3000
600	912	933	959	1008	1032	1061
700	967	1001	1026	1075	1104	1131
800	1032	1063	1091	1143	1174	1205
900	1097	1125	1159	1218	1246	1273
1000	1181	1221	1255	1317	1350	1382
1100	1246	1280	1326	1384	1419	1453
1200	1307	1350	1387	1453	1495	1532
1300	1369	1409	1453	1524	1563	1607
1400	1462	1506	1552	1622	1668	1716
1500	1520	1568	1617	1693	1740	1786
1600	1582	1635	1684	1762	1814	1864
1700	1643	1697	1749	1829	1885	1940
1800	1705	1762	1817	1901	1956	2012
1900	1796	1851	1910	2000	2058	2117
2000	1854	1915	1980	2067	2133	2198
2100	1923	1985	2045	2138	2203	2268
2200	1980	2045	2114	2210	2274	2339
2300	2067	2138	2206	2309	2376	2451
2400	2133	2203	2274	2376	2451	2519
2500	2191	2268	2343	2451	2519	2594
2600	2256	2333	2408	2516	2596	2669
2700	2322	2395	2475	2589	2667	2750
2800	2408	2487	2574	2689	2768	2853
2900	2470	2553	2636	2759	2840	2920
3000	2528	2618	2704	2825	2915	3003
3100	2594	2680	2772	2899	2985	3071
3200	2680	2775	2865	3001	3084	3174
3300	2744	2837	2933	3065	3162	3254
3400	2806	2904	3001	3136	3232	3332
3500	2871	2964	3065	3208	3306	3402
3600	2928	3031	3133	3275	3374	3477
Supports Steunen	5	5	6	6	6	6

Exemple - Voorbeeld

Store en bois 50mm
50mm houten jaloezie

- 1100 x 1900 mm
- Couleur des lamelles – kleur van de lamellen : 94950
- Catégorie de prix des lamelles - Prijscategorie van de lamellen : D

Prix – prijs : 900 €

50mm

Options supplémentaires – *Extra opties*		
Nom	**Prix / *Prijs***	***Naam***
Guides latéraux – câble en acier (par set) - fixations incluses	62 €	Zijgeleidingen – staalkabel (per set) - bevestigingen inbegrepen
Moteur 220V Somfy sonesse 40 - 6/20	129 €	220V motor Somfy sonesse 40 - 6/20
Moteur 220V Somfy sonesse 40 - 9/12	129 €	220V motor Somfy sonesse 40 - 9/12
Cache-boîtier supplémentaire (par mètre courant)	39 €	Afdeklat bijkomend (per lopende meter)

MOTORISÉ
GEMOTORISEERD

STORES EN BOIS 50MM HOUTEN JALOEZIEËN

MOTEUR 220V
MOTOR 220V

Prix avec moteur Stor'flex inclus : pour les moteurs Somfy, voir options supplémentaires
Prijs met Stor'flex motor inbegrepen : indien Somfy motor, zie extra opties.

50mm

ESSENTIAL GRP E

H	Largeur / Breedte (mm)																	
	800	900	1000	1100	1200	1300	1400	1500	1600	1700	1800	1900	2000	2100	2200	2300	2400	2500
600	368	380	391	405	418	433	444	459	473	487	502	517	528	543	555	569	581	595
700	375	389	403	419	434	448	462	477	491	506	520	536	550	566	580	595	609	624
800	382	397	415	433	449	464	479	494	508	523	537	555	572	590	605	623	637	652
900	394	408	428	447	466	482	499	512	530	546	564	583	600	628	642	657	671	687
1000	403	420	440	462	482	499	520	531	551	569	590	610	628	667	677	692	704	721
1100	414	433	454	475	497	516	534	550	571	591	612	633	653	684	697	716	731	750
1200	423	444	467	487	511	531	549	569	590	613	633	657	677	701	718	739	756	776
1300	437	455	481	502	527	547	568	589	612	635	658	684	707	731	750	771	790	810
1400	449	467	494	517	543	564	587	608	633	657	684	710	736	759	780	803	823	844
1500	457	479	506	531	558	580	604	625	652	677	704	732	758	784	805	830	852	873
1600	464	491	517	546	572	595	620	643	669	697	725	754	780	809	833	856	879	902
1700	478	502	530	560	587	613	638	664	692	722	751	780	809	838	863	887	912	937
1800	491	513	543	572	601	630	657	687	716	748	776	805	838	867	894	920	946	973
1900	501	526	558	589	621	649	676	706	737	770	802	833	866	897	925	951	980	1007
2000	511	537	572	605	639	669	695	725	759	791	827	858	894	926	956	984	1013	1040
2100	520	549	584	618	653	684	711	741	779	813	848	882	916	949	980	1010	1042	1069
2200	528	561	595	630	667	697	727	759	798	833	870	905	937	973	1005	1037	1069	1097
2300	542	574	610	647	686	718	750	783	820	857	896	931	965	1002	1036	1069	1103	1134
2400	555	587	625	663	704	739	771	805	844	882	920	959	993	1031	1066	1101	1136	1169
2500	564	597	637	674	716	752	785	822	862	898	940	979	1016	1056	1092	1127	1164	1198
2600	572	608	648	687	727	765	800	838	879	915	959	999	1040	1080	1119	1154	1192	1226
2700	580	618	658	700	740	779	815	853	896	935	979	1022	1063	1106	1143	1180	1217	1253
2800	587	628	669	712	754	791	830	867	911	956	999	1043	1087	1130	1169	1206	1241	1280
2900	597	637	678	725	767	805	846	885	929	974	1017	1063	1110	1155	1193	1233	1269	1306
3000	608	645	689	736	780	820	862	902	946	993	1037	1083	1134	1180	1218	1258	1297	1335
3100	618	656	701	750	794	837	878	920	965	1013	1058	1107	1156	1204	1243	1284	1323	1363
3200	628	667	712	761	809	853	894	937	984	1033	1080	1130	1180	1230	1271	1309	1349	1390
3300	637	677	726	774	822	867	910	953	1002	1053	1101	1153	1202	1253	1295	1335	1376	1418
3400	645	689	739	785	835	882	926	969	1019	1072	1121	1174	1223	1277	1317	1361	1402	1446
3500	654	700	751	799	849	897	942	988	1038	1092	1143	1197	1248	1301	1344	1387	1430	1474
3600	663	710	761	813	864	911	959	1005	1057	1112	1166	1218	1273	1326	1369	1413	1457	1502
Supports / Steunen	2	3	3	3	3	4	4	4	4	4	4	4	4	4	5	5	5	5

Options supplémentaires – *Extra opties*		
Nom	**Prix / *Prijs***	***Naam***
Guides latéraux – câble en acier (par set) - fixations incluses	62 €	Zijgeleidingen – staalkabel (per set) - bevestigingen inbegrepen
Moteur 220V Somfy sonesse 40 - 6/20	129 €	220V motor Somfy sonesse 40 - 6/20
Moteur 220V Somfy sonesse 40 - 9/12	129 €	220V motor Somfy sonesse 40 - 9/12
Cache-boîtier supplémentaire (par mètre courant)	39 €	Afdeklat bijkomend (per lopende meter)

MOTORISÉ
GEMOTORISEERD

STORES EN BOIS 50MM HOUTEN JALOEZIEËN

MOTEUR 220V
MOTOR 220V

Prix avec moteur Stor'flex inclus : pour les moteurs Somfy, voir options supplémentaires
Prijs met Stor'flex motor inbegrepen : indien Somfy motor, zie extra opties.

ESSENTIAL GRP E

H	Largeur / Breedte (mm) 2600	2700	3000	3300	3600
600	608	623	674	712	754
700	637	652	708	748	791
800	667	680	741	783	830
900	701	717	783	832	882
1000	736	754	823	879	935
1100	765	784	857	916	973
1200	794	815	891	951	1010
1300	832	852	931	998	1061
1400	867	887	973	1043	1110
1500	897	919	1008	1079	1151
1600	926	949	1043	1116	1192
1700	961	985	1087	1164	1242
1800	995	1023	1130	1213	1295
1900	1032	1058	1171	1257	1343
2000	1069	1095	1213	1302	1390
2100	1097	1126	1246	1338	1431
2200	1127	1156	1280	1373	1472
2300	1164	1194	1321	1423	1524
2400	1200	1233	1364	1472	1574
2500	1230	1263	1398	1507	1612
2600	1258	1295	1431	1542	1651
2700	1286	1323	1447	1558	1667
2800	1315	1352	1463	1574	1685
2900	1345	1383	1495	1609	1723
3000	1376	1413	1528	1644	1762
3100	1403	1443	1562	1681	1801
3200	1431	1472	1598	1718	1841
3300	1446	1504	1631	1752	1878
3400	1461	1534	1662	1787	1915
3500	1504	1561	1695	1823	1954
3600	1545	1589	1726	1857	1992
Supports Steunen	5	5	5	5	6

Exemple - Voorbeeld

Store en bois 50mm
50mm houten jaloezie

- 1322 x 1900 mm
- Couleur des lamelles – kleur van de lamellen : 5021
- Catégorie de prix des lamelles - Prijscategorie van de lamellen : E
- Cache-boîtier supplementaire - Afdeklat bijkomend

Prix – prijs : 727,48 €

50mm

Options supplémentaires – *Extra opties*		
Nom	Prix / *Prijs*	*Naam*
Guides latéraux – câble en acier (par set) - fixations incluses	62 €	Zijgeleidingen – staalkabel (per set) - bevestigingen inbegrepen
Moteur 220V Somfy sonesse 40 - 6/20	129 €	220V motor Somfy sonesse 40 - 6/20
Moteur 220V Somfy sonesse 40 - 9/12	129 €	220V motor Somfy sonesse 40 - 9/12
Cache-boîtier supplémentaire (par mètre courant)	39 €	Afdeklat bijkomend (per lopende meter)

MOTORISÉ
GEMOTORISEERD

STORES EN BOIS 50MM HOUTEN JALOEZIEËN

MOTEUR 220V
MOTOR 220V

Prix avec moteur Stor'flex inclus : pour les moteurs Somfy, voir options supplémentaires
Prijs met Stor'flex motor inbegrepen : indien Somfy motor, zie extra opties.

50mm

ESSENTIAL GRP F

	Largeur / Breedte (mm)																
H	800	900	1000	1100	1200	1300	1400	1500	1600	1700	1800	1900	2000	2100	2200	2300	2400
600	402	421	436	452	469	531	546	516	533	552	567	587	605	621	635	651	663
700	415	433	457	473	485	503	525	537	555	574	592	621	651	651	665	680	696
800	427	445	466	487	503	521	541	559	580	601	616	638	659	677	699	718	731
900	443	461	487	516	525	543	567	583	605	626	647	669	690	720	752	809	770
1000	455	473	498	521	546	567	589	608	631	656	677	699	727	754	782	809	809
1100	466	487	512	537	565	587	608	629	653	677	702	731	757	806	855	877	843
1200	479	500	528	555	580	601	623	647	672	699	723	752	779	809	843	877	877
1300	491	516	543	571	601	626	651	672	754	727	754	785	816	862	906	957	1222
1400	503	531	562	621	621	647	675	699	731	757	785	816	846	883	919	957	957
1500	516	543	574	605	635	665	693	720	752	782	813	843	877	926	972	1021	990
1600	525	555	587	621	653	685	715	739	773	806	837	870	935	965	995	1021	1021
1700	541	571	605	638	672	702	733	764	797	834	867	904	941	978	1006	1032	1057
1800	552	583	613	155	693	723	754	788	824	862	896	931	968	1008	1040	1070	1100
1900	567	597	638	677	715	749	782	813	852	893	929	978	1027	1045	1075	1109	1139
2000	580	616	656	696	736	770	803	837	877	917	960	1008	1057	1078	1112	1146	1180
2100	592	629	669	708	752	788	824	858	896	938	984	1032	1088	1109	1139	1189	1214
2200	601	642	685	727	770	806	843	880	922	965	1008	1054	1100	1137	1173	1210	1243
2300	616	656	699	741	791	831	870	906	950	993	1040	1082	1125	1171	1210	1250	1289
2400	631	672	718	764	809	849	888	931	978	1024	1066	1112	1158	1204	1243	1283	1326
2500	644	685	733	782	824	864	910	950	993	1042	1091	1139	1189	1235	1286	1338	1391
2600	653	696	744	794	840	883	929	968	880	1066	1116	1155	1206	1265	1317	1369	1427
2700	665	711	760	809	855	901	947	993	1042	1091	1139	1192	1243	1293	1353	1414	1467
2800	677	727	775	824	874	919	965	1014	1070	1125	1160	1214	1265	1320	1387	1455	1519
2900	690	739	788	813	888	938	986	1036	1088	1139	1185	1237	1293	1345	1106	1173	1544
3000	702	752	803	855	906	960	1011	1057	1106	1155	1206	1265	1323	1376	1443	1510	1574
3100	715	764	819	874	926	978	1029	1078	1130	1182	1232	1286	1342	1403	1440	1507	1604
3200	727	775	831	885	941	993	1045	1100	1152	1173	1253	1315	1371	1430	1489	1546	1641
3300	739	788	843	898	957	1006	1061	1121	1173	1225	1278	1338	1400	1461	1535	1614	1681
3400	752	800	862	922	995	1050	1109	1142	1194	1247	1299	1363	1427	1491	1566	1644	1721
3500	764	813	874	935	1021	1070	1118	1164	1216	1268	1323	1391	1458	1515	1595	1681	1757
3600	775	824	885	947	1027	1082	1134	1185	1237	1289	1347	1448	1489	1546	1617	1689	1762
Supports / Steunen	2	3	3	3	3	4	4	4	4	4	4	4	4	4	5	5	5

Options supplémentaires – *Extra opties*		
Nom	**Prix** / *Prijs*	*Naam*
Guides latéraux – câble en acier (par set) - fixations incluses	62 €	Zijgeleidingen – staalkabel (per set) - bevestigingen inbegrepen
Moteur 220V Somfy sonesse 40 - 6/20	129 €	220V motor Somfy sonesse 40 - 6/20
Moteur 220V Somfy sonesse 40 - 9/12	129 €	220V motor Somfy sonesse 40 - 9/12
Cache-boîtier supplémentaire (par mètre courant)	39 €	Afdeklat bijkomend (per lopende meter)

MOTORISÉ
GEMOTORISEERD

STORES EN BOIS 50MM HOUTEN JALOEZIEËN

MOTEUR 220V
MOTOR 220V

Prix avec moteur Stor'flex inclus : pour les moteurs Somfy, voir options supplémentaires
Prijs met Stor'flex motor inbegrepen : indien Somfy motor, zie extra opties.

ESSENTIAL GRP F

	Largeur / Breedte (mm)				
H	2500	2600	2700	2800	2900
600	680	696	711	735	758
700	718	736	754	771	796
800	749	767	782	807	834
900	788	806	828	857	885
1000	831	852	874	904	936
1100	1173	1198	910	947	974
1200	901	926	947	981	1014
1300	1247	1265	990	1026	1063
1400	981	1006	1032	1072	1111
1500	1016	1045	1070	1122	1152
1600	1048	1075	1106	1150	1192
1700	1088	1121	1152	1192	1243
1800	1134	1164	1198	1246	1295
1900	1173	1206	1240	1293	1342
2000	1216	1253	1283	1336	1386
2100	1243	1274	1304	1374	1427
2200	1271	1299	1323	1409	1463
2300	1311	1329	1350	1458	1511
2400	1336	1345	1353	1507	1563
2500	1393	1397	1400	1545	1604
2600	1433	1440	1448	1580	1643
2700	1476	1486	1491	1621	1687
2800	1528	1537	1544	1660	1729
2900	1831	1569	1583	1695	1768
3000	1590	1604	1620	1736	1808
3100	1638	1656	1689	1776	1848
3200	1679	1715	1757	1812	1889
3300	1721	1761	1798	1855	1930
3400	1757	1798	1833	1890	1971
3500	1810	1862	1910	1928	2013
3600	1833	1910	1951	1969	2056
Supports Steunen	5	5	6	6	6

Exemple - Voorbeeld

Store en bois 50mm
50mm houten jaloezie

- 1100 x 1900 mm
- Couleur des lamelles – kleur van de lamellen : 5060
- Catégorie de prix des lamelles - Prijscategorie van de lamellen : F

Prix – prijs : 677 €

Options supplémentaires – *Extra opties*		
Nom	**Prix / *Prijs***	***Naam***
Guides latéraux – câble en acier (par set) - fixations incluses	62 €	Zijgeleidingen – staalkabel (per set) - bevestigingen inbegrepen
Moteur 220V Somfy sonesse 40 - 6/20	129 €	220V motor Somfy sonesse 40 - 6/20
Moteur 220V Somfy sonesse 40 - 9/12	129 €	220V motor Somfy sonesse 40 - 9/12
Cache-boîtier supplémentaire (par mètre courant)	39 €	Afdeklat bijkomend (per lopende meter)

MOTORISÉ
GEMOTORISEERD

STORES EN BOIS 50MM HOUTEN JALOEZIEËN

MOTEUR RADIO 220V
RADIO MOTOR 220V

Prix avec moteur Stor'flex inclus : pour les moteurs Somfy, voir options supplémentaires
Prijs met Stor'flex motor inbegrepen : indien Somfy motor, zie extra opties.

50mm

ESSENTIAL GRP PVC

	Largeur / Breedte (mm)																
H	800	900	1000	1100	1200	1300	1400	1500	1600	1700	1800	1900	2000	2100	2200	2300	2400
600	383	392	402	416	424	437	449	477	485	498	526	537	549	559	591	601	613
700	392	402	416	424	437	453	465	492	504	513	546	559	568	581	616	626	638
800	399	412	424	437	453	465	480	508	520	533	565	578	591	607	638	652	664
900	407	421	437	453	465	480	492	524	537	549	584	597	613	626	662	677	690
1000	421	435	453	468	482	498	510	546	559	574	613	626	642	658	693	709	725
1100	432	449	463	480	496	510	526	562	574	591	631	648	664	679	716	732	748
1200	437	460	477	492	508	524	541	574	594	613	652	668	684	699	738	760	776
1300	449	468	485	501	520	537	557	591	613	629	671	687	707	722	768	783	801
1400	463	480	498	517	537	557	574	616	635	655	695	716	735	751	796	816	834
1500	473	492	510	530	549	568	588	631	652	671	716	735	754	776	821	840	860
1600	480	501	520	541	562	581	607	648	668	690	735	754	776	799	844	865	885
1700	488	510	530	552	574	594	620	664	684	707	751	776	799	821	865	888	
1800	498	520	543	562	588	610	635	679	704	725	773	796	818	844	888		
1900	510	533	557	578	607	629	655	699	725	748	799	824	846	873			
2000	517	543	565	591	616	642	668	716	740	768	818	844					
2100	526	552	578	607	629	655	684	732	760	785	837	862					
2200	537	562	588	616	642	668	695	748	776	801	856						
2300	549	574	607	631	662	687	716	770	799	828							
2400	557	584	616	642	671	699	732	785	816								
2500	565	594	626	655	684	712	743	801									
2600	574	607	635	668	695	728	760	818									
2700	584	616	648	677	709	740	776										
2800	594	629	662	693	725	760	796										
2900	607	638	674	707	738	773											
3000	616	648	684	716	751	789											
3100	623	658	693	728	768												
3200	635	671	709	743	783												
3300	646	684	719	754	796												
3400	655	693	728	770													
3500	664	704	738	783													
3600	671	712	751	792													
Supports Steunen	3	4	4	4	5	5	5	6	6	6	7	7	7	8	8	8	9

Options supplémentaires – *Extra opties*		
Nom	Prix / Prijs	*Naam*
Guides latéraux – câble en acier (par set) - fixations incluses	62 €	Zijgeleidingen – staalkabel (per set) - bevestigingen inbegrepen
Télécommande Stor'flex 1 canal	55 €	Stor'flex 1 kanaal afstandsbediening
Télécommande Stor'flex 15 canaux	89 €	Stor'flex 15 kanalen afstandsbediening
USB Smarthome controler	240 €	USB Smarthome controler
Moteur radio Somfy sonesse 40 - 6/20	186 €	Radio motor Somfy sonesse 40 - 6/20
Moteur radio Somfy sonesse 40 - 9/12	186 €	Radio motor Somfy sonesse 40 - 9/12
Somfy situo 1 VAR RTS - 1 canal	166 €	Somfy situo 1 VAR RTS - 1 kanaal
Somfy situo 5 VAR RTS - 5 canaux	230 €	Somfy situo 5 VAR RTS - 5 kanalen
Cache-boîtier supplémentaire (par mètre courant)	39 €	Afdeklat bijkomend (per lopende meter)

MOTORISÉ
GEMOTORISEERD

STORES EN BOIS 50MM HOUTEN JALOEZIEËN

MOTEUR RADIO 220V
RADIO MOTOR 220V

Prix avec moteur Stor'flex inclus : pour les moteurs Somfy, voir options supplémentaires
Prijs met Stor'flex motor inbegrepen : indien Somfy motor, zie extra opties.

ESSENTIAL GRP PVC

	Largeur / Breedte (mm)	
H	2500	2600
600	626	635
700	652	664
800	677	690
900	704	719
1000	738	754
1100	768	783
1200	792	812
1300	821	837
1400	856	873
1500	879	901
1600		
1700		
1800		
1900		
2000		
2100		
2200		
2300		
2400		
2500		
2600		
2700		
2800		
2900		
3000		
3100		
3200		
3300		
3400		
3500		
3600		
Supports Steunen	9	9

Exemple - Voorbeeld

Store en bois 50mm
50mm houten jaloezie

- 1100 x 1900 mm
- Couleur des lamelles – kleur van de lamellen : 99050
- Catégorie de prix des lamelles - Prijscategorie van de lamellen : PVC
- Moteur radio Somfy sonesse 40 - 6/20 - Radio motor Somfy sonesse 40 - 6/20
- USB Smarthome controler - USB Smarthome controler
- Somfy situo 1 VAR RTS - 1 canal - Somfy situo 1 VAR RTS - 1 kanaal

Prix – prijs : 1170 €

50mm

Options supplémentaires – *Extra opties*		
Nom	Prix / Prijs	*Naam*
Guides latéraux – câble en acier (par set) - fixations incluses	62 €	Zijgeleidingen – staalkabel (per set) - bevestigingen inbegrepen
Télécommande Stor'flex 1 canal	55 €	Stor'flex 1 kanaal afstandsbediening
Télécommande Stor'flex 15 canaux	89 €	Stor'flex 15 kanalen afstandsbediening
USB Smarthome controler	240 €	USB Smarthome controler
Moteur radio Somfy sonesse 40 - 6/20	186 €	Radio motor Somfy sonesse 40 - 6/20
Moteur radio Somfy sonesse 40 - 9/12	186 €	Radio motor Somfy sonesse 40 - 9/12
Somfy situo 1 VAR RTS - 1 canal	166 €	Somfy situo 1 VAR RTS - 1 kanaal
Somfy situo 5 VAR RTS - 5 canaux	230 €	Somfy situo 5 VAR RTS - 5 kanalen
Cache-boîtier supplémentaire (par mètre courant)	39 €	Afdeklat bijkomend (per lopende meter)

MOTORISÉ
GEMOTORISEERD

STORES EN BOIS 50MM HOUTEN JALOEZIEËN

MOTEUR RADIO 220V
RADIO MOTOR 220V

Prix avec moteur Stor'flex inclus : pour les moteurs Somfy, voir options supplémentaires
Prijs met Stor'flex motor inbegrepen : indien Somfy motor, zie extra opties.

ESSENTIAL GRP A

H	Largeur / Breedte (mm) 800	900	1000	1100	1200	1300	1400	1500	1600	1700	1800	1900	2000	2100	2200	2300	2400
600	433	449	463	480	494	503	520	554	567	581	618	631	652	665	702	716	733
700	446	460	480	494	507	524	541	574	591	608	648	665	678	692	733	750	770
800	456	477	490	507	527	541	558	597	611	628	672	689	706	719	767	783	803
900	473	490	503	524	541	558	574	614	631	655	695	712	729	753	797	817	834
1000	486	503	524	544	561	581	601	648	665	686	729	750	773	790	837	857	874
1100	497	520	537	558	578	597	622	669	686	706	759	780	797	820	867	895	915
1200	507	530	550	571	594	614	645	686	709	729	783	806	827	847	901	925	945
1300	524	544	564	584	611	631	662	706	729	753	810	831	854	874	931	951	979
1400	537	561	581	608	631	662	686	733	763	786	840	864	895	918	972	995	1023
1500	547	571	597	622	655	678	702	759	783	810	864	895	921	945	1006	1029	1056
1600	561	584	611	645	669	692	719	780	806	831	895	921	945	975	1032	1063	1087
1700	571	597	625	658	686	709	742	797	827	854	918	945	975	1006	1066	1093	1124
1800	581	611	645	672	699	726	763	820	847	874	942	972	1002	1032	1093	1127	1157
1900	597	628	662	692	719	753	786	847	874	911	975	1009	1043	1073	1140	1171	1201
2000	611	645	675	706	736	773	806	867	904	935	1002	1032	1070	1096	1168	1204	1232
2100	622	658	689	719	759	790	823	891	925	956	1026	1063	1093	1127	1201	1232	1268
2200	631	669	702	733	773	806	844	911	945	979	1053	1087	1124	1157	1229	1265	1299
2300	652	686	719	759	793	831	867	938	975	1012	1087	1124	1160	1198	1272	1309	1346
2400	662	699	733	773	814	847	891	959	995	1032	1110	1151	1191	1224	1299	1343	1380
2500	675	709	750	790	827	864	908	979	1019	1059	1140	1174	1215	1255	1332	1377	1410
2600	686	722	767	806	844	884	928	1002	1043	1079	1164	1204	1245	1282	1366	1403	1444
2700	695	733	780	820	857	904	945	1023	1063	1100	1191	1229	1268	1313	1397	1433	1477
2800	712	753	797	840	884	925	972	1053	1090	1137	1221	1265	1309	1352	1433	1477	1525
2900	722	770	814	854	901	942	989	1073	1113	1160	1248	1288	1332	1383	1464	1514	1555
3000	733	780	827	867	918	959	1009	1090	1140	1181	1272	1319	1366	1410	1502	1545	1586
3100	746	793	840	884	931	979	1026	1110	1160	1208	1296	1346	1393	1437	1531	1575	1622
3200	767	814	857	908	951	1002	1053	1143	1191	1235	1329	1380	1427	1477	1569	1619	1670
3300	776	823	870	921	972	1019	1073	1164	1211	1262	1356	1407	1454	1511	1595	1653	1700
3400	786	837	891	935	985	1036	1090	1181	1232	1282	1383	1430	1484	1535	1630	1683	1734
3500	797	847	904	948	1006	1056	1107	1204	1255	1309	1407	1457	1514	1561	1666	1714	1767
3600	810	861	915	965	1023	1073	1127	1224	1275	1329	1430	1491	1541	1589	1693	1747	1801
Supports / Steunen	2	3	3	3	3	4	4	4	4	4	4	4	4	4	5	5	5

50mm

Options supplémentaires – *Extra opties*		
Nom	**Prix / Prijs**	***Naam***
Guides latéraux – câble en acier (par set) - fixations incluses	62 €	Zijgeleidingen – staalkabel (per set) - bevestigingen inbegrepen
Télécommande Stor'flex 1 canal	55 €	Stor'flex 1 kanaal afstandsbediening
Télécommande Stor'flex 15 canaux	89 €	Stor'flex 15 kanalen afstandsbediening
USB Smarthome controler	240 €	USB Smarthome controler
Moteur radio Somfy sonesse 40 - 6/20	186 €	Radio motor Somfy sonesse 40 - 6/20
Moteur radio Somfy sonesse 40 - 9/12	186 €	Radio motor Somfy sonesse 40 - 9/12
Somfy situo 1 VAR RTS - 1 canal	166 €	Somfy situo 1 VAR RTS - 1 kanaal
Somfy situo 5 VAR RTS - 5 canaux	230 €	Somfy situo 5 VAR RTS - 5 kanalen
Cache-boîtier supplémentaire (par mètre courant)	39 €	Afdeklat bijkomend (per lopende meter)

MOTORISÉ
GEMOTORISEERD

STORES EN BOIS 50MM HOUTEN JALOEZIEËN

MOTEUR RADIO 220V
RADIO MOTOR 220V

Prix avec moteur Stor'flex inclus : pour les moteurs Somfy, voir options supplémentaires
Prijs met Stor'flex motor inbegrepen : indien Somfy motor, zie extra opties.

ESSENTIAL GRP A

	Largeur / Breedte (mm)		
H	2500	2600	2700
600	750	767	783
700	783	803	820
800	820	834	847
900	851	867	884
1000	901	921	942
1100	935	951	972
1200	965	989	1009
1300	1002	1026	1053
1400	1049	1073	1096
1500	1083	1107	1130
1600	1113	1147	1177
1700	1154	1181	1211
1800	1184	1218	1248
1900	1232	1265	1299
2000	1268	1299	1332
2100	1299	1332	1366
2200	1332	1373	1410
2300	1383	1420	1457
2400	1416	1450	1491
2500	1447	1494	1535
2600	1491	1528	1566
2700	1521	1561	1602
2800	1566	1609	1659
2900	1599	1650	1693
3000	1633	1683	1727
3100	1673	1717	1761
3200	1714	1764	1821
3300	1750	1801	1851
3400	1781	1834	1882
3500	1821	1872	1923
3600	1855	1906	1959
Supports Steunen	5	5	6

Exemple - Voorbeeld

Store en bois 50mm
50mm houten jaloezie

- 1100 x 1900 mm
- Couleur des lamelles – kleur van de lamellen : 5051
- Catégorie de prix des lamelles - Prijscategorie van de lamellen : A
- Télécommande Stor'flex 15 canaux - Stor'flex 15 kanalen afstandsbediening

Prix – prijs : 781 €

50mm

Options supplémentaires – *Extra opties*		
Nom	Prix / Prijs	*Naam*
Guides latéraux – câble en acier (par set) - fixations incluses	62 €	Zijgeleidingen – staalkabel (per set) - bevestigingen inbegrepen
Télécommande Stor'flex 1 canal	55 €	Stor'flex 1 kanaal afstandsbediening
Télécommande Stor'flex 15 canaux	89 €	Stor'flex 15 kanalen afstandsbediening
USB Smarthome controler	240 €	USB Smarthome controler
Moteur radio Somfy sonesse 40 - 6/20	186 €	Radio motor Somfy sonesse 40 - 6/20
Moteur radio Somfy sonesse 40 - 9/12	186 €	Radio motor Somfy sonesse 40 - 9/12
Somfy situo 1 VAR RTS - 1 canal	166 €	Somfy situo 1 VAR RTS - 1 kanaal
Somfy situo 5 VAR RTS - 5 canaux	230 €	Somfy situo 5 VAR RTS - 5 kanalen
Cache-boîtier supplémentaire (par mètre courant)	39 €	Afdeklat bijkomend (per lopende meter)

MOTORISÉ
GEMOTORISEERD

STORES EN BOIS 50MM HOUTEN JALOEZIEËN

MOTEUR RADIO 220V
RADIO MOTOR 220V

Prix avec moteur Stor'flex inclus : pour les moteurs Somfy, voir options supplémentaires
Prijs met Stor'flex motor inbegrepen : indien Somfy motor, zie extra opties.

ESSENTIAL GRP B

H	Largeur / Breedte (mm)																
	800	900	1000	1100	1200	1300	1400	1500	1600	1700	1800	1900	2000	2100	2200	2300	2400
600	427	439	457	469	485	501	517	547	563	579	615	630	646	658	692	715	729
700	439	457	469	485	504	519	534	568	588	606	641	658	674	690	729	744	764
800	452	469	485	504	519	539	554	591	615	630	668	684	705	723	764	779	798
900	464	480	501	519	539	554	575	618	637	653	692	717	733	754	794	814	838
1000	480	501	519	542	563	581	609	646	665	687	733	754	776	794	844	863	881
1100	495	513	534	560	581	606	628	668	690	715	760	782	803	828	876	894	918
1200	507	526	550	575	596	625	646	690	717	739	785	806	838	860	902	930	956
1300	517	542	566	591	618	641	665	715	739	764	810	840	865	887	940	964	992
1400	534	560	584	615	641	665	692	744	773	798	853	878	902	930	986	1011	1036
1500	544	575	606	630	658	684	717	767	794	819	878	902	937	962	1016	1048	1075
1600	560	588	618	646	674	705	736	789	816	851	902	937	964	995	1050	1082	1112
1700	572	606	633	662	690	727	757	810	844	872	930	962	995	1024	1086	1116	1143
1800	584	618	646	677	715	741	776	838	865	897	959	992	1021	1054	1119	1147	1181
1900	606	637	668	702	736	770	803	865	897	930	999	1026	1066	1097	1161	1197	1231
2000	615	649	679	720	754	789	825	884	921	959	1021	1061	1094	1131	1193	1231	1271
2100	628	662	699	736	773	806	847	909	946	983	1050	1088	1125	1161	1226	1264	1301
2200	641	674	715	754	789	825	865	930	967	1008	1078	1116	1153	1190	1261	1301	1335
2300	655	692	736	773	810	853	894	962	1001	1038	1116	1153	1193	1234	1307	1345	1391
2400	668	708	749	789	835	872	915	986	1024	1070	1140	1181	1223	1271	1338	1384	1425
2500	677	723	767	803	851	889	937	1008	1048	1091	1169	1209	1255	1298	1371	1419	1458
2600	690	736	779	819	868	909	956	1026	1073	1119	1193	1239	1285	1326	1409	1449	1493
2700	705	749	794	840	884	927	977	1050	1097	1140	1221	1271	1314	1353	1437	1481	1532
2800	723	770	814	863	909	956	1005	1082	1131	1177	1261	1307	1350	1403	1481	1532	1579
2900	736	782	835	878	925	977	1024	1104	1150	1199	1288	1332	1387	1433	1514	1568	1614
3000	744	794	847	894	946	995	1045	1128	1177	1226	1314	1360	1415	1462	1552	1601	1647
3100	760	806	863	912	962	1011	1066	1147	1199	1252	1338	1397	1444	1493	1582	1632	1687
3200	776	828	881	930	986	1036	1094	1181	1234	1285	1379	1431	1481	1539	1630	1681	1737
3300	789	844	894	949	1005	1061	1116	1199	1258	1310	1407	1458	1511	1568	1659	1718	1767
3400	801	856	912	964	1021	1075	1135	1223	1283	1335	1431	1483	1545	1601	1693	1749	1804
3500	810	872	925	983	1036	1094	1153	1248	1304	1358	1458	1514	1573	1630	1728	1780	1845
3600	825	881	943	999	1061	1116	1174	1273	1326	1391	1483	1545	1604	1663	1759	1817	1878
Supports Steunen	2	3	3	3	3	4	4	4	4	4	4	4	4	4	5	5	5

50mm

Options supplémentaires – *Extra opties*		
Nom	Prix / Prijs	*Naam*
Guides latéraux – câble en acier (par set) - fixations incluses	62 €	Zijgeleidingen – staalkabel (per set) - bevestigingen inbegrepen
Télécommande Stor'flex 1 canal	55 €	Stor'flex 1 kanaal afstandsbediening
Télécommande Stor'flex 15 canaux	89 €	Stor'flex 15 kanalen afstandsbediening
USB Smarthome controler	240 €	USB Smarthome controler
Moteur radio Somfy sonesse 40 - 6/20	186 €	Radio motor Somfy sonesse 40 - 6/20
Moteur radio Somfy sonesse 40 - 9/12	186 €	Radio motor Somfy sonesse 40 - 9/12
Somfy situo 1 VAR RTS - 1 canal	166 €	Somfy situo 1 VAR RTS - 1 kanaal
Somfy situo 5 VAR RTS - 5 canaux	230 €	Somfy situo 5 VAR RTS - 5 kanalen
Cache-boîtier supplémentaire (par mètre courant)	39 €	Afdeklat bijkomend (per lopende meter)

MOTORISÉ
GEMOTORISEERD

STORES EN BOIS 50MM HOUTEN JALOEZIEËN

MOTEUR RADIO 220V
RADIO MOTOR 220V

Prix avec moteur Stor'flex inclus : pour les moteurs Somfy, voir options supplémentaires
Prijs met Stor'flex motor inbegrepen : indien Somfy motor, zie extra opties.

ESSENTIAL GRP B

H	Largeur / Breedte (mm) 2500	2600	2700	2800	2900	3000	3100	3200	3300	3400	3500	3600
600	744	760	776	810	828	851	921	986	1036	1094	1156	1223
700	779	798	814	856	872	887	974	1036	1094	1156	1223	1293
800	814	838	856	894	915	933	1016	1088	1150	1215	1285	1358
900	856	876	889	940	959	980	1070	1143	1205	1277	1350	1431
1000	902	925	949	995	1016	1038	1137	1215	1285	1358	1441	1527
1100	943	964	989	1036	1063	1088	1184	1267	1338	1419	1503	1594
1200	980	1005	1026	1078	1104	1131	1234	1317	1397	1477	1568	1659
1300	1013	1038	1070	1122	1143	1166	1283	1369	1449	1539	1625	1728
1400	1070	1094	1122	1177	1202	1231	1347	1441	1530	1617	1718	1820
1500	1104	1135	1161	1218	1248	1277	1400	1493	1582	1681	1780	1891
1600	1140	1172	1199	1261	1293	1322	1444	1542	1632	1734	1842	1953
1700	1177	1209	1239	1301	1332	1363	1493	1594	1693	1796	1907	2024
1800	1215	1248	1283	1342	1379	1415	1542	1643	1746	1857	1969	2092
1900	1271	1301	1332	1403	1433	1465	1610	1721	1829	1940	2058	2187
2000	1304	1335	1371	1444	1474	1506	1659	1770	1882	2000	2123	2260
2100	1338	1379	1415	1481	1524	1560	1708	1824	1938	2055	2185	2324
2200	1379	1415	1453	1530	1563	1598	1755	1876	1993	2117	2249	2392
2300	1428	1465	1508	1582	1622	1666	1824	1951	2071	2198	2336	2491
2400	1462	1506	1548	1625	1666	1705	1869	2000	2123	2260	2401	2553
2500	1503	1545	1586	1666	1713	1755	1919	2052	2182	2322	2466	2627
2600	1542	1582	1625	1705	1752	1802	1969	2104	2237	2379	2532	2692
2700	1573	1619	1666	1749	1796	1842	2018	2157	2293	2438	2594	2766
2800	1625	1672	1724	1804	1854	1901	2086	2228	2371	2521	2680	2853
2900	1663	1716	1762	1851	1894	1940	2133	2281	2426	2581	2744	2926
3000	1700	1749	1802	1889	1940	1993	2182	2330	2478	2643	2809	2990
3100	1737	1786	1842	1935	1985	2030	2231	2386	2537	2689	2840	2991
3200	1786	1845	1894	1990	2042	2099	2298	2457	2615	2766	2918	3069
3300	1829	1878	1938	2027	2086	2145	2348	2508	2669	2821	2973	3125
3400	1864	1915	1975	2074	2125	2182	2397	2549	2701	2853	3004	3156
3500	1897	1956	2015	2112	2172	2234	2447	2599	2750	2902	3053	3206
3600	1938	1996	2055	2157	2212	2265	2497	2647	2902	3053	3205	3357
Supports Steunen	5	5	6	6	6	6	6	7	7	7	7	7

Exemple - Voorbeeld

Store en bois 50mm
50mm houten jaloezie

- 2636 x 2789 mm
- Couleur des lamelles – kleur van de lamellen : 5015
- Catégorie de prix des lamelles : B
- Prijscategorie van de lamellen : B
- Télécommande Stor'flex 15 canaux
- Stor'flex 15 kanalen afstandsbediening

Prix – prijs : 1813 €

50mm

Options supplémentaires – *Extra opties*		
Nom	**Prix / Prijs**	***Naam***
Guides latéraux – câble en acier (par set) - fixations incluses	62 €	Zijgeleidingen – staalkabel (per set) - bevestigingen inbegrepen
Télécommande Stor'flex 1 canal	55 €	Stor'flex 1 kanaal afstandsbediening
Télécommande Stor'flex 15 canaux	89 €	Stor'flex 15 kanalen afstandsbediening
USB Smarthome controler	240 €	USB Smarthome controler
Moteur radio Somfy sonesse 40 - 6/20	186 €	Radio motor Somfy sonesse 40 - 6/20
Moteur radio Somfy sonesse 40 - 9/12	186 €	Radio motor Somfy sonesse 40 - 9/12
Somfy situo 1 VAR RTS - 1 canal	166 €	Somfy situo 1 VAR RTS - 1 kanaal
Somfy situo 5 VAR RTS - 5 canaux	230 €	Somfy situo 5 VAR RTS - 5 kanalen
Cache-boîtier supplémentaire (par mètre courant)	39 €	Afdeklat bijkomend (per lopende meter)

MOTORISÉ
GEMOTORISEERD

STORES EN BOIS 50MM HOUTEN JALOEZIEËN

MOTEUR RADIO 220V
RADIO MOTOR 220V

Prix avec moteur Stor'flex inclus : pour les moteurs Somfy, voir options supplémentaires
Prijs met Stor'flex motor inbegrepen : indien Somfy motor, zie extra opties.

50mm

ESSENTIAL GRP C

	Largeur / Breedte (mm)																
H	800	900	1000	1100	1200	1300	1400	1500	1600	1700	1800	1900	2000	2100	2200	2300	2400
600	426	437	450	463	481	498	506	517	530	545	559	572	588	601	614	627	639
700	436	448	462	479	495	509	524	532	548	565	581	596	611	626	641	655	670
800	446	457	476	492	508	520	532	545	565	583	604	620	635	651	668	684	697
900	457	473	494	507	526	543	552	574	593	608	631	645	667	677	704	719	735
1000	469	487	507	523	545	564	582	601	621	641	660	677	696	716	735	752	771
1100	481	499	532	541	561	581	601	625	651	671	680	702	721	741	763	783	800
1200	491	508	519	557	576	597	618	647	675	702	702	723	744	768	789	810	831
1300	502	526	550	574	596	620	636	667	692	719	729	753	775	799	822	846	865
1400	515	540	565	592	615	639	664	685	710	735	759	783	806	832	855	880	902
1500	526	550	576	604	628	653	677	704	728	758	783	806	832	856	883	909	932
1600	534	563	590	615	642	667	692	720	748	775	803	831	856	883	909	936	961
1700	549	574	605	632	664	688	718	737	772	801	831	860	887	915	945	972	999
1800	563	584	618	649	680	710	737	765	796	828	857	887	917	948	978	1008	1034
1900	573	601	642	673	701	622	759	789	820	854	887	917	950	983	1013	1050	1073
2000	582	615	662	696	720	750	781	812	844	880	914	948	981	1014	1049	1079	1110
2100	594	625	669	706	736	768	798	831	863	905	938	972	1007	1042	1085	1110	1140
2200	604	636	674	713	750	783	816	847	885	921	959	994	1030	1066	1104	1138	1168
2300	614	652	691	732	769	799	837	870	915	960	985	1021	1062	1097	1134	1171	1202
2400	630	667	708	746	785	821	857	893	943	993	1011	1050	1089	1128	1168	1202	1240
2500	641	678	719	765	803	839	877	911	957	1005	1034	1074	1113	1159	1200	1238	1272
2600	648	688	732	774	818	855	893	928	968	1012	1056	1096	1137	1191	1231	1272	1300
2700	660	701	743	796	836	873	914	950	994	1038	1086	1128	1167	1200	1248	1296	1329
2800	672	715	760	818	852	893	933	973	1021	1066	1112	1153	1193	1221	1262	1315	1360
2900	685	726	770	830	873	911	956	983	1045	1093	1140	1183	1223	1265	1303	1352	1401
3000	695	740	789	837	884	928	973	1016	1069	1119	1168	1213	1254	1307	1349	1392	1419
3100	709	753	803	852	902	948	996	1038	1092	1150	1197	1245	1283	1328	1370	1414	1448
3200	720	768	817	865	916	965	1014	1062	1117	1171	1222	1264	1307	1349	1392	1433	1478
3300	733	781	833	884	932	983	1033	1086	1141	1198	1254	1296	1337	1380	1422	1464	1508
3400	743	794	846	897	949	1002	1055	1108	1167	1223	1279	1323	1366	1410	1451	1494	1537
3500	756	807	861	914	965	1021	1077	1131	1191	1251	1309	1351	1393	1440	1479	1518	1568
3600	768	821	877	930	982	1038	1095	1152	1214	1275	1335	1379	1422	1465	1508	1539	1596
Supports Steunen	2	3	3	3	3	4	4	4	4	4	4	4	4	4	5	5	5

MOTORISÉ
GEMOTORISEERD

STORES EN BOIS 50MM HOUTEN JALOEZIEËN

SUPPLEMENTS
SUPPLEMENTEN

Prix avec moteur Stor'flex inclus : pour les moteurs Somfy, voir options supplémentaires
Prijs met Stor'flex motor inbegrepen : indien Somfy motor, zie extra opties.

Exemple - Voorbeeld

Store en bois 50mm
50mm houten jaloezie

- 1100 x 1900 mm
- Couleur des lamelles – kleur van de lamellen : 5040
- Catégorie de prix des lamelles - Prijscategorie van de lamellen : C
- Télécommande Stor'flex 1 canal - Stor'flex 1 kanaal afstandsbediening

Prix – prijs : 728 €

Options supplémentaires – *Extra opties*		
Nom	Prix / Prijs	*Naam*
Guides latéraux – câble en acier (par set) - fixations incluses	62 €	Zijgeleidingen – staalkabel (per set) - bevestigingen inbegrepen
Télécommande Stor'flex 1 canal	55 €	Stor'flex 1 kanaal afstandsbediening
Télécommande Stor'flex 15 canaux	89 €	Stor'flex 15 kanalen afstandsbediening
USB Smarthome controler	240 €	USB Smarthome controler
Moteur radio Somfy sonesse 40 - 6/20	186 €	Radio motor Somfy sonesse 40 - 6/20
Moteur radio Somfy sonesse 40 - 9/12	186 €	Radio motor Somfy sonesse 40 - 9/12
Somfy situo 1 VAR RTS - 1 canal	166 €	Somfy situo 1 VAR RTS - 1 kanaal
Somfy situo 5 VAR RTS - 5 canaux	230 €	Somfy situo 5 VAR RTS - 5 kanalen
Cache-boîtier supplémentaire (par mètre courant)	39 €	Afdeklat bijkomend (per lopende meter)

MOTORISÉ
GEMOTORISEERD

STORES EN BOIS 50MM HOUTEN JALOEZIEËN

MOTEUR RADIO 220V
RADIO MOTOR 220V

Prix avec moteur Stor'flex inclus : pour les moteurs Somfy, voir options supplémentaires
Prijs met Stor'flex motor inbegrepen : indien Somfy motor, zie extra opties.

ESSENTIAL GRP D

H	Largeur / Breedte (mm)																
	800	900	1000	1100	1200	1300	1400	1500	1600	1700	1800	1900	2000	2100	2200	2300	2400
600	498	519	544	568	593	622	643	684	708	733	776	801	825	853	894	921	946
700	517	542	568	593	625	649	677	723	749	776	819	851	878	900	951	980	1005
800	539	566	593	625	653	679	715	760	789	816	868	894	925	956	1008	1032	1066
900	560	588	622	653	679	717	744	794	828	860	912	946	977	1008	1063	1094	1125
1000	588	625	655	690	727	760	794	853	884	918	980	1011	1045	1082	1140	1174	1209
1100	612	646	679	720	757	791	835	887	925	962	1021	1061	1097	1135	1193	1234	1273
1200	630	665	705	744	785	825	865	925	964	1005	1070	1110	1143	1184	1252	1293	1329
1300	649	687	733	773	814	860	897	962	1005	1045	1112	1153	1197	1236	1304	1345	1394
1400	677	723	770	810	860	900	949	1013	1063	1104	1177	1221	1271	1310	1387	1428	1471
1500	699	744	791	840	887	937	983	1054	1100	1147	1221	1273	1317	1360	1437	1483	1536
1600	720	770	816	868	918	967	1016	1091	1140	1190	1271	1317	1363	1419	1493	1545	1592
1700	739	791	844	894	949	999	1050	1128	1181	1231	1310	1360	1419	1468	1552	1601	1651
1800	760	814	868	921	980	1029	1088	1166	1221	1277	1353	1412	1465	1524	1604	1659	1716
1900	789	851	902	962	1016	1078	1135	1218	1280	1332	1422	1477	1539	1594	1684	1740	1799
2000	806	868	927	989	1048	1110	1172	1258	1317	1379	1465	1530	1586	1643	1737	1799	1861
2100	828	889	956	1013	1078	1140	1202	1296	1353	1419	1508	1573	1635	1700	1790	1857	1915
2200	853	915	980	1045	1110	1174	1239	1329	1400	1458	1557	1622	1687	1752	1848	1910	1977
2300	878	949	1013	1086	1150	1218	1288	1387	1453	1524	1619	1691	1759	1829	1923	1996	2064
2400	897	974	1036	1112	1181	1252	1322	1422	1493	1563	1666	1737	1808	1878	1985	2052	2120
2500	921	995	1066	1137	1209	1283	1353	1458	1536	1604	1713	1783	1857	1935	2034	2107	2182
2600	943	1013	1091	1166	1239	1314	1397	1495	1570	1643	1755	1835	1907	1985	2092	2169	2241
2700	962	1036	1116	1190	1273	1345	1428	1536	1614	1691	1802	1878	1956	2034	2145	2225	2302
2800	992	1073	1150	1231	1310	1397	1474	1586	1668	1749	1866	1947	2027	2107	2225	2306	2389
2900	1011	1094	1177	1261	1342	1425	1508	1625	1713	1790	1910	1996	2080	2163	2277	2364	2447
3000	1029	1119	1199	1288	1371	1456	1545	1663	1746	1835	1956	2042	2125	2212	2333	2420	2508
3100	1050	1140	1226	1314	1407	1490	1579	1700	1786	1876	2002	2088	2179	2265	2392	2475	2565
3200	1082	1172	1264	1350	1444	1539	1630	1752	1848	1938	2064	2161	2247	2339	2466	2558	2651
3300	1100	1193	1288	1384	1471	1568	1663	1790	1885	1977	2112	2203	2298	2392	2524	2620	2710
3400	1122	1218	1310	1409	1503	1601	1697	1832	1919	2018	2157	2249	2348	2444	2578	2673	2772
3500	1143	1239	1335	1433	1536	1630	1734	1866	1962	2061	2200	2298	2397	2500	2636	2731	2830
3600	1161	1264	1360	1462	1563	1663	1765	1901	2002	2101	2244	2348	2447	2546	2685	2791	2886
Supports / Steunen	2	3	3	3	3	4	4	4	4	4	4	4	4	4	5	5	5

50mm

Options supplémentaires – *Extra opties*		
Nom	Prix / Prijs	*Naam*
Guides latéraux – câble en acier (par set) - fixations incluses	62 €	Zijgeleidingen – staalkabel (per set) - bevestigingen inbegrepen
Télécommande Stor'flex 1 canal	55 €	Stor'flex 1 kanaal afstandsbediening
Télécommande Stor'flex 15 canaux	89 €	Stor'flex 15 kanalen afstandsbediening
USB Smarthome controler	240 €	USB Smarthome controler
Moteur radio Somfy sonesse 40 - 6/20	186 €	Radio motor Somfy sonesse 40 - 6/20
Moteur radio Somfy sonesse 40 - 9/12	186 €	Radio motor Somfy sonesse 40 - 9/12
Somfy situo 1 VAR RTS - 1 canal	166 €	Somfy situo 1 VAR RTS - 1 kanaal
Somfy situo 5 VAR RTS - 5 canaux	230 €	Somfy situo 5 VAR RTS - 5 kanalen
Cache-boîtier supplémentaire (par mètre courant)	39 €	Afdeklat bijkomend (per lopende meter)

MOTORISÉ
GEMOTORISEERD

STORES EN BOIS 50MM HOUTEN JALOEZIEËN

MOTEUR RADIO 220V
RADIO MOTOR 220V

Prix avec moteur Stor'flex inclus : pour les moteurs Somfy, voir options supplémentaires
Prijs met Stor'flex motor inbegrepen : indien Somfy motor, zie extra opties.

ESSENTIAL GRP D

	Largeur / Breedte (mm)					
H	2500	2600	2700	2800	2900	3000
600	974	995	1021	1070	1094	1122
700	1029	1063	1088	1137	1166	1193
800	1094	1125	1153	1205	1236	1267
900	1159	1187	1221	1280	1307	1335
1000	1242	1283	1317	1379	1412	1444
1100	1307	1342	1387	1446	1481	1514
1200	1369	1412	1449	1514	1557	1594
1300	1431	1471	1514	1586	1625	1668
1400	1524	1568	1614	1684	1730	1778
1500	1582	1630	1679	1755	1802	1848
1600	1643	1697	1746	1824	1876	1926
1700	1705	1759	1811	1891	1947	2002
1800	1767	1824	1878	1962	2018	2074
1900	1857	1913	1972	2061	2120	2179
2000	1915	1977	2042	2129	2195	2260
2100	1985	2045	2107	2200	2265	2330
2200	2042	2107	2176	2272	2336	2401
2300	2129	2200	2268	2371	2438	2513
2400	2195	2265	2336	2438	2513	2581
2500	2252	2330	2405	2513	2581	2654
2600	2317	2395	2470	2578	2658	2731
2700	2382	2457	2537	2651	2729	2812
2800	2470	2549	2636	2750	2830	2915
2900	2532	2615	2697	2821	2902	2982
3000	2589	2680	2766	2886	2976	3065
3100	2654	2742	2834	2960	3047	3133
3200	2742	2837	2926	3063	3146	3236
3300	2806	2899	2995	3127	3224	3316
3400	2868	2966	3063	3198	3294	3393
3500	2933	3026	3127	3270	3368	3464
3600	2990	3093	3195	3337	3436	3537
Supports Steunen	5	5	6	6	6	6

Exemple - Voorbeeld

Store en bois 50mm
50mm houten jaloezie

- 2502 x 989 mm
- Couleur des lamelles – kleur van de lamellen : 94950
- Catégorie de prix des lamelles - Prijscategorie van de lamellen : D
- USB Smarthome controler - USB Smarthome controler

Prix – prijs : 1523 €

50mm

Options supplémentaires – *Extra opties*		
Nom	**Prix / Prijs**	***Naam***
Guides latéraux – câble en acier (par set) - fixations incluses	62 €	Zijgeleidingen – staalkabel (per set) - bevestigingen inbegrepen
Télécommande Stor'flex 1 canal	55 €	Stor'flex 1 kanaal afstandsbediening
Télécommande Stor'flex 15 canaux	89 €	Stor'flex 15 kanalen afstandsbediening
USB Smarthome controler	240 €	USB Smarthome controler
Moteur radio Somfy sonesse 40 - 6/20	186 €	Radio motor Somfy sonesse 40 - 6/20
Moteur radio Somfy sonesse 40 - 9/12	186 €	Radio motor Somfy sonesse 40 - 9/12
Somfy situo 1 VAR RTS - 1 canal	166 €	Somfy situo 1 VAR RTS - 1 kanaal
Somfy situo 5 VAR RTS - 5 canaux	230 €	Somfy situo 5 VAR RTS - 5 kanalen
Cache-boîtier supplémentaire (par mètre courant)	39 €	Afdeklat bijkomend (per lopende meter)

MOTORISÉ
GEMOTORISEERD

STORES EN BOIS 50MM HOUTEN JALOEZIEËN

MOTEUR RADIO 220V
RADIO MOTOR 220V

Prix avec moteur Stor'flex inclus : pour les moteurs Somfy, voir options supplémentaires
Prijs met Stor'flex motor inbegrepen : indien Somfy motor, zie extra opties.

ESSENTIAL GRP E

H	Largeur / Breedte (mm)																	
	800	900	1000	1100	1200	1300	1400	1500	1600	1700	1800	1900	2000	2100	2200	2300	2400	2500
600	429	442	453	467	480	495	506	520	534	549	564	579	590	605	616	631	643	657
700	437	450	465	481	496	510	524	539	552	567	582	597	612	628	642	657	671	686
800	444	459	477	495	511	526	541	555	569	584	599	616	633	652	667	685	699	713
900	455	470	490	509	528	544	561	574	592	608	626	645	662	690	704	719	733	749
1000	465	482	502	524	544	561	582	593	613	631	652	672	690	728	739	754	765	783
1100	476	495	516	536	559	578	596	612	632	653	674	695	715	744	759	777	792	812
1200	485	506	529	549	573	593	611	631	652	675	695	719	739	763	780	801	818	838
1300	499	517	543	564	589	609	630	651	674	696	720	744	769	792	812	833	852	872
1400	511	529	555	579	605	626	648	670	695	719	744	772	798	821	841	865	885	905
1500	519	541	567	593	620	642	665	687	713	739	765	793	820	846	867	891	914	935
1600	526	552	579	608	633	657	680	705	731	759	786	816	841	870	895	918	941	964
1700	540	564	592	622	648	675	700	726	754	784	813	841	870	900	925	949	974	999
1800	552	575	605	633	663	692	719	749	777	809	838	867	900	929	956	982	1008	1034
1900	563	588	620	651	681	711	738	768	799	832	864	895	928	959	986	1013	1042	1069
2000	573	599	633	667	701	731	757	786	821	853	888	920	956	988	1016	1046	1075	1101
2100	582	611	646	679	715	744	773	803	840	874	910	944	978	1011	1042	1072	1104	1130
2200	590	623	657	692	728	759	789	821	860	895	932	967	999	1034	1066	1098	1130	1159
2300	604	636	672	709	748	780	812	845	882	919	958	993	1027	1064	1097	1130	1164	1195
2400	616	648	687	725	765	801	833	867	905	944	982	1021	1055	1093	1128	1162	1198	1231
2500	626	659	699	736	777	814	847	884	924	960	1001	1041	1078	1118	1154	1189	1225	1259
2600	633	670	710	749	789	827	862	900	941	977	1021	1061	1101	1142	1181	1216	1254	1288
2700	642	679	720	761	802	840	877	915	958	996	1041	1083	1125	1168	1205	1241	1279	1315
2800	648	690	731	774	816	853	891	929	973	1016	1061	1105	1149	1192	1231	1268	1303	1342
2900	659	699	740	786	828	867	908	947	991	1036	1079	1125	1172	1217	1255	1295	1331	1368
3000	670	707	751	798	841	882	924	964	1008	1055	1098	1145	1195	1241	1280	1320	1359	1397
3100	679	718	763	812	856	899	940	982	1027	1075	1120	1169	1218	1266	1305	1346	1385	1425
3200	690	728	774	823	870	915	956	999	1046	1095	1142	1192	1241	1290	1332	1370	1411	1451
3300	699	739	788	836	884	929	972	1015	1064	1114	1162	1215	1264	1315	1356	1397	1437	1479
3400	707	751	801	847	897	944	988	1031	1080	1134	1183	1236	1285	1338	1379	1423	1464	1508
3500	716	761	813	861	911	959	1004	1049	1100	1154	1205	1258	1310	1363	1406	1449	1492	1536
3600	725	772	823	874	926	973	1021	1066	1119	1174	1226	1280	1335	1387	1431	1475	1519	1562
Supports / Steunen	2	3	3	3	3	4	4	4	4	4	4	4	4	4	5	5	5	5

50mm

Options supplémentaires – *Extra opties*		
Nom	**Prix / Prijs**	***Naam***
Guides latéraux – câble en acier (par set) - fixations incluses	62 €	Zijgeleidingen – staalkabel (per set) - bevestigingen inbegrepen
Télécommande Stor'flex 1 canal	55 €	Stor'flex 1 kanaal afstandsbediening
Télécommande Stor'flex 15 canaux	89 €	Stor'flex 15 kanalen afstandsbediening
USB Smarthome controler	240 €	USB Smarthome controler
Moteur radio Somfy sonesse 40 - 6/20	186 €	Radio motor Somfy sonesse 40 - 6/20
Moteur radio Somfy sonesse 40 - 9/12	186 €	Radio motor Somfy sonesse 40 - 9/12
Somfy situo 1 VAR RTS - 1 canal	166 €	Somfy situo 1 VAR RTS - 1 kanaal
Somfy situo 5 VAR RTS - 5 canaux	230 €	Somfy situo 5 VAR RTS - 5 kanalen
Cache-boîtier supplémentaire (par mètre courant)	39 €	Afdeklat bijkomend (per lopende meter)

MOTORISÉ
GEMOTORISEERD

STORES EN BOIS 50MM HOUTEN JALOEZIEËN

MOTEUR RADIO 220V
RADIO MOTOR 220V

Prix avec moteur Stor'flex inclus : pour les moteurs Somfy, voir options supplémentaires
Prijs met Stor'flex motor inbegrepen : indien Somfy motor, zie extra opties.

ESSENTIAL GRP E

H	Largeur / Breedte (mm) 2600	2700	3000	3300	3600
600	670	685	736	774	816
700	699	713	770	809	853
800	728	742	803	845	891
900	763	779	845	894	944
1000	798	816	885	941	996
1100	827	846	919	978	1034
1200	856	877	952	1013	1072
1300	894	914	993	1059	1122
1400	929	949	1034	1105	1172
1500	959	981	1070	1141	1213
1600	988	1011	1105	1177	1254
1700	1023	1047	1149	1225	1304
1800	1057	1085	1192	1274	1356
1900	1094	1120	1233	1319	1405
2000	1130	1157	1274	1364	1451
2100	1159	1188	1307	1400	1493
2200	1189	1218	1342	1434	1534
2300	1225	1256	1383	1484	1586
2400	1262	1295	1426	1534	1636
2500	1290	1325	1460	1569	1674
2600	1320	1356	1493	1604	1713
2700	1348	1385	1509	1620	1729
2800	1377	1414	1525	1636	1747
2900	1407	1445	1557	1671	1785
3000	1437	1475	1590	1706	1824
3100	1465	1505	1624	1743	1863
3200	1493	1534	1659	1780	1903
3300	1508	1566	1692	1814	1940
3400	1523	1595	1723	1849	1977
3500	1566	1623	1756	1884	2016
3600	1607	1651	1787	1919	2054
Supports Steunen	5	5	5	5	6

Exemple - Voorbeeld

Store en bois 50mm
50mm houten jaloezie

- 1100 x 1900 mm
- Couleur des lamelles – kleur van de lamellen : 5020
- Catégorie de prix des lamelles - Prijscategorie van de lamellen : E

Prix – prijs : 651 €

50mm

Options supplémentaires – *Extra opties*		
Nom	Prix / Prijs	*Naam*
Guides latéraux – câble en acier (par set) - fixations incluses	62 €	Zijgeleidingen – staalkabel (per set) - bevestigingen inbegrepen
Télécommande Stor'flex 1 canal	55 €	Stor'flex 1 kanaal afstandsbediening
Télécommande Stor'flex 15 canaux	89 €	Stor'flex 15 kanalen afstandsbediening
USB Smarthome controler	240 €	USB Smarthome controler
Moteur radio Somfy sonesse 40 - 6/20	186 €	Radio motor Somfy sonesse 40 - 6/20
Moteur radio Somfy sonesse 40 - 9/12	186 €	Radio motor Somfy sonesse 40 - 9/12
Somfy situo 1 VAR RTS - 1 canal	166 €	Somfy situo 1 VAR RTS - 1 kanaal
Somfy situo 5 VAR RTS - 5 canaux	230 €	Somfy situo 5 VAR RTS - 5 kanalen
Cache-boîtier supplémentaire (par mètre courant)	39 €	Afdeklat bijkomend (per lopende meter)

MOTORISÉ
GEMOTORISEERD

STORES EN BOIS 50MM HOUTEN JALOEZIEËN

MOTEUR RADIO 220V
RADIO MOTOR 220V

Prix avec moteur Stor'flex inclus : pour les moteurs Somfy, voir options supplémentaires
Prijs met Stor'flex motor inbegrepen : indien Somfy motor, zie extra opties.

ESSENTIAL GRP F — Largeur / Breedte (mm)

H	800	900	1000	1100	1200	1300	1400	1500	1600	1700	1800	1900	2000	2100	2200	2300	2400
600	464	483	498	513	531	593	608	578	595	614	629	648	667	681	696	712	725
700	477	495	519	534	547	565	587	599	616	636	654	681	712	712	727	742	758
800	488	507	528	549	565	583	603	621	642	663	678	700	721	739	760	780	792
900	504	523	549	578	587	605	629	645	667	688	709	731	752	782	814	870	832
1000	517	534	560	583	608	629	651	670	693	718	739	760	789	816	844	870	870
1100	528	549	574	599	627	648	670	691	715	739	764	792	819	868	917	938	904
1200	541	562	590	616	642	663	685	709	734	760	785	814	840	870	904	938	938
1300	552	578	605	632	663	688	712	734	816	789	816	847	878	924	968	1017	1284
1400	565	593	624	681	681	709	737	760	792	819	847	878	908	945	981	1017	1017
1500	578	605	636	667	696	727	755	782	814	844	874	904	938	988	1033	1082	1052
1600	587	616	648	681	715	746	776	801	835	868	899	932	996	1027	1057	1082	1082
1700	603	632	667	700	734	764	794	825	858	896	929	966	1002	1040	1068	1094	1119
1800	614	645	675	217	755	785	816	849	886	924	958	993	1030	1070	1101	1131	1161
1900	629	659	700	739	776	810	844	874	914	953	991	1040	1089	1107	1137	1171	1201
2000	642	678	718	758	798	832	865	899	938	979	1022	1070	1119	1140	1174	1208	1241
2100	654	691	731	770	814	849	886	920	958	1000	1046	1094	1150	1171	1201	1251	1275
2200	663	704	746	789	832	868	904	942	984	1027	1070	1116	1161	1199	1235	1272	1305
2300	678	718	760	803	853	893	932	968	1012	1055	1101	1143	1187	1233	1272	1311	1351
2400	693	734	780	825	870	911	950	993	1040	1086	1128	1174	1220	1266	1305	1345	1387
2500	706	746	794	844	886	926	972	1012	1055	1104	1153	1201	1251	1297	1348	1400	1453
2600	715	758	806	856	902	945	991	1030	942	1128	1177	1217	1268	1327	1379	1431	1489
2700	727	773	822	870	917	963	1009	1055	1104	1153	1201	1254	1305	1353	1415	1476	1529
2800	739	789	837	886	936	981	1027	1076	1131	1187	1222	1275	1327	1382	1449	1517	1580
2900	752	801	849	874	950	1000	1048	1097	1150	1201	1247	1299	1353	1407	1168	1235	1605
3000	764	814	865	917	968	1022	1073	1119	1168	1217	1268	1327	1385	1437	1505	1572	1636
3100	776	825	881	936	988	1040	1091	1140	1192	1243	1294	1348	1403	1465	1502	1569	1666
3200	789	837	893	947	1002	1055	1107	1161	1214	1235	1315	1377	1433	1492	1551	1608	1703
3300	801	849	904	960	1017	1068	1122	1183	1235	1287	1339	1400	1462	1523	1596	1675	1743
3400	814	862	924	984	1057	1112	1171	1204	1256	1309	1361	1425	1489	1553	1626	1706	1783
3500	825	874	936	996	1082	1131	1180	1225	1278	1330	1385	1453	1520	1577	1657	1743	1819
3600	837	886	947	1009	1089	1143	1195	1247	1299	1351	1409	1510	1551	1608	1679	1751	1824
Supports / Steunen	2	3	3	3	3	4	4	4	4	4	4	4	4	4	5	5	5

50mm

Options supplémentaires – *Extra opties*		
Nom	Prix / Prijs	*Naam*
Guides latéraux – câble en acier (par set) - fixations incluses	62 €	Zijgeleidingen – staalkabel (per set) - bevestigingen inbegrepen
Télécommande Stor'flex 1 canal	55 €	Stor'flex 1 kanaal afstandsbediening
Télécommande Stor'flex 15 canaux	89 €	Stor'flex 15 kanalen afstandsbediening
USB Smarthome controler	240 €	USB Smarthome controler
Moteur radio Somfy sonesse 40 - 6/20	186 €	Radio motor Somfy sonesse 40 - 6/20
Moteur radio Somfy sonesse 40 - 9/12	186 €	Radio motor Somfy sonesse 40 - 9/12
Somfy situo 1 VAR RTS - 1 canal	166 €	Somfy situo 1 VAR RTS - 1 kanaal
Somfy situo 5 VAR RTS - 5 canaux	230 €	Somfy situo 5 VAR RTS - 5 kanalen
Cache-boîtier supplémentaire (par mètre courant)	39 €	Afdeklat bijkomend (per lopende meter)

MOTORISÉ
GEMOTORISEERD

STORES EN BOIS 50MM HOUTEN JALOEZIEËN

MOTEUR RADIO 220V
RADIO MOTOR 220V

Prix avec moteur Stor'flex inclus : pour les moteurs Somfy, voir options supplémentaires
Prijs met Stor'flex motor inbegrepen : indien Somfy motor, zie extra opties.

ESSENTIAL GRP F

H	Largeur / Breedte (mm) 2500	2600	2700	2800	2900
600	742	758	773	797	820
700	780	798	816	833	857
800	810	828	844	869	896
900	849	868	889	919	947
1000	893	914	936	966	998
1100	1235	1259	972	1009	1036
1200	963	988	1009	1043	1076
1300	1309	1327	1052	1088	1125
1400	1043	1068	1094	1134	1173
1500	1078	1107	1131	1184	1214
1600	1110	1137	1168	1211	1254
1700	1150	1183	1214	1254	1305
1800	1195	1225	1259	1307	1356
1900	1235	1268	1302	1353	1403
2000	1278	1315	1345	1398	1448
2100	1305	1336	1366	1435	1489
2200	1332	1361	1385	1471	1525
2300	1373	1391	1412	1520	1573
2400	1398	1407	1415	1569	1625
2500	1455	1458	1462	1607	1666
2600	1495	1502	1510	1642	1705
2700	1538	1547	1553	1683	1749
2800	1590	1599	1605	1722	1791
2900	1893	1631	1644	1756	1830
3000	1652	1666	1682	1798	1869
3100	1700	1718	1751	1836	1910
3200	1740	1777	1819	1874	1951
3300	1783	1823	1860	1916	1992
3400	1819	1860	1895	1952	2033
3500	1872	1924	1972	1990	2075
3600	1895	1972	2012	2030	2118
Supports Steunen	5	5	6	`6	6

Exemple - Voorbeeld

Store en bois 50mm
50mm houten jaloezie

- 2589 x 2255 mm
- Couleur des lamelles – kleur van de lamellen : 5060
- Catégorie de prix des lamelles - Prijscategorie van de lamellen : F
- Télécommande Stor'flex 1 canal - Stor'flex 1 kanaal afstandsbediening

Prix – prijs : 1446 €

50mm

Options supplémentaires – *Extra opties*		
Nom	**Prix / Prijs**	***Naam***
Guides latéraux – câble en acier (par set) - fixations incluses	62 €	Zijgeleidingen – staalkabel (per set) - bevestigingen inbegrepen
Télécommande Stor'flex 1 canal	55 €	Stor'flex 1 kanaal afstandsbediening
Télécommande Stor'flex 15 canaux	89 €	Stor'flex 15 kanalen afstandsbediening
USB Smarthome controler	240 €	USB Smarthome controler
Moteur radio Somfy sonesse 40 - 6/20	186 €	Radio motor Somfy sonesse 40 - 6/20
Moteur radio Somfy sonesse 40 - 9/12	186 €	Radio motor Somfy sonesse 40 - 9/12
Somfy situo 1 VAR RTS - 1 canal	166 €	Somfy situo 1 VAR RTS - 1 kanaal
Somfy situo 5 VAR RTS - 5 canaux	230 €	Somfy situo 5 VAR RTS - 5 kanalen
Cache-boîtier supplémentaire (par mètre courant)	39 €	Afdeklat bijkomend (per lopende meter)

MOTORISÉ
GEMOTORISEERD

STORES EN BOIS 50MM HOUTEN JALOEZIEËN

AVEC BATTERIES RECHARGEABLES
MET HERLAADBARE BATTERIJEN

Prix avec moteur Stor'flex inclus
Prijs met Stor'flex motor inbegrepen

ESSENTIAL GRP PVC

H	Largeur / Breedte (mm)																
	800	900	1000	1100	1200	1300	1400	1500	1600	1700	1800	1900	2000	2100	2200	2300	2400
600	563	572	582	595	605	616	629	656	665	677	706	717	729	738	771	781	793
700	572	582	595	605	616	632	645	672	685	693	726	738	749	760	797	805	818
800	579	591	605	616	632	645	659	688	700	713	744	757	771	786	818	832	844
900	588	601	616	632	645	659	672	704	717	729	764	777	793	805	841	857	869
1000	601	614	632	648	662	677	690	726	738	754	793	805	821	838	873	888	904
1100	611	629	643	659	675	690	706	741	754	771	812	828	844	860	896	911	927
1200	616	639	656	672	688	704	720	754	774	793	832	847	863	879	918	941	957
1300	629	648	665	680	700	717	736	771	793	809	851	866	886	902	947	963	981
1400	643	659	677	696	717	736	754	797	815	835	876	896	915	930	975	995	1013
1500	653	672	690	710	729	749	768	812	832	851	896	915	933	957	1001	1021	1040
1600	659	680	700	720	741	760	786	828	847	869	915	933	957	979	1024	1045	1065
1700	669	690	710	733	754	774	799	844	863	886	930	957	979	1001	1045	1069	
1800	677	700	722	741	768	790	815	860	883	904	952	975	998	1024	1069		
1900	690	713	736	757	786	809	835	879	904	927	979	1005	1026	1053			
2000	696	722	744	771	797	821	847	896	920	947	998	1024					
2100	706	733	757	786	809	835	863	911	941	965	1016	1042					
2200	717	741	768	797	821	847	876	927	957	981	1036						
2300	729	754	786	812	841	866	896	949	979	1008							
2400	736	764	797	821	851	879	911	965	995								
2500	744	774	805	835	863	893	924	981									
2600	754	786	815	847	876	908	941	998									
2700	764	797	828	857	888	920	957										
2800	774	809	841	873	904	941	975										
2900	786	818	854	886	918	952											
3000	797	828	863	896	930	968											
3100	802	838	873	908	947												
3200	815	851	888	924	963												
3300	825	863	899	933	975												
3400	835	873	908	949													
3500	844	883	918	963													
3600	851	893	930	972													
Supports / Steunen	3	4	4	4	5	5	5	6	6	6	7	7	7	8	8	8	9

50mm

Options supplémentaires – *Extra opties*		
Nom	Prix / Prijs	*Naam*
Guides latéraux – câble en acier (par set) - fixations incluses	62 €	Zijgeleidingen – staalkabel (per set) - bevestigingen inbegrepen
Télécommande Stor'flex 1 canal	55 €	Stor'flex 1 kanaal afstandsbediening
Télécommande Stor'flex 15 canaux	89 €	Stor'flex 15 kanalen afstandsbediening
Chargeur et rallonge 1,5m	62 €	Oplader en kabel 1,5m
USB Smarthome controler	240 €	USB Smarthome controler
Cache-boîtier supplémentaire (par mètre courant)	39 €	Afdeklat bijkomend (per lopende meter)

MOTORISÉ
GEMOTORISEERD

STORES EN BOIS 50MM HOUTEN JALOEZIEËN

AVEC BATTERIES RECHARGEABLES
MET HERLAADBARE BATTERIJEN

Prix avec moteur Stor'flex inclus
Prijs met Stor'flex motor inbegrepen

ESSENTIAL GRP PVC

	Largeur / Breedte (mm)	
H	2500	2600
600	805	815
700	832	844
800	857	869
900	883	899
1000	918	933
1100	947	963
1200	972	991
1300	1001	1016
1400	1036	1053
1500	1058	1080
1600		
1700		
1800		
1900		
2000		
2100		
2200		
2300		
2400		
2500		
2600		
2700		
2800		
2900		
3000		
3100		
3200		
3300		
3400		
3500		
3600		
Supports Steunen	9	9

Exemple - Voorbeeld

Store en bois 50mm
50mm houten jaloezie

- 2500 x 1400 mm
- Couleur des lamelles – kleur van de lamellen : 99050
- Catégorie de prix des lamelles - Prijscategorie van de lamellen : PVC
- Télécommande Stor'flex 1 canal - Stor'flex 1 kanaal afstandsbediening

Prix – prijs : 1091 €

50mm

Options supplémentaires – *Extra opties*		
Nom	Prix / Prijs	*Naam*
Guides latéraux – câble en acier (par set) - fixations incluses	62 €	Zijgeleidingen – staalkabel (per set) - bevestigingen inbegrepen
Télécommande Stor'flex 1 canal	55 €	Stor'flex 1 kanaal afstandsbediening
Télécommande Stor'flex 15 canaux	89 €	Stor'flex 15 kanalen afstandsbediening
Chargeur et rallonge 1,5m	62 €	Oplader en kabel 1,5m
USB Smarthome controler	240 €	USB Smarthome controler
Cache-boîtier supplémentaire (par mètre courant)	39 €	Afdeklat bijkomend (per lopende meter)

MOTORISÉ
GEMOTORISEERD

STORES EN BOIS 50MM HOUTEN JALOEZIEËN

AVEC BATTERIES RECHARGEABLES
MET HERLAADBARE BATTERIJEN

Prix avec moteur Stor'flex inclus
Prijs met Stor'flex motor inbegrepen

ESSENTIAL GRP A

H	Largeur / Breedte (mm)																
	800	900	1000	1100	1200	1300	1400	1500	1600	1700	1800	1900	2000	2100	2200	2300	2400
600	612	629	643	659	673	684	700	734	748	760	798	812	832	845	882	896	912
700	626	639	659	673	687	704	720	754	771	788	828	845	858	872	912	929	949
800	636	656	670	687	707	720	737	777	791	807	852	868	885	899	946	963	983
900	653	670	684	704	720	737	754	794	812	835	876	893	909	932	977	996	1013
1000	667	684	704	723	740	760	781	828	845	865	909	929	952	969	1016	1037	1054
1100	676	700	717	737	757	777	801	848	865	885	940	960	977	1000	1047	1074	1094
1200	687	710	731	751	774	794	824	865	888	909	963	986	1007	1027	1080	1105	1125
1300	704	723	743	764	791	812	841	885	909	932	990	1010	1033	1054	1111	1131	1158
1400	717	740	760	788	812	841	865	912	943	966	1021	1044	1074	1097	1152	1175	1202
1500	727	751	777	801	835	858	882	940	963	990	1044	1074	1101	1125	1185	1209	1236
1600	740	764	791	824	848	872	899	960	986	1010	1074	1101	1125	1155	1213	1242	1266
1700	751	777	804	838	865	888	922	977	1007	1033	1097	1125	1155	1185	1246	1273	1303
1800	760	791	824	852	879	905	943	1000	1027	1054	1121	1152	1182	1213	1273	1306	1337
1900	777	807	841	872	899	932	966	1027	1054	1091	1155	1189	1222	1253	1320	1350	1381
2000	791	824	855	885	916	952	986	1047	1085	1114	1182	1213	1250	1277	1347	1384	1411
2100	801	838	868	899	940	969	1004	1071	1105	1135	1205	1242	1273	1306	1381	1411	1448
2200	812	848	882	912	952	986	1024	1091	1125	1158	1233	1266	1303	1337	1408	1445	1478
2300	832	865	899	940	973	1010	1047	1118	1155	1192	1266	1303	1341	1378	1451	1489	1526
2400	841	879	912	952	993	1027	1071	1138	1175	1213	1289	1330	1370	1405	1478	1523	1559
2500	855	888	929	969	1007	1044	1088	1158	1199	1239	1320	1353	1394	1434	1512	1556	1590
2600	865	902	946	986	1024	1064	1108	1182	1222	1259	1344	1384	1425	1462	1546	1583	1623
2700	876	912	960	1000	1037	1085	1125	1202	1242	1280	1370	1408	1448	1492	1576	1614	1657
2800	893	932	977	1021	1064	1105	1152	1233	1269	1317	1401	1445	1489	1532	1614	1657	1704
2900	902	949	993	1033	1080	1121	1169	1253	1294	1341	1428	1468	1512	1562	1643	1695	1735
3000	912	960	1007	1047	1097	1138	1189	1269	1320	1361	1451	1498	1546	1590	1681	1724	1765
3100	926	973	1021	1064	1111	1158	1205	1289	1341	1387	1475	1526	1573	1617	1712	1755	1802
3200	946	993	1037	1088	1131	1182	1233	1323	1370	1414	1509	1559	1607	1657	1748	1799	1849
3300	957	1004	1050	1101	1152	1199	1253	1344	1391	1442	1536	1587	1634	1691	1776	1832	1880
3400	966	1016	1071	1114	1166	1216	1269	1361	1411	1462	1562	1610	1664	1715	1809	1863	1913
3500	977	1027	1085	1128	1185	1236	1286	1384	1434	1489	1587	1637	1695	1742	1846	1893	1947
3600	990	1041	1094	1145	1202	1253	1306	1405	1455	1509	1610	1671	1721	1768	1873	1927	1980
Supports / Steunen	2	3	3	3	3	4	4	4	4	4	4	4	4	4	5	5	5

50mm

Options supplémentaires – *Extra opties*		
Nom	**Prix / Prijs**	***Naam***
Guides latéraux – câble en acier (par set) - fixations incluses	62 €	Zijgeleidingen – staalkabel (per set) - bevestigingen inbegrepen
Télécommande Stor'flex 1 canal	55 €	Stor'flex 1 kanaal afstandsbediening
Télécommande Stor'flex 15 canaux	89 €	Stor'flex 15 kanalen afstandsbediening
Chargeur et rallonge 1,5m	62 €	Oplader en kabel 1,5m
USB Smarthome controler	240 €	USB Smarthome controler
Cache-boîtier supplémentaire (par mètre courant)	39 €	Afdeklat bijkomend (per lopende meter)

MOTORISÉ
GEMOTORISEERD

STORES EN BOIS 50MM HOUTEN JALOEZIEËN

AVEC BATTERIES RECHARGEABLES
MET HERLAADBARE BATTERIJEN

Prix avec moteur Stor'flex inclus
Prijs met Stor'flex motor inbegrepen

ESSENTIAL GRP A

H \ Largeur / Breedte (mm)	2500	2600	2700
600	929	946	963
700	963	983	1000
800	1000	1013	1027
900	1030	1047	1064
1000	1080	1101	1121
1100	1114	1131	1152
1200	1145	1169	1189
1300	1182	1205	1233
1400	1230	1253	1277
1500	1263	1286	1310
1600	1294	1327	1358
1700	1334	1361	1391
1800	1364	1398	1428
1900	1411	1445	1478
2000	1448	1478	1512
2100	1478	1512	1546
2200	1512	1553	1590
2300	1562	1600	1637
2400	1596	1631	1671
2500	1626	1674	1715
2600	1671	1707	1745
2700	1701	1742	1782
2800	1745	1788	1840
2900	1779	1829	1873
3000	1812	1863	1907
3100	1852	1896	1940
3200	1893	1944	2001
3300	1930	1980	2032
3400	1960	2015	2061
3500	2001	2052	2102
3600	2035	2085	2139
Supports Steunen	5	5	6

Exemple - Voorbeeld

Store en bois 50mm
50mm houten jaloezie

- 808 x 1900 mm
- Couleur des lamelles – kleur van de lamellen : 5051
- Catégorie de prix des lamelles - Prijscategorie van de lamellen : A
- Chargeur et rallonge 1,5m - Oplader en kabel 1,5m
- USB Smarthome controler - USB Smarthome controler

Prix – prijs : 1109 €

50mm

Options supplémentaires – *Extra opties*		
Nom	**Prix / Prijs**	***Naam***
Guides latéraux – câble en acier (par set) - fixations incluses	62 €	Zijgeleidingen – staalkabel (per set) - bevestigingen inbegrepen
Télécommande Stor'flex 1 canal	55 €	Stor'flex 1 kanaal afstandsbediening
Télécommande Stor'flex 15 canaux	89 €	Stor'flex 15 kanalen afstandsbediening
Chargeur et rallonge 1,5m	62 €	Oplader en kabel 1,5m
USB Smarthome controler	240 €	USB Smarthome controler
Cache-boîtier supplémentaire (par mètre courant)	39 €	Afdeklat bijkomend (per lopende meter)

MOTORISÉ
GEMOTORISEERD

STORES EN BOIS 50MM HOUTEN JALOEZIEËN

AVEC BATTERIES RECHARGEABLES
MET HERLAADBARE BATTERIJEN

Prix avec moteur Stor'flex inclus
Prijs met Stor'flex motor inbegrepen

ESSENTIAL GRP B

H	Largeur / Breedte (mm)																
	800	900	1000	1100	1200	1300	1400	1500	1600	1700	1800	1900	2000	2100	2200	2300	2400
600	607	620	637	649	665	680	696	727	742	758	796	810	825	838	872	895	909
700	620	637	649	665	685	699	715	749	768	785	820	838	854	869	909	925	944
800	631	649	665	685	699	718	734	771	796	810	847	863	884	903	944	959	978
900	644	659	680	699	718	734	755	798	817	833	872	897	912	933	974	993	1017
1000	659	680	699	721	742	760	789	825	845	866	912	933	957	974	1024	1043	1061
1100	674	693	715	739	760	785	807	847	869	895	941	962	983	1008	1055	1073	1097
1200	687	706	731	755	776	804	825	869	897	919	965	986	1017	1040	1082	1110	1135
1300	696	721	746	771	798	820	845	895	919	944	990	1021	1045	1068	1119	1143	1172
1400	715	739	764	796	820	845	872	925	952	978	1032	1057	1082	1110	1167	1191	1216
1500	723	755	785	810	838	863	897	946	974	999	1057	1082	1117	1141	1197	1229	1255
1600	739	768	798	825	854	884	916	968	995	1030	1082	1117	1143	1175	1231	1262	1293
1700	752	785	814	841	869	906	937	990	1024	1052	1110	1141	1175	1203	1265	1296	1323
1800	764	798	825	857	895	921	957	1017	1045	1076	1138	1172	1200	1234	1299	1327	1361
1900	785	817	847	882	916	949	983	1045	1076	1110	1178	1205	1246	1278	1342	1377	1410
2000	796	830	860	900	933	968	1006	1064	1101	1138	1200	1240	1274	1311	1373	1410	1450
2100	807	841	879	916	952	986	1027	1089	1126	1162	1231	1267	1304	1342	1407	1444	1481
2200	820	854	895	933	968	1006	1045	1110	1147	1188	1258	1296	1332	1369	1441	1481	1514
2300	835	872	916	952	990	1032	1073	1141	1181	1218	1296	1332	1373	1413	1488	1525	1571
2400	847	887	928	968	1014	1052	1094	1167	1203	1250	1320	1361	1403	1450	1518	1563	1604
2500	857	903	946	983	1030	1070	1117	1188	1229	1271	1348	1389	1434	1477	1552	1599	1638
2600	869	916	959	999	1048	1089	1135	1205	1253	1299	1373	1419	1465	1506	1589	1630	1673
2700	884	928	974	1021	1064	1107	1156	1231	1278	1320	1401	1450	1493	1534	1617	1660	1713
2800	903	949	993	1043	1089	1135	1184	1262	1311	1358	1441	1488	1530	1583	1660	1713	1760
2900	916	962	1014	1057	1105	1156	1203	1283	1329	1379	1468	1512	1568	1614	1695	1747	1793
3000	925	974	1027	1073	1126	1175	1224	1307	1358	1407	1493	1539	1595	1641	1731	1781	1827
3100	941	986	1043	1092	1141	1191	1246	1327	1379	1431	1518	1576	1623	1673	1762	1811	1867
3200	957	1008	1061	1110	1167	1216	1274	1361	1413	1465	1558	1611	1660	1719	1809	1861	1916
3300	968	1024	1073	1129	1184	1240	1296	1379	1439	1490	1587	1638	1691	1747	1840	1897	1947
3400	981	1036	1092	1143	1200	1255	1315	1403	1463	1514	1611	1663	1724	1781	1873	1929	1985
3500	990	1052	1105	1162	1216	1274	1332	1428	1484	1537	1638	1695	1752	1809	1908	1959	2024
3600	1006	1061	1122	1178	1240	1296	1353	1453	1506	1571	1663	1724	1784	1843	1938	1996	2058
Supports Steunen	2	3	3	3	3	4	4	4	4	4	4	4	4	4	5	5	5

50mm

Options supplémentaires – *Extra opties*		
Nom	Prix / Prijs	*Naam*
Guides latéraux – câble en acier (par set) - fixations incluses	62 €	Zijgeleidingen – staalkabel (per set) - bevestigingen inbegrepen
Télécommande Stor'flex 1 canal	55 €	Stor'flex 1 kanaal afstandsbediening
Télécommande Stor'flex 15 canaux	89 €	Stor'flex 15 kanalen afstandsbediening
Chargeur et rallonge 1,5m	62 €	Oplader en kabel 1,5m
USB Smarthome controler	240 €	USB Smarthome controler
Cache-boîtier supplémentaire (par mètre courant)	39 €	Afdeklat bijkomend (per lopende meter)

MOTORISÉ
GEMOTORISEERD

STORES EN BOIS 50MM HOUTEN JALOEZIEËN

AVEC BATTERIES RECHARGEABLES
MET HERLAADBARE BATTERIJEN

Prix avec moteur Stor'flex inclus
Prijs met Stor'flex motor inbegrepen

ESSENTIAL GRP B

H	Largeur / Breedte (mm) 2500	2600	2700	2800	2900	3000	3100	3200	3300	3400	3500	3600
600	925	941	957	990	1008	1030	1101	1167	1216	1274	1336	1403
700	959	978	993	1036	1052	1068	1154	1216	1274	1336	1403	1472
800	993	1017	1036	1073	1094	1113	1197	1267	1329	1394	1465	1537
900	1036	1055	1070	1119	1138	1159	1250	1323	1385	1456	1530	1611
1000	1082	1105	1129	1175	1197	1218	1317	1394	1465	1537	1620	1706
1100	1122	1143	1169	1216	1242	1267	1364	1447	1518	1599	1682	1775
1200	1159	1184	1205	1258	1283	1311	1413	1496	1576	1657	1747	1840
1300	1193	1218	1250	1302	1323	1345	1463	1550	1630	1719	1805	1908
1400	1250	1274	1302	1358	1382	1410	1527	1620	1710	1797	1897	2000
1500	1283	1315	1342	1398	1428	1456	1579	1673	1762	1861	1959	2071
1600	1320	1351	1379	1441	1472	1503	1623	1722	1811	1913	2021	2133
1700	1358	1389	1419	1481	1512	1542	1673	1775	1873	1975	2086	2204
1800	1394	1428	1463	1521	1558	1595	1722	1824	1926	2037	2148	2272
1900	1450	1481	1512	1583	1614	1644	1790	1901	2009	2120	2238	2367
2000	1484	1514	1552	1623	1654	1685	1840	1951	2061	2180	2304	2439
2100	1518	1558	1595	1660	1703	1740	1889	2003	2118	2234	2365	2503
2200	1558	1595	1633	1710	1744	1778	1935	2056	2172	2296	2429	2571
2300	1608	1644	1687	1762	1802	1846	2003	2130	2250	2377	2516	2670
2400	1641	1685	1728	1805	1846	1885	2050	2180	2304	2439	2581	2732
2500	1682	1724	1765	1846	1892	1935	2099	2231	2361	2501	2646	2807
2600	1722	1762	1805	1885	1932	1981	2148	2284	2417	2559	2711	2872
2700	1752	1799	1846	1929	1975	2021	2198	2337	2473	2618	2773	2946
2800	1805	1851	1905	1985	2034	2081	2266	2408	2550	2701	2859	3032
2900	1843	1895	1941	2032	2074	2120	2312	2460	2605	2760	2923	3107
3000	1880	1929	1981	2069	2120	2172	2361	2510	2659			
3100	1916	1967	2021	2115	2164	2210	2411	2565	2716			
3200	1967	2024	2074	2169	2222	2279	2478	2637				
3300	2009	2058	2118	2206	2266	2325						
3400	2043	2096	2155	2253								
3500	2077	2136	2195	2291								
3600	2118	2177	2234									
Supports Steunen	5	5	6	6	6	6	6	7	7	7	7	7

Exemple - Voorbeeld

Store en bois 50mm
50mm houten jaloezie

- 808 x 1900 mm
- Couleur des lamelles – kleur van de lamellen : 5015
- Catégorie de prix des lamelles: B
- Prijscategorie van de lamellen : B
- Chargeur et rallonge 1,5m - Oplader en kabel 1,5m
- USB Smarthome controler - USB Smarthome controler

Prix – prijs : 1119 €

50mm

Options supplémentaires – *Extra opties*		
Nom	**Prix / Prijs**	***Naam***
Guides latéraux – câble en acier (par set) - fixations incluses	62 €	Zijgeleidingen – staalkabel (per set) - bevestigingen inbegrepen
Télécommande Stor'flex 1 canal	55 €	Stor'flex 1 kanaal afstandsbediening
Télécommande Stor'flex 15 canaux	89 €	Stor'flex 15 kanalen afstandsbediening
Chargeur et rallonge 1,5m	62 €	Oplader en kabel 1,5m
USB Smarthome controler	240 €	USB Smarthome controler
Cache-boîtier supplémentaire (par mètre courant)	39 €	Afdeklat bijkomend (per lopende meter)

MOTORISÉ
GEMOTORISEERD

STORES EN BOIS 50MM HOUTEN JALOEZIEËN

AVEC BATTERIES RECHARGEABLES
MET HERLAADBARE BATTERIJEN

Prix avec moteur Stor'flex inclus
Prijs met Stor'flex motor inbegrepen

50mm

ESSENTIAL GRP C

	Largeur / Breedte (mm)																
H	800	900	1000	1100	1200	1300	1400	1500	1600	1700	1800	1900	2000	2100	2200	2300	2400
600	606	616	630	643	660	677	686	696	710	725	738	752	768	781	794	806	819
700	615	628	642	658	674	689	704	712	728	744	760	776	791	805	820	835	849
800	626	637	655	672	688	700	712	725	744	763	783	799	815	831	847	863	878
900	637	653	673	687	706	722	733	754	773	788	812	824	846	857	883	899	915
1000	649	668	687	702	725	743	761	781	800	820	840	857	877	896	915	931	950
1100	660	678	699	720	740	760	781	804	831	851	861	882	901	921	943	963	980
1200	671	688	712	736	756	777	798	827	855	882	882	903	925	947	968	990	1010
1300	681	706	731	754	776	799	816	846	872	899	909	932	956	979	1002	1026	1045
1400	694	719	744	772	796	819	844	864	889	915	940	963	986	1011	1034	1059	1082
1500	706	731	756	783	807	833	857	883	908	938	963	986	1011	1036	1063	1089	1112
1600	715	742	770	796	821	846	872	900	927	956	983	1010	1036	1063	1089	1116	1140
1700	729	754	784	813	844	867	898	917	951	981	1010	1040	1068	1094	1125	1152	1178
1800	742	764	798	830	861	889	917	945	975	1008	1037	1068	1096	1128	1157	1188	1215
1900	753	781	821	853	881	801	940	968	1000	1033	1068	1096	1130	1162	1193	1231	1253
2000	761	796	841	877	900	929	961	991	1024	1059	1093	1128	1160	1194	1230	1259	1289
2100	774	804	848	885	916	947	978	1010	1043	1086	1118	1152	1187	1221	1264	1289	1320
2200	783	816	854	894	929	963	995	1027	1065	1101	1138	1174	1210	1246	1283	1318	1347
2300	794	832	870	911	948	979	1016	1050	1094	1139	1166	1200	1241	1278	1314	1350	1382
2400	810	846	887	926	965	1001	1037	1072	1122	1173	1191	1231	1268	1307	1347	1382	1420
2500	820	858	899	945	983	1019	1056	1091	1136	1184	1215	1254	1294	1339	1380	1418	1451
2600	828	867	911	953	998	1034	1072	1108	1149	1192	1236	1277	1317	1370	1410	1451	1479
2700	840	881	924	975	1015	1053	1093	1130	1174	1218	1265	1307	1346	1380	1428	1475	1509
2800	852	895	941	998	1031	1072	1113	1153	1200	1246	1293	1332	1373	1401	1442	1494	1539
2900	864	905	949	1009	1053	1091	1135	1162	1224	1273	1320	1363	1403	1445	1483	1532	1580
3000	876	920	968	1016	1064	1108	1153	1197	1248	1299	1347	1392	1433	1488	1529	1572	1599
3100	888	932	983	1031	1082	1128	1176	1218	1272	1329	1377	1425	1463	1508	1551	1594	1628
3200	900	947	996	1045	1095	1145	1194	1241	1297	1350	1402	1444	1488	1529	1572	1614	1658
3300	912	961	1012	1064	1112	1162	1214	1265	1321	1378	1433	1475	1517	1559	1601	1643	1687
3400	924	974	1026	1076	1129	1182	1235	1287	1346	1403	1458	1504	1546	1590	1632	1674	1717
3500	936	988	1041	1093	1145	1200	1257	1311	1370	1430	1489	1531	1573	1619	1659	1698	1747
3600	947	1001	1056	1110	1161	1218	1275	1331	1393	1455	1514	1558	1601	1644	1687	1719	1777
Supports / Steunen	2	3	3	3	3	4	4	4	4	4	4	4	4	4	5	5	5

MOTORISÉ
GEMOTORISEERD

STORES EN BOIS 50MM HOUTEN JALOEZIEËN

SUPPLEMENTS
SUPPLEMENTEN

Exemple - Voorbeeld

Store en bois 50mm
50mm houten jaloezie

- 2365 x 1900 mm
- Couleur des lamelles – kleur van de lamellen : 5051
- Catégorie de prix des lamelles - Prijscategorie 5040 de lamellen : C
- Chargeur et rallonge 1,5m - Oplader en kabel 1,5m
- Télécommande Stor'flex 15 canaux -Stor'flex 15 kanalen afstandsbediening

Prix – prijs : 1404 €

Options supplémentaires – *Extra opties*		
Nom	**Prix / Prijs**	***Naam***
Guides latéraux – câble en acier (par set) - fixations incluses	62 €	Zijgeleidingen – staalkabel (per set) - bevestigingen inbegrepen
Télécommande Stor'flex 1 canal	55 €	Stor'flex 1 kanaal afstandsbediening
Télécommande Stor'flex 15 canaux	89 €	Stor'flex 15 kanalen afstandsbediening
Chargeur et rallonge 1,5m	62 €	Oplader en kabel 1,5m
USB Smarthome controler	240 €	USB Smarthome controler
Cache-boîtier supplémentaire (par mètre courant)	39 €	Afdeklat bijkomend (per lopende meter)

MOTORISÉ
GEMOTORISEERD

STORES EN BOIS 50MM HOUTEN JALOEZIEËN

AVEC BATTERIES RECHARGEABLES
MET HERLAADBARE BATTERIJEN

Prix avec moteur Stor'flex inclus
Prijs met Stor'flex motor inbegrepen

ESSENTIAL GRP D

H	Largeur / Breedte (mm)																
	800	900	1000	1100	1200	1300	1400	1500	1600	1700	1800	1900	2000	2100	2200	2300	2400
600	677	699	723	749	773	801	822	863	887	912	957	981	1006	1032	1073	1101	1126
700	696	721	749	773	804	830	857	903	928	957	999	1030	1057	1079	1131	1159	1184
800	718	746	773	804	833	860	895	941	968	995	1048	1073	1105	1135	1188	1213	1246
900	739	768	801	833	860	897	925	974	1008	1040	1092	1126	1156	1188	1242	1274	1304
1000	768	804	835	869	906	941	974	1032	1064	1097	1159	1191	1224	1262	1320	1353	1389
1100	792	825	860	900	937	970	1014	1068	1105	1141	1200	1240	1278	1315	1373	1413	1453
1200	810	845	884	925	965	1006	1045	1105	1143	1184	1250	1289	1323	1364	1431	1472	1509
1300	830	866	912	952	993	1040	1076	1141	1184	1224	1293	1332	1377	1415	1484	1525	1574
1400	857	903	949	990	1040	1079	1129	1193	1242	1283	1358	1401	1450	1490	1568	1608	1651
1500	879	925	970	1021	1068	1117	1162	1234	1280	1327	1401	1453	1496	1539	1617	1663	1716
1600	900	949	995	1048	1097	1147	1197	1271	1320	1369	1450	1496	1542	1599	1673	1724	1771
1700	919	970	1024	1073	1129	1178	1231	1307	1361	1410	1490	1539	1599	1649	1731	1781	1830
1800	941	993	1048	1101	1159	1209	1267	1345	1401	1456	1534	1592	1644	1703	1784	1840	1895
1900	968	1030	1082	1141	1197	1258	1315	1398	1460	1512	1601	1657	1719	1775	1864	1920	1978
2000	986	1048	1107	1169	1229	1289	1351	1439	1496	1558	1644	1710	1765	1824	1916	1978	2040
2100	1008	1070	1135	1193	1258	1320	1382	1475	1534	1599	1687	1752	1814	1880	1970	2037	2096
2200	1032	1094	1159	1224	1289	1353	1419	1509	1579	1638	1737	1802	1867	1932	2028	2090	2157
2300	1057	1129	1193	1265	1329	1398	1468	1568	1633	1703	1799	1871	1938	2009	2102	2177	2244
2400	1076	1154	1216	1293	1361	1431	1503	1601	1673	1744	1846	1916	1988	2058	2164	2231	2300
2500	1101	1175	1246	1317	1389	1463	1534	1638	1716	1784	1892	1962	2037	2115	2213	2288	2361
2600	1122	1193	1271	1345	1419	1493	1576	1675	1749	1824	1935	2016	2086	2164	2272	2349	2420
2700	1141	1216	1296	1369	1453	1525	1608	1716	1793	1871	1981	2058	2136	2213	2325	2405	2482
2800	1172	1253	1329	1410	1490	1576	1654	1765	1848	1929	2045	2127	2206	2288	2405	2485	2568
2900	1191	1274	1358	1441	1521	1604	1687	1805	1892	1970	2090	2177	2260	2343	2457	2543	2627
3000	1209	1299	1379	1468	1552	1636	1724	1843	1926	2016	2136	2222	2306	2392	2514	2600	2689
3100	1231	1320	1407	1493	1587	1670	1760	1880	1967	2056	2182	2268	2358	2444	2571	2654	2745
3200	1262	1351	1444	1530	1623	1719	1809	1932	2028	2118	2244	2340	2427	2519	2646	2738	2831
3300	1280	1373	1468	1563	1651	1747	1843	1970	2065	2157	2291	2382	2478	2571	2704	2799	2890
3400	1302	1398	1490	1589	1682	1781	1876	2012	2099	2198	2337	2429	2528	2625	2757	2853	2952
3500	1323	1419	1514	1614	1716	1809	1913	2045	2142	2242	2379	2478	2578	2680	2815	2911	3010
3600	1342	1444	1539	1641	1744	1843	1945	2081	2182	2281	2423	2528	2627	2726	2865	2970	3066
Supports / Steunen	2	3	3	3	3	4	4	4	4	4	4	4	4	4	5	5	5

50mm

Options supplémentaires – *Extra opties*		
Nom	**Prix / Prijs**	***Naam***
Guides latéraux – câble en acier (par set) - fixations incluses	62 €	Zijgeleidingen – staalkabel (per set) - bevestigingen inbegrepen
Télécommande Stor'flex 1 canal	55 €	Stor'flex 1 kanaal afstandsbediening
Télécommande Stor'flex 15 canaux	89 €	Stor'flex 15 kanalen afstandsbediening
Chargeur et rallonge 1,5m	62 €	Oplader en kabel 1,5m
USB Smarthome controler	240 €	USB Smarthome controler
Cache-boîtier supplémentaire (par mètre courant)	39 €	Afdeklat bijkomend (per lopende meter)

MOTORISÉ
GEMOTORISEERD

STORES EN BOIS 50MM HOUTEN JALOEZIEËN

AVEC BATTERIES RECHARGEABLES
MET HERLAADBARE BATTERIJEN

Prix avec moteur Stor'flex inclus
Prijs met Stor'flex motor inbegrepen

ESSENTIAL GRP D

H	Largeur / Breedte (mm) 2500	2600	2700	2800	2900	3000
600	1154	1175	1200	1250	1274	1302
700	1209	1242	1267	1317	1345	1373
800	1274	1304	1332	1385	1415	1447
900	1339	1366	1401	1460	1488	1514
1000	1423	1463	1496	1558	1592	1623
1100	1488	1521	1568	1625	1660	1695
1200	1550	1592	1630	1695	1737	1775
1300	1611	1651	1695	1765	1805	1848
1400	1703	1747	1793	1864	1910	1957
1500	1762	1809	1859	1935	1981	2028
1600	1824	1876	1926	2003	2056	2105
1700	1885	1938	1991	2071	2127	2182
1800	1947	2003	2058	2142	2198	2253
1900	2037	2093	2151	2242	2300	2358
2000	2096	2157	2222	2309	2374	2439
2100	2164	2226	2288	2379	2444	2510
2200	2222	2288	2355	2452	2516	2581
2300	2309	2379	2449	2550	2618	2692
2400	2374	2444	2516	2618	2692	2760
2500	2433	2510	2584	2692	2760	2835
2600	2498	2575	2649	2757	2837	2911
2700	2563	2637	2716	2831	2909	2991
2800	2649	2729	2815	2931	3010	3094
2900	2711	2794	2877	3001	3082	3162
3000	2770	2859	2946	3066	3156	3245
3100	2835	2921	3014	3141	3227	3313
3200	2921	3017	3107	3242	3325	3416
3300	2985	3079	3174	3306	3403	3495
3400	3047	3146	3242	3378		
3500	3112	3206	3306	3449		
3600	3171	3273	3375			
Supports Steunen	5	5	6	6	6	6

Exemple - Voorbeeld

Store en bois 50mm
50mm houten jaloezie

- **1100 x 1900 mm**
- **Couleur des lamelles – kleur van de lamellen : 94950**
- **Catégorie de prix des lamelles - Prijscategorie van de lamellen : D**

Prix – prijs : 1141 €

50mm

Options supplémentaires – *Extra opties*		
Nom	**Prix / Prijs**	***Naam***
Guides latéraux – câble en acier (par set) - fixations incluses	62 €	Zijgeleidingen – staalkabel (per set) - bevestigingen inbegrepen
Télécommande Stor'flex 1 canal	55 €	Stor'flex 1 kanaal afstandsbediening
Télécommande Stor'flex 15 canaux	89 €	Stor'flex 15 kanalen afstandsbediening
Chargeur et rallonge 1,5m	62 €	Oplader en kabel 1,5m
USB Smarthome controler	240 €	USB Smarthome controler
Cache-boîtier supplémentaire (par mètre courant)	39 €	Afdeklat bijkomend (per lopende meter)

MOTORISÉ
GEMOTORISEERD

STORES EN BOIS 50MM HOUTEN JALOEZIEËN

AVEC BATTERIES RECHARGEABLES
MET HERLAADBARE BATTERIJEN

Prix avec moteur Stor'flex inclus
Prijs met Stor'flex motor inbegrepen

ESSENTIAL GRP E

H	Largeur / Breedte (mm)																	
	800	900	1000	1100	1200	1300	1400	1500	1600	1700	1800	1900	2000	2100	2200	2300	2400	2500
600	609	622	632	647	659	674	686	700	715	729	743	758	770	784	797	812	822	837
700	616	630	645	660	675	690	704	718	733	748	761	777	792	807	821	837	851	865
800	624	638	656	674	691	706	720	735	750	764	779	797	814	832	846	864	879	894
900	635	651	670	689	708	723	740	754	772	788	805	824	841	869	883	899	912	928
1000	645	662	681	704	723	740	761	773	793	812	832	852	869	908	919	933	945	963
1100	655	674	695	716	738	757	776	792	813	833	854	876	895	925	940	958	972	991
1200	665	686	709	729	753	773	791	812	832	855	876	899	919	943	960	981	998	1017
1300	678	696	722	743	769	789	810	831	854	877	900	925	948	972	991	1012	1031	1052
1400	691	709	735	758	784	805	828	849	876	899	925	951	978	1001	1022	1045	1065	1086
1500	699	720	748	773	799	821	845	866	894	919	945	973	1000	1026	1047	1071	1093	1114
1600	706	733	758	788	814	837	861	884	910	940	966	995	1022	1050	1074	1097	1120	1143
1700	719	743	772	801	828	855	880	905	933	964	992	1022	1050	1079	1105	1129	1154	1178
1800	733	755	784	814	843	872	899	928	958	989	1017	1047	1079	1109	1135	1161	1188	1215
1900	742	768	799	831	862	891	918	947	979	1011	1044	1074	1108	1138	1167	1193	1221	1248
2000	753	779	814	846	881	910	937	966	1001	1032	1069	1100	1135	1168	1197	1225	1255	1281
2100	761	791	825	860	895	925	952	983	1021	1054	1090	1124	1157	1191	1221	1252	1283	1310
2200	770	802	837	872	908	940	968	1001	1040	1074	1112	1147	1178	1215	1246	1279	1310	1339
2300	783	816	852	888	927	960	991	1025	1062	1098	1137	1173	1206	1243	1278	1310	1344	1376
2400	797	828	866	904	945	981	1012	1047	1086	1124	1161	1200	1235	1273	1307	1343	1378	1410
2500	805	839	879	916	958	993	1027	1064	1104	1139	1181	1220	1258	1298	1334	1368	1406	1440
2600	814	849	889	928	968	1007	1042	1079	1120	1156	1200	1240	1281	1322	1361	1395	1433	1468
2700	821	860	900	942	982	1021	1056	1094	1137	1176	1220	1263	1304	1347	1385	1422	1458	1494
2800	828	869	910	953	995	1032	1071	1109	1153	1197	1240	1284	1328	1371	1410	1448	1483	1521
2900	839	879	920	966	1008	1047	1088	1127	1171	1216	1259	1304	1351	1397	1434	1474	1511	1548
3000	849	886	930	978	1022	1062	1104	1143	1188	1235	1279	1325	1376	1422	1460	1499	1538	1576
3100	860	898	943	991	1036	1078	1119	1161	1206	1255	1300	1348	1398	1446	1486	1526	1566	1604
3200	869	908	953	1004	1050	1094	1135	1178	1225	1275	1322	1371	1422	1471	1512	1551	1591	1632
3300	879	919	967	1015	1064	1109	1152	1195	1243	1295	1343	1394	1444	1494	1536	1576	1617	1659
3400	886	930	981	1027	1076	1124	1168	1211	1261	1314	1363	1415	1465	1518	1558	1602	1643	1687
3500	896	942	992	1041	1091	1138	1183	1230	1280	1334	1385	1439	1490	1542	1586	1630	1672	1716
3600	904	951	1004	1054	1106	1153	1200	1246	1299	1353	1407	1460	1514	1568	1611	1655	1699	1743
Supports / Steunen	2	3	3	3	3	4	4	4	4	4	4	4	4	4	5	5	5	5

50mm

Options supplémentaires – *Extra opties*		
Nom	Prix / Prijs	*Naam*
Guides latéraux – câble en acier (par set) - fixations incluses	62 €	Zijgeleidingen – staalkabel (per set) - bevestigingen inbegrepen
Télécommande Stor'flex 1 canal	55 €	Stor'flex 1 kanaal afstandsbediening
Télécommande Stor'flex 15 canaux	89 €	Stor'flex 15 kanalen afstandsbediening
Chargeur et rallonge 1,5m	62 €	Oplader en kabel 1,5m
USB Smarthome controler	240 €	USB Smarthome controler
Cache-boîtier supplémentaire (par mètre courant)	39 €	Afdeklat bijkomend (per lopende meter)

MOTORISÉ
GEMOTORISEERD

STORES EN BOIS 50MM HOUTEN JALOEZIEËN

AVEC BATTERIES RECHARGEABLES
MET HERLAADBARE BATTERIJEN

Prix avec moteur Stor'flex inclus
Prijs met Stor'flex motor inbegrepen

ESSENTIAL GRP E

H	Largeur / Breedte (mm) 2600	2700	3000	3300	3600
600	849	864	916	953	995
700	879	894	949	989	1032
800	908	922	983	1025	1071
900	943	959	1025	1073	1124
1000	978	995	1065	1120	1176
1100	1007	1026	1098	1157	1215
1200	1036	1056	1133	1193	1252
1300	1073	1093	1173	1239	1302
1400	1109	1129	1215	1284	1351
1500	1138	1160	1250	1321	1392
1600	1168	1191	1284	1358	1433
1700	1202	1226	1328	1406	1484
1800	1237	1264	1371	1454	1536
1900	1274	1300	1412	1498	1584
2000	1310	1337	1454	1544	1632
2100	1339	1367	1488	1579	1673
2200	1368	1398	1521	1615	1714
2300	1406	1435	1562	1664	1765
2400	1442	1474	1605	1714	1815
2500	1471	1505	1639	1748	1854
2600	1499	1536	1673	1784	1892
2700	1528	1566	1688	1800	1909
2800	1556	1594	1704	1815	1927
2900	1587	1624	1737	1850	
3000	1617	1655	1769		
3100	1644	1684	1804		
3200	1673	1714	1840		
3300	1687	1745	1872		
3400	1702	1776			
3500	1745	1803			
3600	1786	1830			
Supports Steunen	5	5	5	5	6

Exemple - Voorbeeld

Store en bois 50mm
50mm houten jaloezie

- **2745 x 1999 mm**
- **Couleur des lamelles – kleur van de lamellen : 5021**
- **Catégorie de prix des lamelles - Prijscategorie van de lamellen : E**
- **Télécommande Stor'flex 15 canaux - Stor'flex 15 kanalen afstandsbediening**

Prix – prijs : 1543 €

50mm

Options supplémentaires – *Extra opties*		
Nom	**Prix / Prijs**	***Naam***
Guides latéraux – câble en acier (par set) - fixations incluses	62 €	Zijgeleidingen – staalkabel (per set) - bevestigingen inbegrepen
Télécommande Stor'flex 1 canal	55 €	Stor'flex 1 kanaal afstandsbediening
Télécommande Stor'flex 15 canaux	89 €	Stor'flex 15 kanalen afstandsbediening
Chargeur et rallonge 1,5m	62 €	Oplader en kabel 1,5m
USB Smarthome controler	240 €	USB Smarthome controler
Cache-boîtier supplémentaire (par mètre courant)	39 €	Afdeklat bijkomend (per lopende meter)

MOTORISÉ
GEMOTORISEERD

STORES EN BOIS 50MM HOUTEN JALOEZIEËN

AVEC BATTERIES RECHARGEABLES
MET HERLAADBARE BATTERIJEN

Prix avec moteur Stor'flex inclus
Prijs met Stor'flex motor inbegrepen

ESSENTIAL GRP F

H	Largeur / Breedte (mm)																
	800	900	1000	1100	1200	1300	1400	1500	1600	1700	1800	1900	2000	2100	2200	2300	2400
600	644	663	677	693	711	773	788	757	775	794	809	828	846	862	877	893	904
700	656	674	699	715	727	744	767	779	797	816	834	862	893	893	906	922	938
800	669	687	708	729	744	763	782	800	821	843	858	880	901	919	941	960	972
900	685	702	729	757	767	784	809	824	846	867	888	910	931	962	993	1050	1011
1000	696	715	739	763	788	809	831	849	873	898	919	941	968	995	1024	1050	1050
1100	708	729	754	779	806	828	849	870	895	919	944	972	999	1048	1096	1118	1085
1200	720	741	770	797	821	843	864	888	914	941	965	993	1021	1050	1085	1118	1118
1300	733	757	784	813	843	867	893	914	995	968	995	1027	1057	1104	1149	1198	1464
1400	744	773	803	862	862	888	917	941	972	999	1027	1057	1088	1125	1160	1198	1198
1500	757	784	816	846	877	906	935	962	993	1024	1054	1085	1118	1168	1214	1262	1232
1600	767	797	828	862	895	926	957	981	1014	1048	1078	1112	1176	1206	1237	1262	1262
1700	782	813	846	880	914	944	974	1006	1038	1075	1109	1146	1182	1219	1247	1274	1299
1800	794	824	855	397	935	965	995	1029	1066	1104	1137	1173	1210	1250	1281	1311	1342
1900	809	839	880	919	957	990	1024	1054	1093	1134	1171	1219	1268	1286	1317	1350	1381
2000	821	858	898	938	978	1011	1045	1078	1118	1158	1201	1250	1299	1320	1353	1387	1422
2100	834	870	910	949	993	1029	1066	1100	1137	1180	1225	1274	1329	1350	1381	1430	1455
2200	843	883	926	968	1011	1048	1085	1121	1164	1206	1250	1296	1342	1379	1414	1451	1486
2300	858	898	941	983	1032	1072	1112	1149	1192	1235	1281	1323	1366	1412	1451	1491	1531
2400	873	914	960	1006	1050	1091	1130	1173	1219	1265	1307	1353	1400	1446	1486	1525	1568
2500	885	926	974	1024	1066	1106	1152	1192	1235	1283	1332	1381	1430	1476	1528	1579	1633
2600	895	938	986	1036	1082	1125	1171	1210	1121	1307	1358	1397	1448	1507	1558	1611	1668
2700	906	952	1002	1050	1096	1142	1189	1235	1283	1332	1381	1433	1486	1534	1595	1656	1708
2800	919	968	1016	1066	1116	1160	1206	1256	1311	1366	1402	1455	1507	1561	1630	1697	1761
2900	931	981	1029	1054	1130	1180	1229	1278	1329	1381	1427	1478	1534	1587	1347	1414	1785
3000	944	993	1045	1096	1149	1201	1253	1299	1347	1397	1448	1507	1566	1617	1684	1751	1815
3100	957	1006	1061	1116	1168	1219	1271	1320	1371	1424	1473	1528	1583	1644	1681	1748	1846
3200	968	1016	1072	1127	1182	1235	1286	1342	1393	1414	1494	1556	1614	1672	1730	1787	1883
3300	981	1029	1085	1139	1198	1247	1302	1363	1414	1467	1519	1579	1641	1702	1777	1855	1923
3400	993	1042	1104	1164	1237	1293	1350	1384	1435	1489	1540	1604	1668	1733	1807	1887	1962
3500	1006	1054	1116	1176	1262	1311	1360	1406	1457	1510	1566	1633	1700	1757	1836	1923	1999
3600	1016	1066	1127	1189	1268	1323	1376	1427	1478	1531	1589	1689	1730	1787	1859	1931	2003
Supports / Steunen	2	3	3	3	3	4	4	4	4	4	4	4	4	4	5	5	5

50mm

Options supplémentaires – *Extra opties*		
Nom	**Prix / Prijs**	***Naam***
Guides latéraux – câble en acier (par set) - fixations incluses	62 €	Zijgeleidingen – staalkabel (per set) - bevestigingen inbegrepen
Télécommande Stor'flex 1 canal	55 €	Stor'flex 1 kanaal afstandsbediening
Télécommande Stor'flex 15 canaux	89 €	Stor'flex 15 kanalen afstandsbediening
Chargeur et rallonge 1,5m	62 €	Oplader en kabel 1,5m
USB Smarthome controler	240 €	USB Smarthome controler
Cache-boîtier supplémentaire (par mètre courant)	39 €	Afdeklat bijkomend (per lopende meter)

MOTORISÉ
GEMOTORISEERD

STORES EN BOIS 50MM HOUTEN JALOEZIEËN

AVEC BATTERIES RECHARGEABLES
MET HERLAADBARE BATTERIJEN

Prix avec moteur Stor'flex inclus
Prijs met Stor'flex motor inbegrepen

ESSENTIAL GRP F

H	Largeur / Breedte (mm) 2500	2600	2700	2800	2900
600	922	938	952	977	1000
700	960	978	995	1012	1037
800	990	1008	1024	1049	1075
900	1029	1048	1070	1098	1127
1000	1072	1093	1116	1146	1177
1100	1414	1440	1152	1189	1216
1200	1142	1168	1189	1222	1256
1300	1489	1507	1232	1267	1304
1400	1222	1247	1274	1314	1352
1500	1258	1286	1311	1364	1393
1600	1289	1317	1347	1391	1433
1700	1329	1363	1393	1433	1486
1800	1376	1406	1440	1488	1536
1900	1414	1448	1482	1534	1583
2000	1457	1494	1525	1577	1628
2100	1486	1515	1546	1616	1668
2200	1512	1540	1566	1651	1704
2300	1553	1571	1592	1700	1752
2400	1577	1587	1595	1748	1805
2500	1635	1638	1641	1786	1846
2600	1675	1681	1689	1823	1885
2700	1718	1727	1733	1863	1929
2800	1769	1779	1785	1903	1971
2900	2073	1810	1825	1936	2010
3000	1831	1846	1862	1977	2050
3100	1880	1897	1931	2017	2090
3200	1920	1956	1999	2054	2130
3300	1962	2002	2039	2097	2171
3400	1999	2039	2075	2132	2212
3500	2052	2103	2151	2169	2254
3600	2075	2151	2192	2210	2297
Supports Steunen	5	5	6	6	6

Exemple - Voorbeeld

Store en bois 50mm
50mm houten jaloezie

- **1100 x 1900 mm**
- **Couleur des lamelles – kleur van de lamellen : 5092**
- **Catégorie de prix des lamelles - Prijscategorie van de lamellen : F**

Prix – prijs : 919 €

50mm

Options supplémentaires – *Extra opties*		
Nom	**Prix / Prijs**	***Naam***
Guides latéraux – câble en acier (par set) - fixations incluses	62 €	Zijgeleidingen – staalkabel (per set) - bevestigingen inbegrepen
Télécommande Stor'flex 1 canal	55 €	Stor'flex 1 kanaal afstandsbediening
Télécommande Stor'flex 15 canaux	89 €	Stor'flex 15 kanalen afstandsbediening
Chargeur et rallonge 1,5m	62 €	Oplader en kabel 1,5m
USB Smarthome controler	240 €	USB Smarthome controler
Cache-boîtier supplémentaire (par mètre courant)	39 €	Afdeklat bijkomend (per lopende meter)

STORE EN BOIS
HOUTEN JALOEZIE

70mm

STANDARD MANUEL
STANDAARD MANUEEL

STORES EN BOIS 70MM HOUTEN JALOEZIEËN

Veuillez noter que

1. La taille maximale du store est précisée dans le tableau p. 46-49
2. Le paquet d'encombrement (système standard, avec echelles) fait 70mm/1m de la longueur du store + 70mm caisson et sous-latte
3. Le paquet d'encombrement (système standard, avec galon) fait 80mm/1m de la longueur du store + 70 mm caisson et sous-latte
4. De légères différences dans le ton des lamelles, cordes et échelles sont possibles
5. Les composants du store sont faits de matériaux naturels (bois) qui peuvent occasionnellement subir des déformations
6. Le store est fabriqué sans support de sous-latte ni guides latéraux

Er wordt op gewezen dat:

1. De maximale grootte van de jaloezie wordt in de tabel vermeld p. 46-49
2. De pakkethoogte (standaard systeem, ladderkoord) is 70mm/1m van de lengte van de jaloezie + 70mm bovenbak en onderlat
3. Het pakkethoogte (standaard systeem, ladderband) is 80mm/1m van de lengte van de jaloezie + 70mm bovenbak en onderlat
4. Lichte verschillen tussen de tinten van de lamellen, koorden en ladderkoorden zijn mogelijk
5. De onderdelen van de jaloezie zijn gemaakt uit natuurlijke materialen (hout) die soms vervormingen ondergaan
6. De jaloezie is gemaakt zonder fixeerbeugel of zijgeleiding

ESSENTIAL GRP B

	Largeur / Breedte (mm)																
H	600	700	800	900	1000	1100	1200	1300	1400	1500	1600	1700	1800	1900	2000	2100	2200
600	203	237	275	294	311	331	350	369	387	433	452	470	516	534	558	576	622
700	214	250	292	311	331	353	372	398	417	462	481	503	551	574	593	615	663
800	225	263	305	327	350	372	398	420	443	487	512	534	587	609	631	654	708
900	240	275	320	347	369	398	420	445	467	516	542	567	622	644	670	692	750
1000	253	294	342	369	398	422	452	478	503	561	587	612	667	695	725	750	807
1100	267	308	358	384	417	445	475	500	531	587	615	644	705	734	763	791	849
1200	278	320	375	406	436	465	497	526	561	615	644	676	740	769	798	831	895
1300	292	334	395	422	455	487	516	551	583	644	676	711	772	804	836	872	936
1400	305	353	414	448	481	512	551	587	622	681	721	753	820	858	891	926	993
1500	317	365	429	465	500	534	574	609	647	715	750	785	858	895	929	964	1038
1600	331	379	445	484	519	561	595	635	673	743	779	817	891	929	967	1007	1079
1700	339	398	462	500	539	580	618	657	699	772	812	849	926	964	1007	1048	1121
1800	353	411	478	516	561	603	641	681	727	798	839	881	962	1000	1045	1087	1162
1900	369	426	500	542	587	628	673	718	763	839	884	926	1007	1054	1095	1140	1223
2000	379	439	512	561	606	651	695	743	789	868	914	959	1045	1090	1135	1182	1266
2100	395	455	531	580	625	670	721	767	814	898	942	990	1079	1125	1176	1221	1307
2200	403	467	548	595	644	692	743	789	839	926	974	1026	1112	1159	1211	1259	1352
2300	422	484	571	622	670	725	772	823	878	964	1019	1071	1159	1215	1263	1314	1410
2400	433	500	587	638	689	743	794	846	903	993	1048	1098	1199	1250	1301	1359	1451
2500	445	512	603	657	711	763	817	876	929	1026	1076	1131	1231	1285	1343	1397	1496
2600	455	526	618	673	731	785	839	898	956	1050	1109	1162	1266	1320	1381	1435	1538
2700	467	539	635	689	750	807	865	922	981	1079	1137	1199	1301	1359	1416	1474	1579
2800	484	561	657	718	775	834	898	956	1023	1118	1182	1240	1349	1410	1467	1531	1640
2900	497	574	670	734	794	858	920	981	1048	1147	1211	1272	1384	1445	1509	1570	1682
3000	507	587	686	750	814	878	942	1004	1073	1180	1240	1304	1416	1483	1548	1612	1721
3100	519	599	705	769	834	900	964	1031	1098	1208	1272	1339	1451	1519	1587	1654	1765
3200	534	618	727	791	862	929	993	1064	1135	1246	1314	1384	1504	1570	1640	1707	1827
3300	548	631	743	812	881	948	1019	1087	1159	1275	1346	1413	1538	1605	1676	1746	1865
3400	561	644	759	827	900	967	1045	1112	1189	1304	1378	1445	1570	1643	1715	1785	1910
3500	574	657	775	846	920	990	1068	1135	1215	1332	1407	1477	1605	1679	1752	1827	1952
3600	583	670	789	865	940	1015	1087	1159	1240	1362	1435	1512	1643	1718	1794	1865	1993
Supports / Steunen	2	2	2	3	3	3	3	4	4	4	4	4	4	4	4	4	5

<-- Hors garantie / Buiten garantie

70mm

STANDARD MANUEL
STANDAARD MANUEEL

STORES EN BOIS 70MM HOUTEN JALOEZIEËN

Options supplémentaires – *Extra opties*		
Nom	**Prix / *Prijs***	***Naam***
Guides latéraux – câble en acier (par set) - fixations incluses	79 €	Zijgeleidingen – staalkabel (per set) - bevestigingen inbegrepen
Cache-boîtier supplémentaire (par mètre courant)	39 €	Afdeklat bijkomend (per lopende meter)
Galon de 38mm	+10%	38mm ladderband

ESSENTIAL GRP B

	Largeur / Breedte (mm)						
H	**2300**	**2400**	**2500**	**2600**	**2700**	**2800**	**2900**
600	641	663	681	705	725	772	794
700	686	711	731	753	775	827	846
800	731	756	779	801	823	881	903
900	775	801	823	849	878	932	959
1000	836	865	895	920	948	1007	1038
1100	881	910	940	967	996	1061	1093
1200	926	956	986	1019	1050	1114	1143
1300	967	1000	1034	1068	1098	1167	1202
1400	1031	1068	1098	1135	1173	1243	1279
1500	1073	1109	1147	1185	1223	1295	1332
1600	1118	1157	1199	1234	1272	1352	1387
1700	1159	1204	1243	1282	1327	1403	1442
1800	1208	1250	1288	1332	1376	1458	1499
1900	1266	1310	1359	1400	1445	1531	1576
2000	1310	1359	1403	1448	1496	1583	1628
2100	1355	1403	1451	1499	1548	1640	1685
2200	1400	1448	1499	1551	1599	1692	1740
2300	1462	1512	1563	1615	1670	1765	1820
2400	1506	1560	1612	1670	1721	1820	1872
2500	1551	1605	1659	1718	1768	1872	1926
2600	1592	1654	1707	1765	1824	1926	1983
2700	1640	1699	1756	1817	1874	1980	2038
2800	1699	1760	1824	1884	1941	2054	2118
2900	1743	1808	1868	1929	1996	2108	2169
3000	1785	1851	1915	1983	2044	2160	2224
3100	1832	1896	1968	2032	2096	2214	2282
3200	1891	1960	2032	2099	2169	2288	2358
3300	1936	2009	2076	2150	2218	2343	2410
3400	1983	2054	2128	2198	2272	2393	2468
3500	2024	2099	2172	2246	2321	2452	2522
3600	2067	2147	2220	2297	2371	2502	2580
Supports Steunen	5	5	5	5	6	6	6

Exemple - Voorbeeld

Store en bois 70mm
70mm houten jaloezie

- 2562 x 895 mm
- Couleur des lamelles – kleur van de lamellen : 90170
- Catégorie de prix des lamelles - Prijscategorie van de lamellen : B

Prix – prijs : 849 €

70mm

MOTORISÉ
GEMOTORISEERD

STORES EN BOIS 70MM HOUTEN JALOEZIEËN

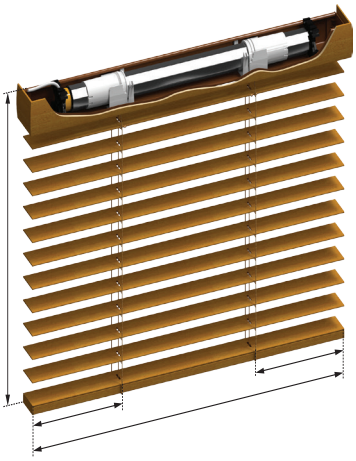

Veuillez noter que

1. La taille maximale du store est précisée dans le tableau p.46-49
2. Le paquet d'encombrement (système standard, avec echelles) fait 70mm/1m de la longueur du store + 70mm caisson et sous-latte
3. Le paquet d'encombrement (système standard, avec galon) fait 80mm/1m de la longueur du store + 70 mm caisson et sous-latte
3. De légères différences dans le ton des lamelles, cordes et échelles sont possibles
4. Les composants du store sont faits de matériaux naturels (bois) qui peuvent occasionnellement subir des déformations
5. Le store est fabriqué sans support de sous-latte ni guides latéraux
6. Tous les stores de forme non standard ne peuvent être commandés que manuelment (frein + orienteur)

Er wordt op gewezen dat:

1. De maximale grootte van de jaloezie wordt in de tabel vermeld p. 46-49
2. De pakkethoogte (standaard systeem, ladderkoord) is 70mm/1m van de lengte van de jaloezie + 70mm bovenbak en onderlat
3. Het pakkethoogte (standaard systeem, ladderband) is 80mm/1m van de lengte van de jaloezie + 70mm bovenbak en onderlat
4. Lichte verschillen tussen de tinten van de lamellen, koorden en ladderkoorden zijn mogelijk
5. De onderdelen van de jaloezie zijn gemaakt uit natuurlijke materialen (hout) die soms vervormingen ondergaan
6. De jaloezie is gemaakt zonder fixeerbeugel of zijgeleiding
7. Alle niet-standaard gevormde jaloezieën kunnen alleen manueel worden bediend (rem + kantelaar)

MOTEUR 220V
MOTOR 220V

Prix avec moteur Stor'flex inclus : pour les moteurs Somfy, voir options supplémentaires
Prijs met Stor'flex motor inbegrepen : indien Somfy motor, zie extra opties.

ESSENTIAL GRP B

	Largeur / Breedte (mm)														
H	800	900	1000	1100	1200	1300	1400	1500	1600	1700	1800	1900	2000	2100	2200
600	427	446	463	482	501	520	540	584	604	623	668	687	709	728	773
700	444	463	482	504	524	549	568	613	632	655	704	726	744	768	815
800	456	479	501	524	549	572	594	639	664	687	738	760	783	805	860
900	471	498	520	549	572	596	620	668	693	719	773	796	821	844	901
1000	495	520	549	574	604	629	655	712	738	764	818	847	877	901	960
1100	510	536	568	596	626	652	684	738	768	796	856	885	915	943	1001
1200	527	559	588	616	648	677	712	768	796	828	893	920	949	982	1046
1300	546	574	607	639	668	704	735	796	828	863	924	957	988	1024	1088
1400	565	600	632	664	704	738	773	834	873	904	972	1010	1043	1077	1145
1500	581	616	652	687	726	760	799	866	901	937	1010	1046	1080	1116	1190
1600	596	636	671	712	748	786	824	896	930	968	1043	1080	1119	1158	1232
1700	613	652	690	732	770	809	851	924	963	1001	1077	1116	1158	1200	1273
1800	629	668	712	754	792	834	879	949	991	1032	1113	1152	1197	1238	1315
1900	652	693	738	780	824	869	915	991	1036	1077	1158	1205	1247	1293	1376
2000	664	712	757	802	847	896	941	1021	1065	1110	1197	1241	1286	1334	1418
2100	684	732	776	821	873	918	965	1049	1093	1141	1232	1277	1328	1373	1460
2200	700	748	796	844	896	941	991	1077	1126	1177	1264	1311	1363	1411	1505
2300	722	773	821	877	924	975	1029	1116	1171	1222	1311	1366	1414	1465	1561
2400	738	790	840	896	946	998	1055	1145	1200	1251	1350	1401	1453	1510	1603
2500	754	809	863	915	968	1027	1080	1177	1229	1283	1382	1437	1494	1548	1649
2600	770	824	882	937	991	1049	1107	1202	1261	1315	1418	1472	1532	1588	1689
2700	786	840	901	960	1016	1074	1133	1232	1288	1350	1453	1510	1569	1625	1731
2800	809	869	927	985	1049	1107	1174	1269	1334	1392	1502	1561	1619	1683	1792
2900	821	885	946	1010	1072	1133	1200	1299	1363	1424	1536	1596	1660	1721	1833
3000	837	901	965	1029	1093	1155	1224	1331	1392	1456	1569	1635	1700	1764	1873
3100	856	920	985	1052	1116	1183	1251	1360	1424	1491	1603	1671	1738	1805	1916
3200	879	943	1013	1080	1145	1216	1286	1398	1465	1536	1655	1721	1792	1860	1978
3300	896	963	1032	1100	1171	1238	1311	1427	1497	1566	1689	1757	1828	1897	2017
3400	911	979	1052	1119	1197	1264	1341	1456	1529	1596	1721	1796	1866	1937	2061
3500	927	998	1072	1141	1219	1286	1366	1484	1558	1630	1757	1830	1905	1978	2103
3600	941	1016	1091	1168	1238	1311	1392	1513	1588	1664	1796	1869	1946	2017	2145
Supports Steunen	2	3	3	3	3	4	4	4	4	4	4	4	4	4	5

70mm

MOTORISÉ
GEMOTORISEERD

STORES EN BOIS 70MM HOUTEN JALOEZIEËN

MOTEUR 220V
MOTOR 220V

Prix avec moteur Stor'flex inclus : pour les moteurs Somfy, voir options supplémentaires
Prijs met Stor'flex motor inbegrepen : indien Somfy motor, zie extra opties.

Options supplémentaires – *Extra opties*		
Nom	Prix / *Prijs*	*Naam*
Guides latéraux – câble en acier (par set) - fixations incluses	79 €	Zijgeleidingen – staalkabel (per set) - bevestigingen inbegrepen
Moteur 220V Somfy sonesse 40 - 6/20	129 €	220V motor Somfy sonesse 40 - 6/20
Moteur 220V Somfy sonesse 40 - 9/12	129 €	220V motor Somfy sonesse 40 - 9/12
Cache-boîtier supplémentaire (par mètre courant)	39 €	Afdeklat bijkomend (per lopende meter)

ESSENTIAL GRP B

	Largeur / Breedte (mm)						
H	2300	2400	2500	2600	2700	2800	2900
600	792	815	834	856	877	924	946
700	837	863	882	904	927	979	998
800	882	908	930	952	975	1032	1055
900	927	952	975	1001	1029	1085	1110
1000	988	1016	1046	1072	1100	1158	1190
1100	1032	1062	1091	1119	1149	1213	1245
1200	1077	1107	1138	1171	1202	1266	1296
1300	1119	1152	1187	1219	1251	1318	1353
1400	1183	1219	1251	1286	1325	1395	1430
1500	1224	1261	1299	1337	1376	1446	1484
1600	1269	1309	1350	1385	1424	1505	1539
1700	1311	1356	1395	1433	1478	1555	1593
1800	1360	1401	1441	1484	1527	1610	1652
1900	1418	1462	1510	1552	1596	1683	1728
2000	1462	1510	1555	1600	1649	1735	1780
2100	1507	1555	1603	1652	1700	1792	1836
2200	1552	1600	1652	1702	1750	1844	1892
2300	1614	1664	1716	1766	1821	1916	1972
2400	1657	1713	1764	1821	1873	1972	2023
2500	1702	1757	1811	1869	1920	2023	2077
2600	1744	1805	1860	1916	1975	2077	2135
2700	1792	1850	1908	1969	2025	2133	2189
2800	1850	1911	1975	2036	2093	2205	2269
2900	1894	1959	2020	2081	2148	2261	2322
3000	1937	2003	2067	2135	2197	2311	2375
3100	1985	2049	2119	2183	2247	2366	2434
3200	2042	2113	2183	2250	2322	2439	2510
3300	2087	2161	2228	2302	2370	2494	2562
3400	2135	2205	2280	2349	2423	2545	2619
3500	2177	2250	2325	2397	2472	2603	2674
3600	2219	2298	2372	2450	2522	2653	2731
Supports Steunen	5	5	5	5	6	6	6

Exemple - Voorbeeld

Store en bois 70mm
70mm houten jaloezie

- 2451 x 1900 mm
- Couleur des lamelles – kleur van de lamellen : 90170
- Catégorie de prix des lamelles - Prijscategorie van de lamellen : B
- Moteur 220V Somfy sonesse 40 - 9/12 - motor 220V Somfy sonesse 40 - 9/12

Prix – prijs : 1639 €

MOTORISÉ
GEMOTORISEERD

STORES EN BOIS 70MM HOUTEN JALOEZIEËN

MOTEUR RADIO 220V
RADIO MOTOR 220V

Prix avec moteur Stor'flex inclus : pour les moteurs Somfy, voir options supplémentaires
Prijs met Stor'flex motor inbegrepen : indien Somfy motor, zie extra opties.

ESSENTIAL GRP B

H	Largeur / Breedte (mm)														
	800	900	1000	1100	1200	1300	1400	1500	1600	1700	1800	1900	2000	2100	2200
600	488	508	525	544	563	582	601	646	665	685	729	749	771	790	835
700	506	525	544	566	585	611	630	675	694	717	765	788	806	830	877
800	518	541	563	585	611	633	656	701	726	749	800	822	845	867	921
900	533	560	582	611	633	658	680	729	755	781	835	857	883	905	963
1000	557	582	611	636	665	691	717	774	800	825	880	909	938	963	1022
1100	572	597	630	658	688	713	744	800	830	857	918	947	977	1005	1063
1200	589	621	649	678	710	739	774	830	857	889	953	982	1011	1044	1108
1300	608	636	669	701	729	765	797	857	889	925	985	1017	1049	1086	1150
1400	627	662	694	726	765	800	835	896	935	966	1033	1072	1105	1139	1206
1500	643	678	713	749	788	822	861	928	963	999	1072	1108	1142	1177	1252
1600	658	697	733	774	809	848	886	958	992	1030	1105	1142	1181	1220	1294
1700	675	713	752	793	832	870	912	985	1025	1063	1139	1177	1220	1262	1335
1800	691	729	774	816	854	896	941	1011	1053	1094	1175	1214	1258	1300	1377
1900	713	755	800	841	886	931	977	1053	1097	1139	1220	1267	1309	1353	1437
2000	726	774	819	864	909	958	1002	1082	1127	1172	1258	1303	1348	1395	1479
2100	744	793	838	883	935	980	1027	1111	1155	1203	1294	1338	1390	1434	1521
2200	761	809	857	905	958	1002	1053	1139	1188	1239	1326	1373	1425	1473	1567
2300	784	835	883	938	985	1037	1091	1177	1233	1284	1373	1428	1476	1527	1623
2400	800	852	902	958	1008	1059	1117	1206	1262	1313	1412	1463	1514	1572	1665
2500	816	870	925	977	1030	1089	1142	1239	1289	1345	1444	1498	1556	1610	1710
2600	832	886	944	999	1053	1111	1169	1264	1322	1377	1479	1534	1594	1650	1751
2700	848	902	963	1022	1078	1136	1194	1294	1350	1412	1514	1572	1631	1687	1793
2800	870	931	989	1047	1111	1169	1236	1331	1395	1454	1562	1623	1681	1745	1854
2900	883	947	1008	1072	1134	1194	1262	1361	1425	1486	1598	1658	1722	1783	1895
3000	899	963	1027	1091	1155	1217	1286	1393	1454	1518	1631	1697	1762	1826	1935
3100	918	982	1047	1113	1177	1245	1313	1422	1486	1553	1665	1733	1800	1867	1978
3200	941	1005	1075	1142	1206	1278	1348	1460	1527	1598	1717	1783	1854	1922	2040
3300	958	1025	1094	1161	1233	1300	1373	1489	1559	1626	1751	1819	1890	1959	2079
3400	973	1041	1113	1181	1258	1326	1402	1518	1591	1658	1783	1857	1928	1999	2123
3500	989	1059	1134	1203	1281	1348	1428	1546	1620	1691	1819	1892	1967	2040	2165
3600	1002	1078	1153	1230	1300	1373	1454	1575	1650	1726	1857	1931	2008	2079	2206
Supports Steunen	2	3	3	3	3	4	4	4	4	4	4	4	4	4	5

Options supplémentaires – *Extra opties*		
Nom	Prix / Prijs	*Naam*
Guides latéraux – câble en acier (par set) - fixations incluses	79 €	Zijgeleidingen – staalkabel (per set) - bevestigingen inbegrepen
Télécommande Stor'flex 1 canal	55 €	Stor'flex 1 kanaal afstandsbediening
Télécommande Stor'flex 15 canaux	89 €	Stor'flex 15 kanalen afstandsbediening
USB Smarthome controler	240 €	USB Smarthome controler
Moteur radio Somfy sonesse 40 - 6/20	186 €	Radio motor Somfy sonesse 40 - 6/20
Moteur radio Somfy sonesse 40 - 9/12	186 €	Radio motor Somfy sonesse 40 - 9/12
Somfy situo 1 VAR RTS - 1 canal	166 €	Somfy situo 1 VAR RTS - 1 kanaal
Somfy situo 5 VAR RTS - 5 canaux	230 €	Somfy situo 5 VAR RTS - 5 kanalen
Cache-boîtier supplémentaire (par mètre courant)	39 €	Afdeklat bijkomend (per lopende meter)

MOTORISÉ
GEMOTORISEERD

STORES EN BOIS 70MM HOUTEN JALOEZIEËN

MOTEUR RADIO 220V
RADIO MOTOR 220V

Prix avec moteur Stor'flex inclus : pour les moteurs Somfy, voir options supplémentaires
Prijs met Stor'flex motor inbegrepen : indien Somfy motor, zie extra opties.

ESSENTIAL GRP B

H	Largeur / Breedte (mm) 2300	2400	2500	2600	2700	2800	2900
600	854	877	896	918	938	985	1008
700	899	925	944	966	989	1041	1059
800	944	969	992	1014	1037	1094	1117
900	989	1014	1037	1063	1091	1146	1172
1000	1049	1078	1108	1134	1161	1220	1252
1100	1094	1124	1153	1181	1210	1274	1306
1200	1139	1169	1200	1233	1264	1328	1358
1300	1181	1214	1248	1281	1313	1380	1415
1400	1245	1281	1313	1348	1386	1457	1492
1500	1286	1322	1361	1399	1437	1508	1546
1600	1331	1370	1412	1447	1486	1567	1601
1700	1373	1418	1457	1495	1540	1617	1655
1800	1422	1463	1503	1546	1589	1672	1714
1900	1479	1524	1572	1614	1658	1745	1790
2000	1524	1572	1617	1662	1710	1797	1842
2100	1569	1617	1665	1714	1762	1854	1898
2200	1614	1662	1714	1764	1812	1906	1954
2300	1675	1726	1778	1828	1883	1978	2034
2400	1719	1775	1826	1883	1935	2034	2085
2500	1764	1819	1873	1931	1981	2085	2139
2600	1805	1867	1922	1978	2037	2139	2197
2700	1854	1912	1970	2030	2087	2195	2251
2800	1912	1973	2037	2098	2155	2267	2331
2900	1956	2021	2082	2142	2210	2323	2382
3000	1999	2065	2129	2197	2259	2373	2437
3100	2045	2109	2181	2245	2309	2428	2495
3200	2104	2174	2245	2312	2382	2501	2571
3300	2149	2222	2290	2364	2431	2556	2623
3400	2197	2267	2342	2411	2485	2606	2681
3500	2238	2312	2387	2459	2534	2665	2735
3600	2281	2360	2434	2511	2584	2715	2793
Supports Steunen	5	5	5	5	6	6	6

Exemple - Voorbeeld

Store en bois 70mm
70mm houten jaloezie

- 2365 x 2525 mm
- Couleur des lamelles – kleur van de lamellen : 90170
- Catégorie de prix des lamelles - Prijscategorie van de lamellen : B

Prix – prijs : 1867 €

Options supplémentaires – *Extra opties*		
Nom	**Prix / Prijs**	***Naam***
Guides latéraux – câble en acier (par set) - fixations incluses	79 €	Zijgeleidingen – staalkabel (per set) - bevestigingen inbegrepen
Télécommande Stor'flex 1 canal	55 €	Stor'flex 1 kanaal afstandsbediening
Télécommande Stor'flex 15 canaux	89 €	Stor'flex 15 kanalen afstandsbediening
USB Smarthome controler	240 €	USB Smarthome controler
Moteur radio Somfy sonesse 40 - 6/20	186 €	Radio motor Somfy sonesse 40 - 6/20
Moteur radio Somfy sonesse 40 - 9/12	186 €	Radio motor Somfy sonesse 40 - 9/12
Somfy situo 1 VAR RTS - 1 canal	166 €	Somfy situo 1 VAR RTS - 1 kanaal
Somfy situo 5 VAR RTS - 5 canaux	230 €	Somfy situo 5 VAR RTS - 5 kanalen
Cache-boîtier supplémentaire (par mètre courant)	39 €	Afdeklat bijkomend (per lopende meter)

MOTORISÉ
GEMOTORISEERD

STORES EN BOIS 70MM HOUTEN JALOEZIEËN

AVEC BATTERIES RECHARGEABLES
MET HERLAADBARE BATTERIJEN

Prix avec moteur Stor'flex inclus
Prijs met Stor'flex motor inbegrepen

ESSENTIAL GRP B

H	Largeur / Breedte (mm)														
	800	900	1000	1100	1200	1300	1400	1500	1600	1700	1800	1900	2000	2100	2200
600	669	688	705	723	742	761	781	825	845	864	909	928	950	969	1014
700	686	705	723	746	765	791	810	855	874	897	945	967	986	1009	1056
800	697	720	742	765	791	814	836	881	905	928	980	1002	1025	1047	1101
900	713	739	761	791	814	838	861	909	935	961	1014	1037	1063	1086	1142
1000	736	761	791	816	845	870	897	953	980	1006	1059	1089	1118	1142	1201
1100	752	777	810	838	867	894	925	980	1009	1037	1097	1127	1156	1184	1242
1200	769	800	830	858	889	919	953	1009	1037	1070	1134	1161	1191	1223	1287
1300	788	816	848	881	909	945	977	1037	1070	1105	1166	1198	1230	1265	1329
1400	806	841	874	905	945	980	1014	1075	1114	1146	1214	1252	1284	1319	1386
1500	822	858	894	928	967	1002	1041	1108	1142	1178	1252	1287	1322	1358	1431
1600	838	878	912	953	989	1028	1066	1137	1172	1210	1284	1322	1361	1400	1473
1700	855	894	931	973	1011	1050	1092	1166	1204	1242	1319	1358	1400	1442	1514
1800	870	909	953	995	1033	1075	1120	1191	1233	1274	1355	1393	1439	1479	1556
1900	894	935	980	1022	1066	1111	1156	1233	1278	1319	1400	1447	1489	1534	1617
2000	905	953	999	1044	1089	1137	1182	1262	1306	1351	1439	1483	1528	1575	1659
2100	925	973	1017	1063	1114	1159	1206	1290	1335	1383	1473	1518	1570	1615	1701
2200	942	989	1037	1086	1137	1182	1233	1319	1367	1419	1506	1553	1604	1653	1746
2300	964	1014	1063	1118	1166	1217	1271	1358	1412	1464	1553	1608	1656	1706	1803
2400	980	1031	1082	1137	1188	1239	1297	1386	1442	1492	1592	1642	1695	1751	1845
2500	995	1050	1105	1156	1210	1268	1322	1419	1470	1525	1623	1679	1736	1790	1890
2600	1011	1066	1124	1178	1233	1290	1348	1444	1503	1556	1659	1714	1775	1829	1931
2700	1028	1082	1142	1201	1258	1316	1374	1473	1530	1592	1695	1751	1810	1867	1973
2800	1050	1111	1169	1226	1290	1348	1415	1511	1575	1634	1743	1803	1861	1925	2034
2900	1063	1127	1188	1252	1314	1374	1442	1540	1604	1665	1778	1839	1903	1962	2075
3000	1078	1142	1206	1271	1335	1397	1466	1573	1634	1698	1810	1876	1941	2006	2115
3100	1097	1161	1226	1294	1358	1425	1492	1601	1665	1733	1845	1912	1979	2048	2158
3200	1120	1184	1255	1322	1386	1457	1528	1639	1706	1778	1896	1962	2034	2101	
3300	1137	1204	1274	1342	1412	1479	1553	1668	1739	1807	1931	1999	2070	2139	
3400	1153	1220	1294	1361	1439	1506	1582	1698	1770	1839	1962	2037	2107		
3500	1169	1239	1314	1383	1461	1528	1608	1726	1800	1871	1999	2072	2146		
3600	1182	1258	1332	1409	1479	1553	1634	1755	1829	1906	2037	2112			
Supports Steunen	2	3	3	3	3	4	4	4	4	4	4	4	4	4	5

Options supplémentaires – *Extra opties*		
Nom	Prix / Prijs	*Naam*
Guides latéraux – câble en acier (par set) - fixations incluses	79 €	Zijgeleidingen – staalkabel (per set) - bevestigingen inbegrepen
Télécommande Stor'flex 1 canal	55 €	Stor'flex 1 kanaal afstandsbediening
Télécommande Stor'flex 15 canaux	89 €	Stor'flex 15 kanalen afstandsbediening
Chargeur et rallonge 1,5m	62 €	Oplader en kabel 1,5m
USB Smarthome controler	240 €	USB Smarthome controler
Cache-boîtier supplémentaire (par mètre courant)	39 €	Afdeklat bijkomend (per lopende meter)

MOTORISÉ
GEMOTORISEERD

STORES EN BOIS 70MM HOUTEN JALOEZIEËN

AVEC BATTERIES RECHARGEABLES
MET HERLAADBARE BATTERIJEN

Prix avec moteur Stor'flex inclus
Prijs met Stor'flex motor inbegrepen

ESSENTIAL GRP B

H	Largeur / Breedte (mm) 2300	2400	2500	2600	2700	2800	2900
600	1033	1056	1075	1097	1118	1166	1188
700	1078	1105	1124	1146	1169	1220	1239
800	1124	1150	1172	1194	1217	1274	1297
900	1169	1194	1217	1242	1271	1326	1351
1000	1230	1258	1287	1314	1342	1400	1431
1100	1274	1303	1332	1361	1390	1454	1487
1200	1319	1348	1380	1412	1444	1508	1537
1300	1361	1393	1428	1461	1492	1559	1595
1400	1425	1461	1492	1528	1567	1637	1672
1500	1466	1503	1540	1578	1617	1687	1726
1600	1511	1551	1592	1626	1665	1746	1781
1700	1553	1598	1637	1675	1720	1797	1834
1800	1601	1642	1682	1726	1768	1851	1893
1900	1659	1703	1751	1793	1839	1925	1970
2000	1703	1751	1797	1842	1890	1976	2021
2100	1748	1797	1845	1893	1941	2034	2079
2200	1793	1842	1893	1944	1992	2085	2134
2300	1855	1906	1957	2008	2063	2158	2213
2400	1898	1954	2006	2063	2115	2213	2265
2500	1944	1999	2053	2112	2162	2265	
2600	1986	2048	2101	2158	2217	2318	
2700	2034	2092	2149	2210			
2800	2092	2153	2217	2277			
2900	2136						
3000							
3100							
3200							
3300							
3400							
3500							
3600							
Supports Steunen	5	5	5	5	6	6	6

Exemple - Voorbeeld

Store en bois 70mm
70mm houten jaloezie

- **1100 x 1900 mm**
- **Couleur des lamelles – kleur van de lamellen : 90170**
- **Catégorie de prix des lamelles - Prijscategorie van de lamellen : B**

Prix – prijs : 1022 €

Options supplémentaires – *Extra opties*		
Nom	**Prix / Prijs**	***Naam***
Guides latéraux – câble en acier (par set) - fixations incluses	79 €	Zijgeleidingen – staalkabel (per set) - bevestigingen inbegrepen
Télécommande Stor'flex 1 canal	55 €	Stor'flex 1 kanaal afstandsbediening
Télécommande Stor'flex 15 canaux	89 €	Stor'flex 15 kanalen afstandsbediening
Chargeur et rallonge 1,5m	62 €	Oplader en kabel 1,5m
USB Smarthome controler	240 €	USB Smarthome controler
Cache-boîtier supplémentaire (par mètre courant)	39 €	Afdeklat bijkomend (per lopende meter)

ACCESSOIRES

ACCESSOIRES

Télécommande Stor'flex 1 canal
Afstandsbediening Stor'flex 1 kanaal
55 €

Télécommande Stor'flex 15 canaux
Afstandsbediening Stor'flex 15 kanalen
89 €

Chargeur et rallonge 1,5m pour moteur à batterie
Oplader en kabel 1,5m voor batterij motor
62 €

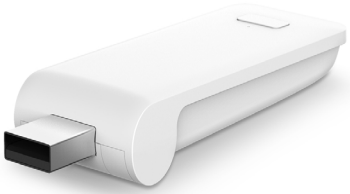

USB Smart Home Controler
240 €

Télécommande Somfy situo1 VAR RTS - 1 canal
Afstandsbediening Somfy situo 1 VAR RTS - 1 kanaal
166 €

Télécommande Somfy situo 5 VAR RTS - 5 canaux
Afstandsbediening Somfy situo 5 VAR RTS - 5 kanalen
230 €

Scannez nos QR CODE
Scan onze QR CODE

Site web
Website

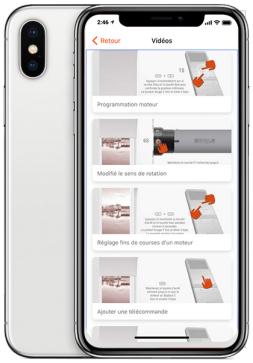

Application Storflex
Storflex Applicatie